UBE
Jean-Marie Massaud, 2022

Poliform

UBE
Jean-Marie Massaud, 2022

介绍

凳子

实木
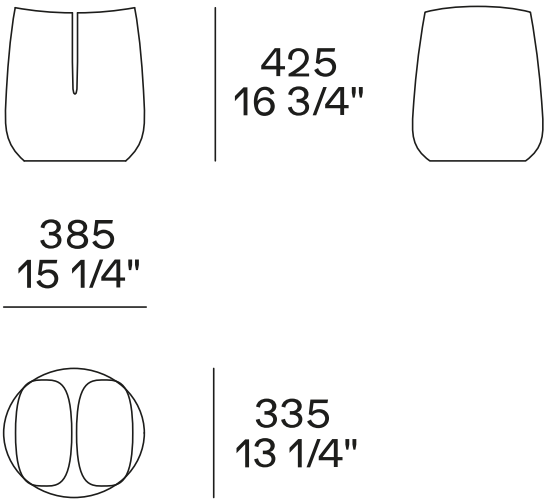
尺寸