IPANEMA
Jean-Marie Massaud, 2013

Poliform

IPANEMA
Jean-Marie Massaud, 2013

## DESCRIPTION

| | |
|---|---|
| **Type** | Fauteuil |
| **Structure** | Bois massif |
| **Assise/dossier** | Lanières en cuir ou polyuréthane souple moulé |
| **Coussin d’assise** | Rembourrage en duvet |
| **Premier revêtement** | Toile de coton et fibre de polyester |
| **Revêtement final du coussin d’assise** | Tissu ou cuir amovible |

DIMENSIONS

**Siège avec sangles en cuir**

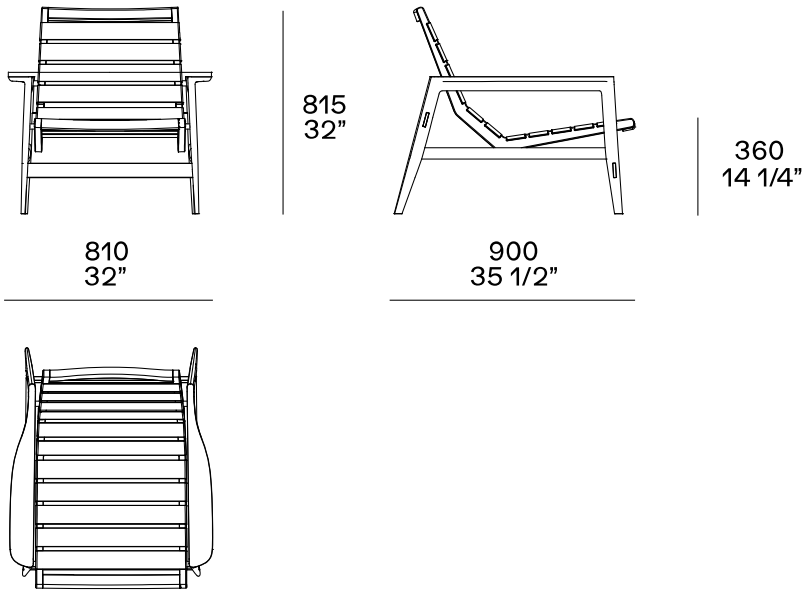

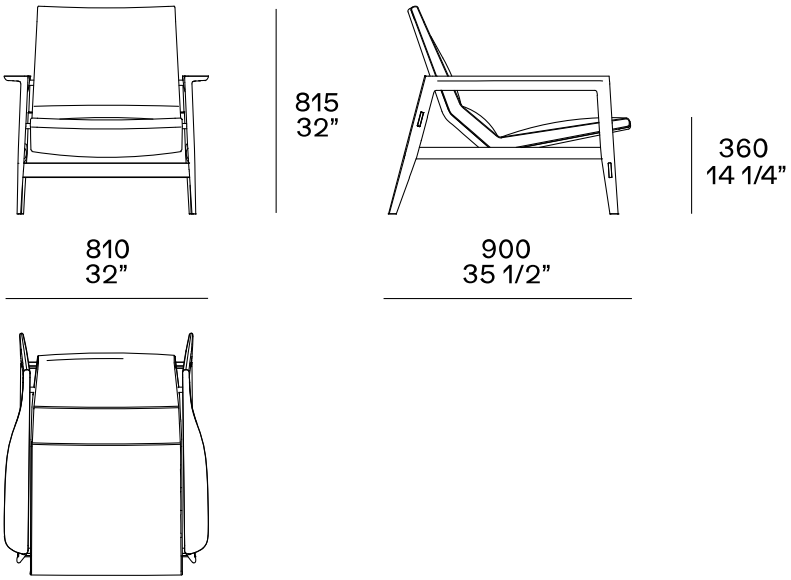
**Siège rembourré**