Poliform

CONCORDE
Emmanuel Gallina, 2009

Poliform

CONCORDE
Emmanuel Gallina, 2009

DESCRIPCIÓN

Tipo	Escritorio
Tablero	Tablero de partículas de fibra de densidad media chapado
Patas	Chapa de madera maciza
Notas	Cajón y secante de escritorio de cuero opcionales

Poliform

CONCORDE
Emmanuel Gallina, 2009

DIMENSIONES

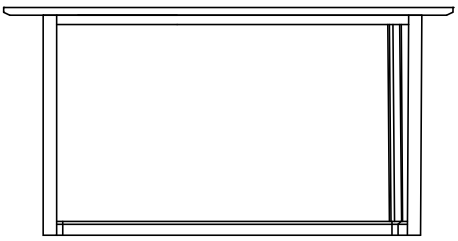

740
29 1/4”

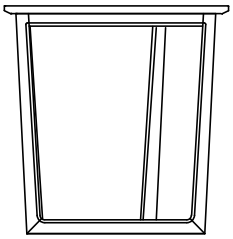

1450
57”

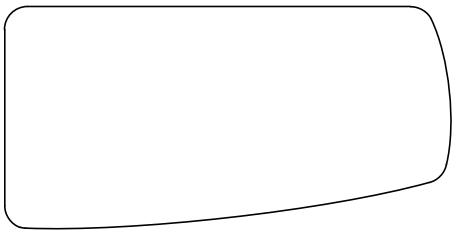

720
28 1/4”

580
22 3/4”

480
18 3/4”

Almohadilla de escritorio de cuero opcional

CONCORDE
Emmanuel Gallina, 2009

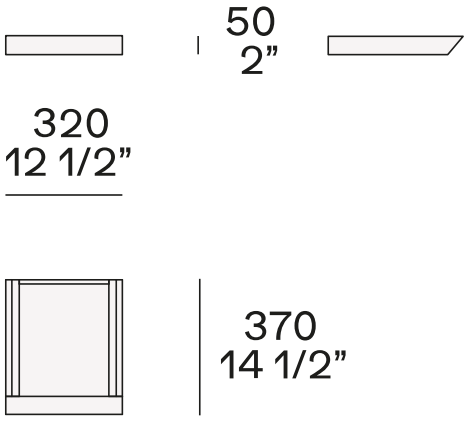

Cajón bajo encimera opcional