GENTLEMAN
Marcel Wanders , 2020

Poliform

GENTLEMAN
Marcel Wanders , 2020

DESCRIPCIÓN

Tipo	Mesita de noche y cajonera
Estructura	Tablero de partículas de madera contrachapada
Parte superior	Poliuretano lacado
Patas	Metal barnizado
Estructura de cajones	Tablero de partículas de madera laminada
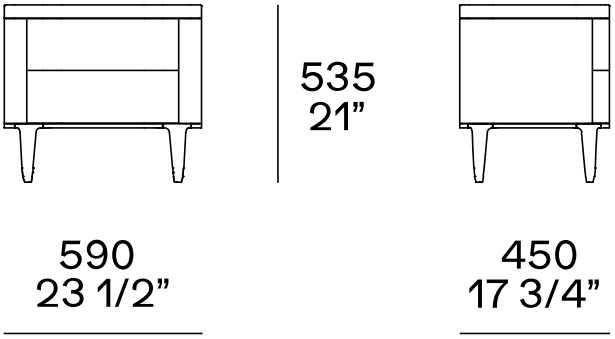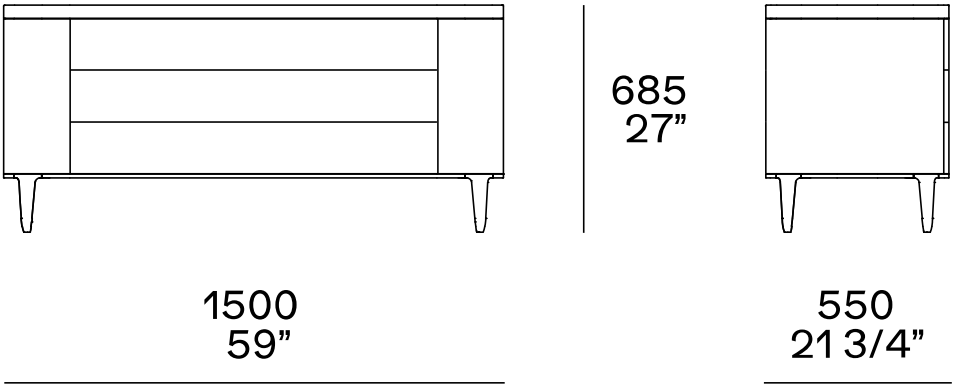
DIMENSIONES