Poliform

GRACE
Emmanuel Gallina, 2009

Poliform

GRACE
Emmanuel Gallina, 2009

BESCHREIBUNG

Typologie	Stuhl
Gestell	Massivholz
Sitz/Rückenlehne	Bedrucktes flexibles Polyurethan in unterschiedlichen Härtegraden
Innenbezug	Polyesterfaser
Außenbezug	Nicht abziehbar aus Stoff - nicht abziehbar aus Leder - nicht abziehbar aus Flechtleder

ABMESSUNGEN

Senza braccioli

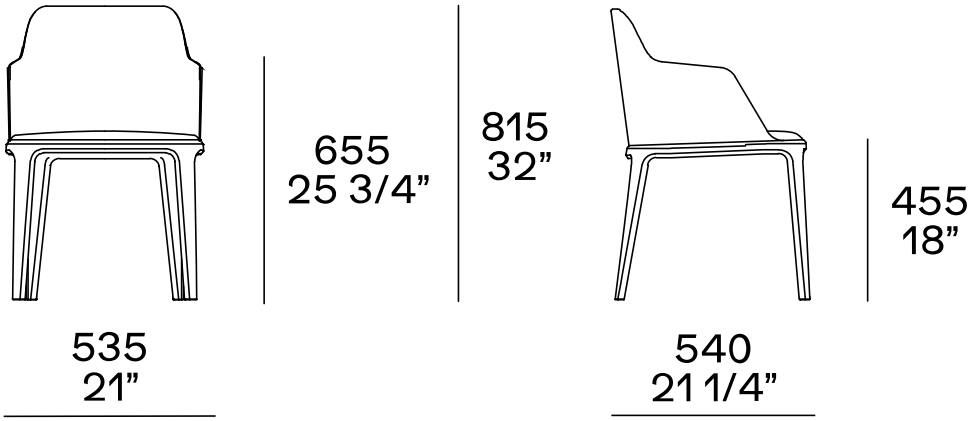
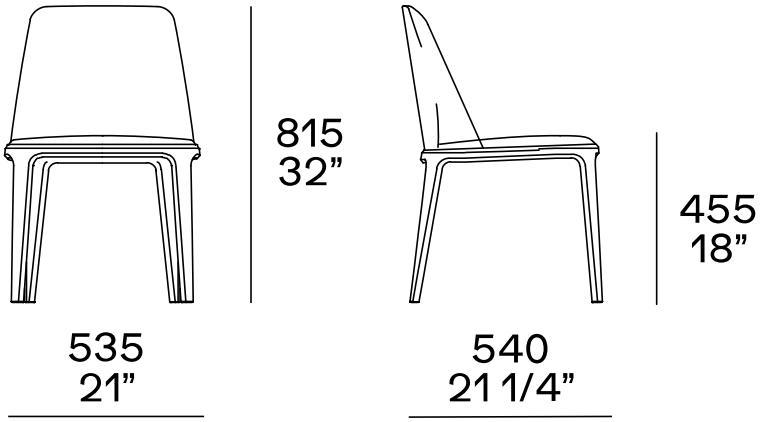
Senza braccioli