JANE LOUNGE
Emmanuel Gallina, 2018

Poliform

JANE LOUNGE
Emmanuel Gallina, 2018

## DESCRIZIONE

| | |
|---|---|
| **Tipologia** | Poltrona |
| **Base** | Legno massello |
| **Struttura** | Poliuretano flessibile stampato, con parti in poliuretano flessibile a quote differenziate |
| **Prerivestimento** | Fibra di poliestere o piuma o tela cotone |
| **Rivestimento finale** | Tessuto sfoderabile o pelle non sfoderabile |
| **Caratteristiche** | Inserto decorativo perimetrale in grosgrain nei colori da campionario |
| | A richiesta possibile rivestimento (scocca interna/esterna) con tessuti-pelli di diversa categoria |
| **Pouf** | A richiesta possibile rivestimento (seduta/fascia perimetrale) con tessuti-pelli di diversa categoria |

Poliform

JANE LOUNGE
Emmanuel Gallina, 2018
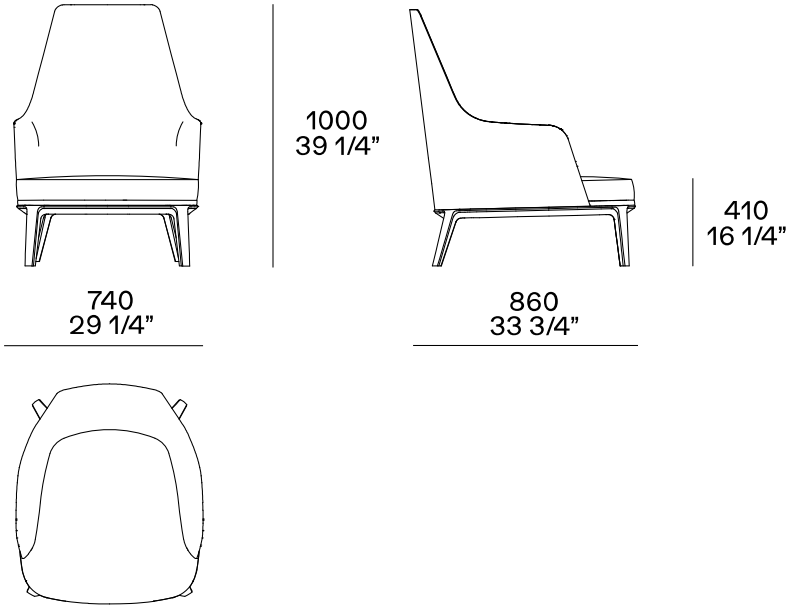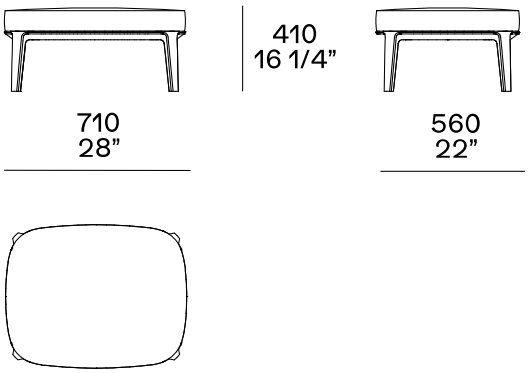
DIMENSIONI