KOISHI
???-???? ?????, 2020

????????

?????????	??????
?????????	???????? ??????
????	?????? ?? ??????? ??????? ?????????, ??????????? ?????? ??? ????????

???????

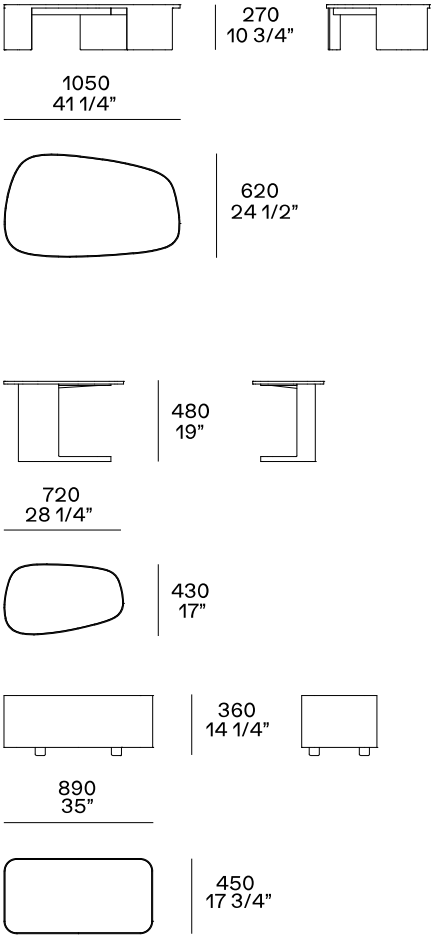

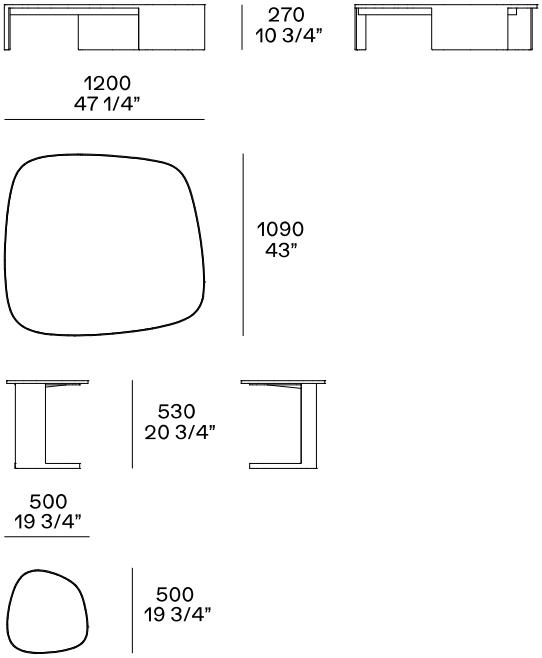

Da utilizzare tra due elementi del divano.