MATHIEU
Emmanuel Gallina, 2017

Poliform

MATHIEU
Emmanuel Gallina, 2017

DESCRIZIONE

Tipologia	Scrittoio
Piano	Cornice in massello e pannello di fibra a media densità
Inserto	Pannello di fibra a media densità rivestito in cuoio
Gambe	Metallo verniciato
Note	Cassetto e specchio opzionali

Poliform

MATHIEU
Emmanuel Gallina, 2017

DIMENSIONI

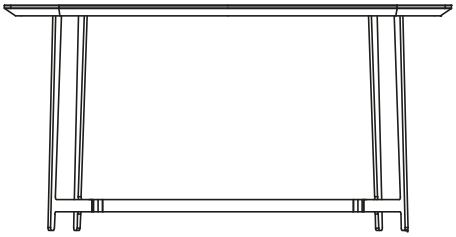

740
29 1/4”

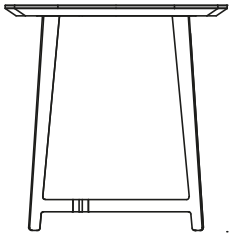

1450
57”

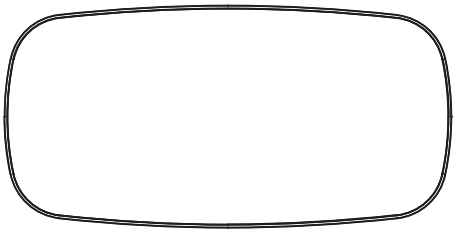

720
28 1/4”

55
2 1/4”

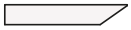

560
22”

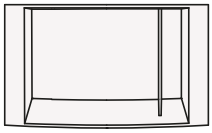

340
13 1/4”

Cajón bajo encimera opcional

Poliform

MATHIEU
Emmanuel Gallina, 2017

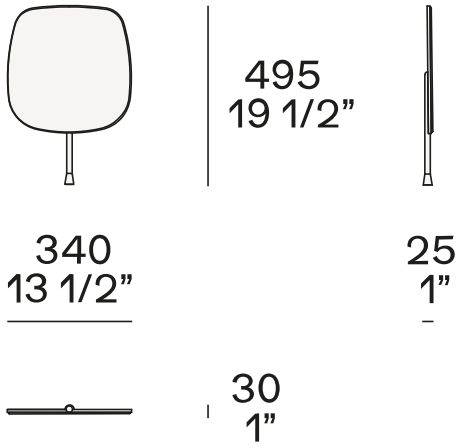

espejo opcional