SANTA MONICA LOUNGE
???-???? ?????, 2012

????????

?????????	??????
?????????	?????? ??????????????? ?????????? ??????? ?????????
???????/??????	?????? ??????????????? ?????????? ??????? ?????????
?????	??????????? ?? ???????? ??? ?????????? ?????????
????????	?????? ?? ?????????? ???????? ? ???????? ?? ???? ? ????? ?? ??????????????????? ??????????????? ???????
?????????? ????????	??????? ????? ??? ????
??????????????	???????? ??? ???, ??????? ??????? ??? ? ?????????? ?????? ? ??????? ????? ?? ????????
??????????????? ?????? ? ?????? ????????	????????? ?? ????????? ???????? ?????? ? ??????? ???? ?? ?????, ??? ? ??? ? ?????????? ??????

???????

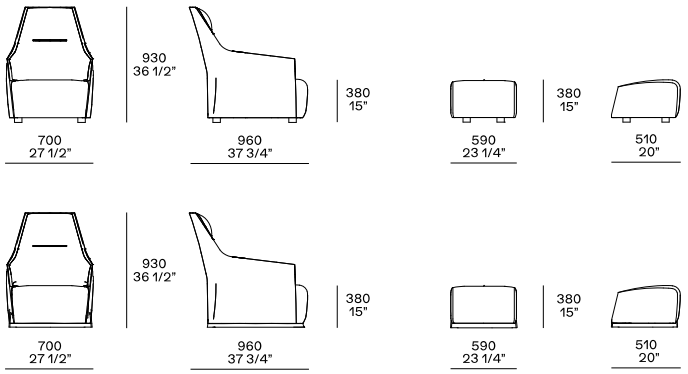
930
36 1/2"
380
15"
380
15"
700
27 1/2"
960
37 3/4"
590
23 1/4"
510
20"
930
36 1/2"
380
15"
380
15"
700
27 1/2"
960
37 3/4"
590
23 1/4"
510
20"