GRACE
????????? ???????, 2009

Poliform

GRACE
????????? ???????, 2009

????????

?????????	????
?????????	?????? ??????
???????/??????	?????? ??????????? ?????????? ????????? ?????????
????????	??????????? ???????
??????????? ????????	????????? ?????, ?????? ??? ???????? ????

???????

? ??????????????

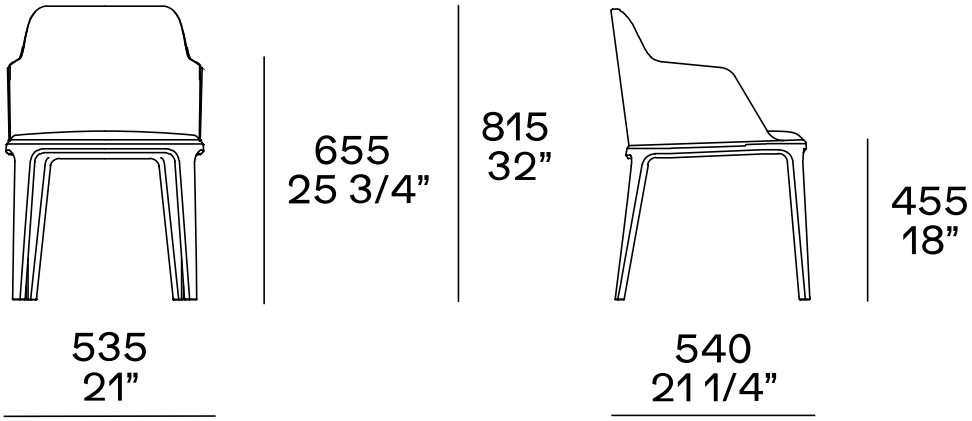
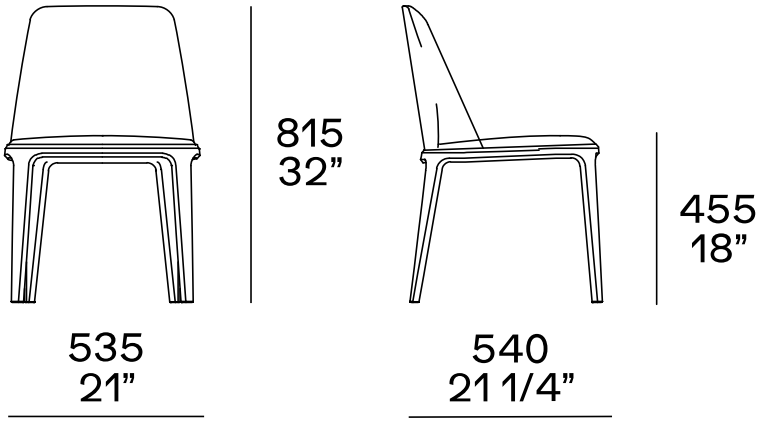
??? ?????????????