GENTLEMAN RELAX
Marcel Wanders , 2019

????????

?????????	??????
????? ? ???????	?????????? ????? ????????
????????? ? ???????	?????? ??????????? ?????????? ? ???????? ?? ??????? ??????????? ????????? ????????? ? ????????? ?? ??????????? ????
??????????? ????????	??????? ????? ??? ????
??????????????	???????????? ??????? ?? ????????? ?? ???????? ????? ? ??????? ????? ?? ????????
???	?? ?????? ?????? (???????/?????????) ????????????? ?? ????? ? ???? ?????? ????? ? ?????????

Poliform

GENTLEMAN RELAX
Marcel Wanders , 2019

???????
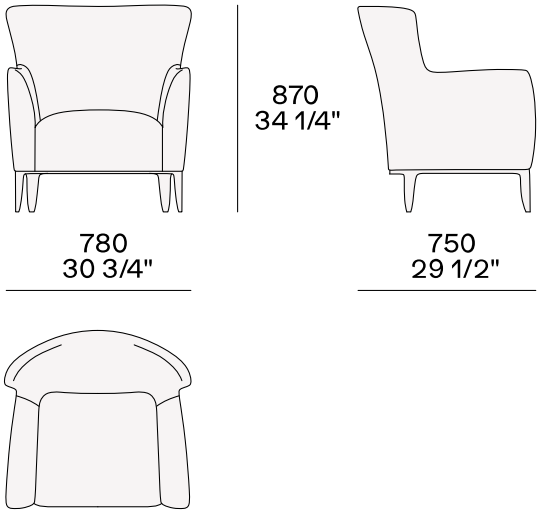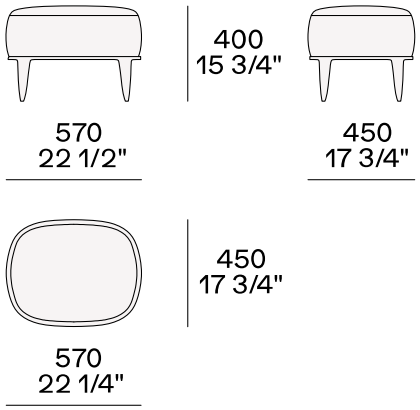
Poliform_poltrone_GENTLEMAN_RELAX_635px_Tavola disegno 1