Poliform

UBIK
R&d Poliform, 2003



UBIK
R&d Poliform, 2003

????????

?????????	???????????
?????????	?????? ?? ????????-??????????? ????? ? ???????? ?????????

Poliform

UBIK
R&d Poliform, 2003

???????

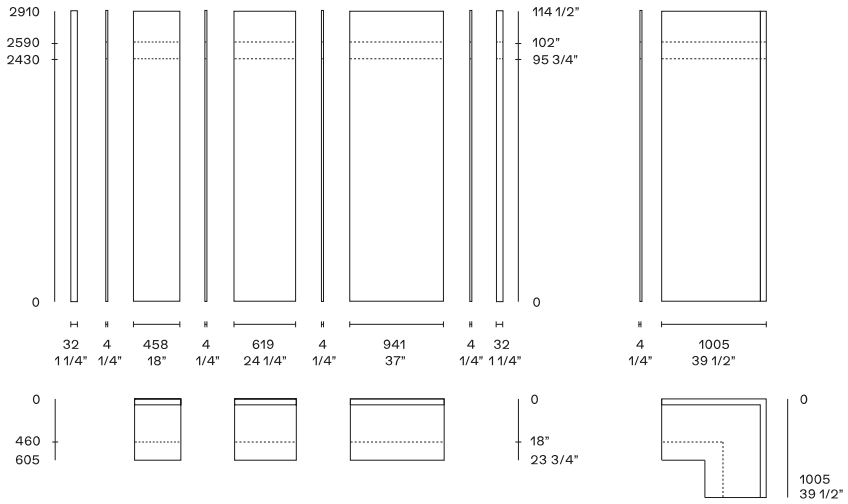

????? ???????? ????? ??????, ???????? 32 ?? ? ????? ?????? ?????? ???????????? ????????? ???????? ???????, 4 ?? ??? ?????? ?????? ? 32 ?? ??? ???????????? ???????? ???????.

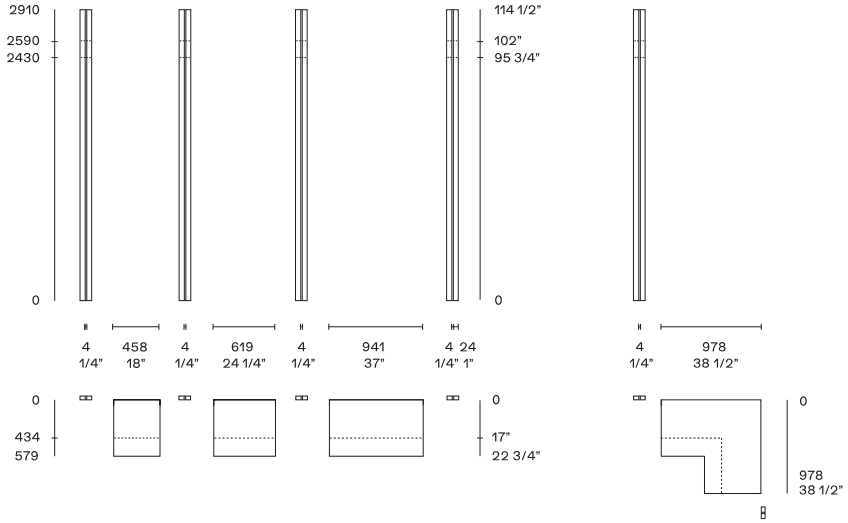

????? ???????? ????? ??????, ???????? ? ????? ?????? ????? 24 ?? ???????????? ????????? ???????? ???????, 4 ?? ??? ?????? ?????? ? 24 ?? ??? ???????????? ???????? ???????.

UBIK
R&d Poliform, 2003

Image not found or type unknown

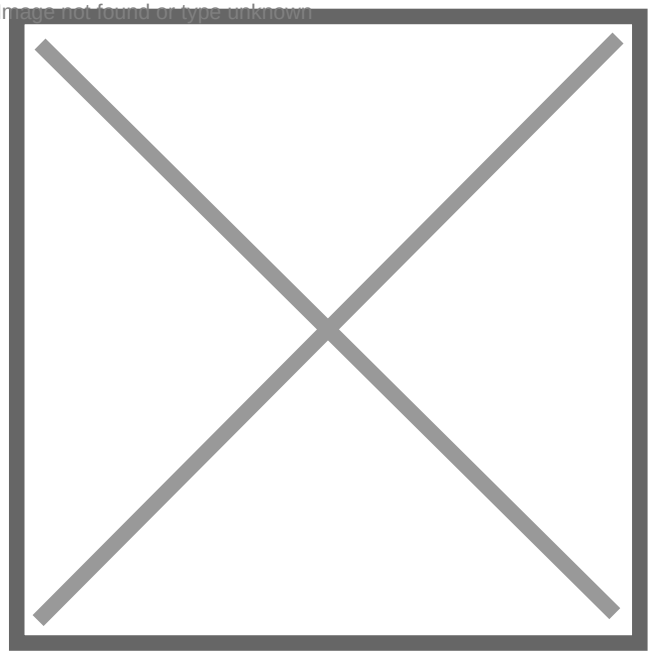

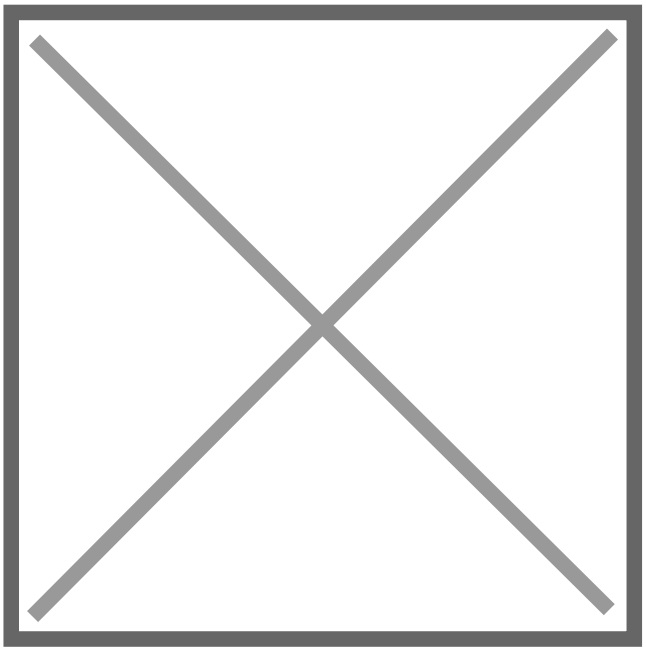

?????????

??????????

UBIK
R&d Poliform, 2003

Poliform

UBIK
R&d Poliform, 2003



Ubik — ??? ??????? ????????? ???????????? ???????, ??????? ????? ??????????? ?????? ????????????? ?????????? ? ???????????. ??????????? ?????????? ???????????? ?? ?????? ?????? ???????????? ???????? ???????. ?????? ?????? ?? ????????????? ?????, 7 ????? ???????, ????????????? ????? ? ???????????? ??????? ???????? skin, ???????????? ????????? ????? ??????? ??? ?????. ?????? ?????? ?? ?????????? ?????? (6 ??????), ?? ????????? ?????? (3 ?????) ? ?????? ??????????? ??????.

Poliform

UBIK
R&d Poliform, 2003



???????? ?????? ????? ???????? ????????? ? ?????????? ????????. ?????? ???????? ? ????? ? ??????????? ??????????, ???????????????? ????????. ??????? ?? ???????? ???????? ? ??????? ???????? ????? ??????? ??? ??????????.

Poliform

UBIK
R&d Poliform, 2003

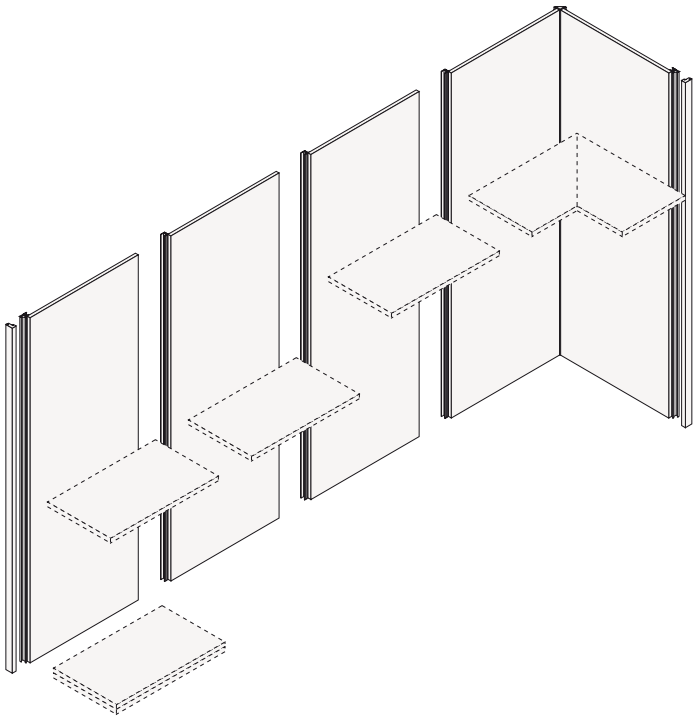

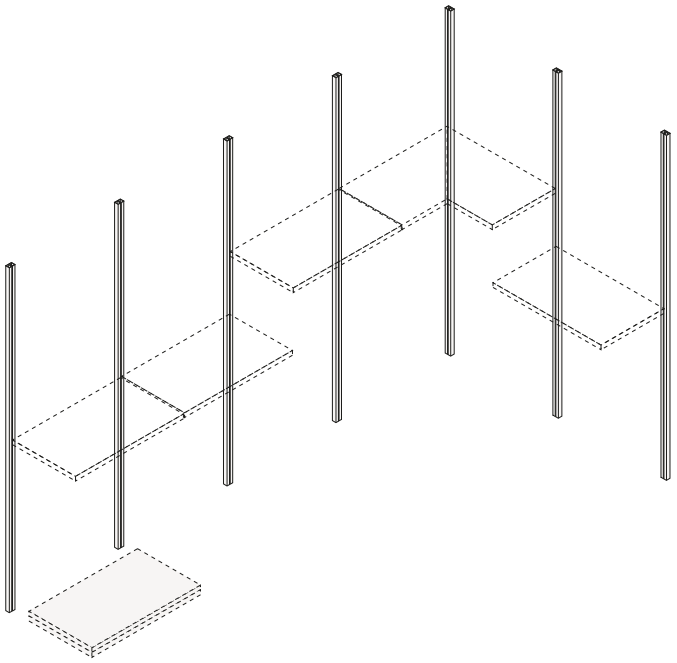

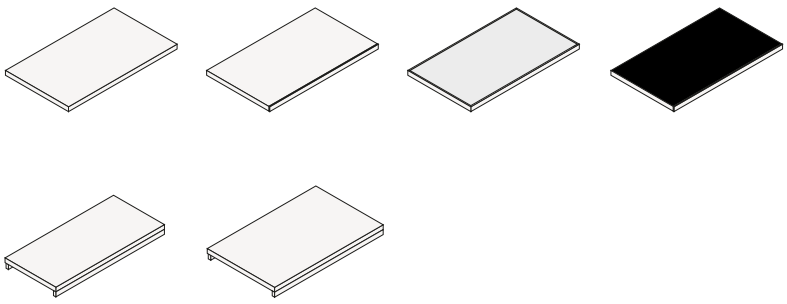

Poliform

UBIK
R&d Poliform, 2003

?????? ?????????

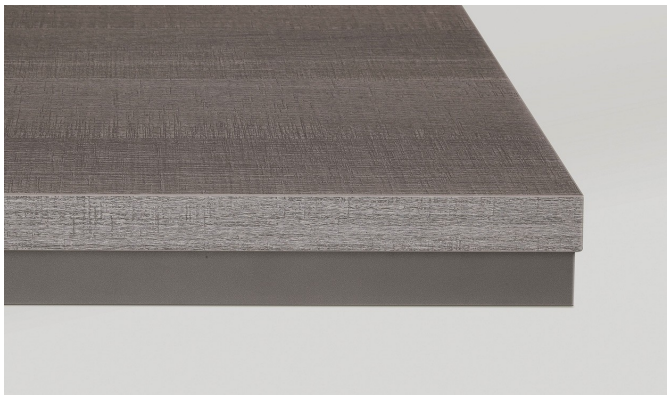

??????? ???????? ????? ??????? ??? ??????????, ?????? 37 ??.



??????? ???????? ????? ??????? ??? ??????????, ?????? 72 ??.



??????????? ????????? ??????????? ????????????? ???????????? ????????? ?????? ?????? ?????? ? ??????? ???????????? ?????.

Poliform

UBIK
R&d Poliform, 2003



??? ??????????? ? ??????? ????????. ?????? ????????? ??????? ? ????? ?????? ?????? ? ????????????? ????????????.



??? ??????????? ? ??????? ????????. ?????? ?????? ??????????? ???????? ?? ????????????? ?????, 7 ????? ???????, ????????????? ????? ? ???????????? ??????? ???????? skin ??? ???????????? ????????? 2 ??????.



??? ??????????? ??? ?????? ??????. ??????? ? ??????? ???????? ????? ??????? ??? ?????????? ??? ????????? ? ?????, ? ????????? ?? ??????? ??? ????????? ????????????.

??????????? ???????

Poliform

UBIK
R&d Poliform, 2003

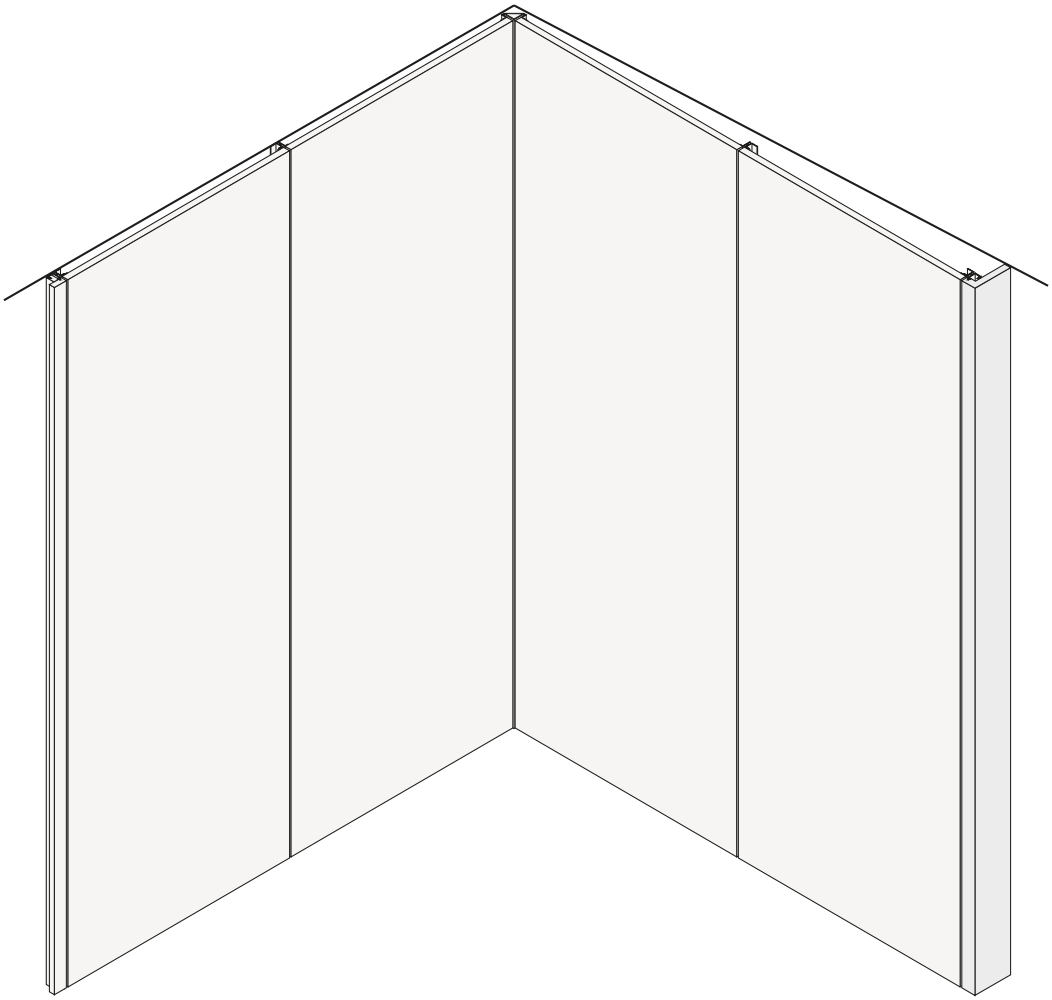

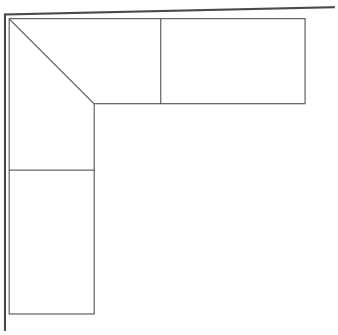

????????????? ????????? ?? ???????? ?????? ?? ??????? ? ???????? ?? ???????. ?????? ????? ????? ????????? ?? ?????? ? ???????????? ??? ??????? ??????????? ????. ?????? ???????????? ???? ?? ????????????? ? ?????????? ? ??????? ???????? ?? ??????.

Poliform

UBIK
R&d Poliform, 2003

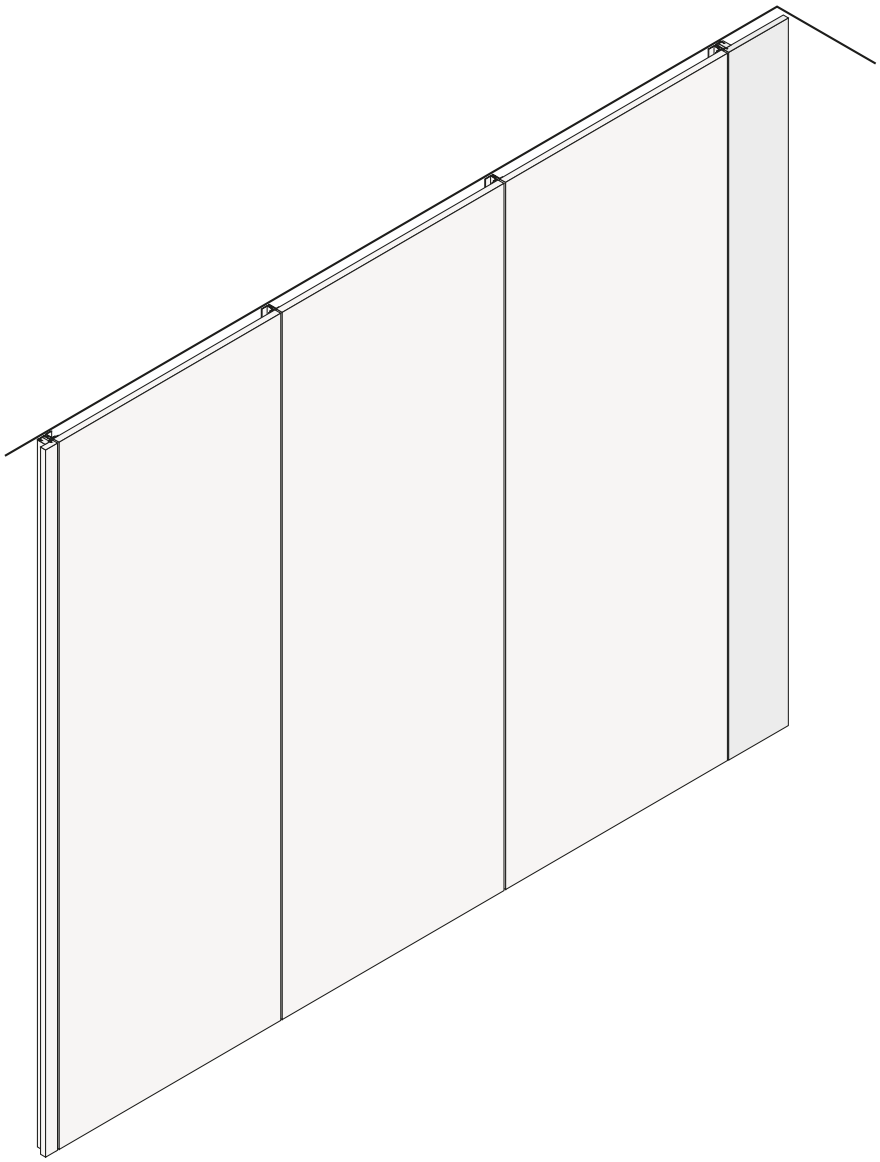

?????? ???????? ??????? ???????????? ????????????????? ????? ?????????? ?????????. ?????? ????? 300 ?? ? ???????????? ?????????? ??????? ?? 60 ??.

Poliform

UBIK
R&d Poliform, 2003

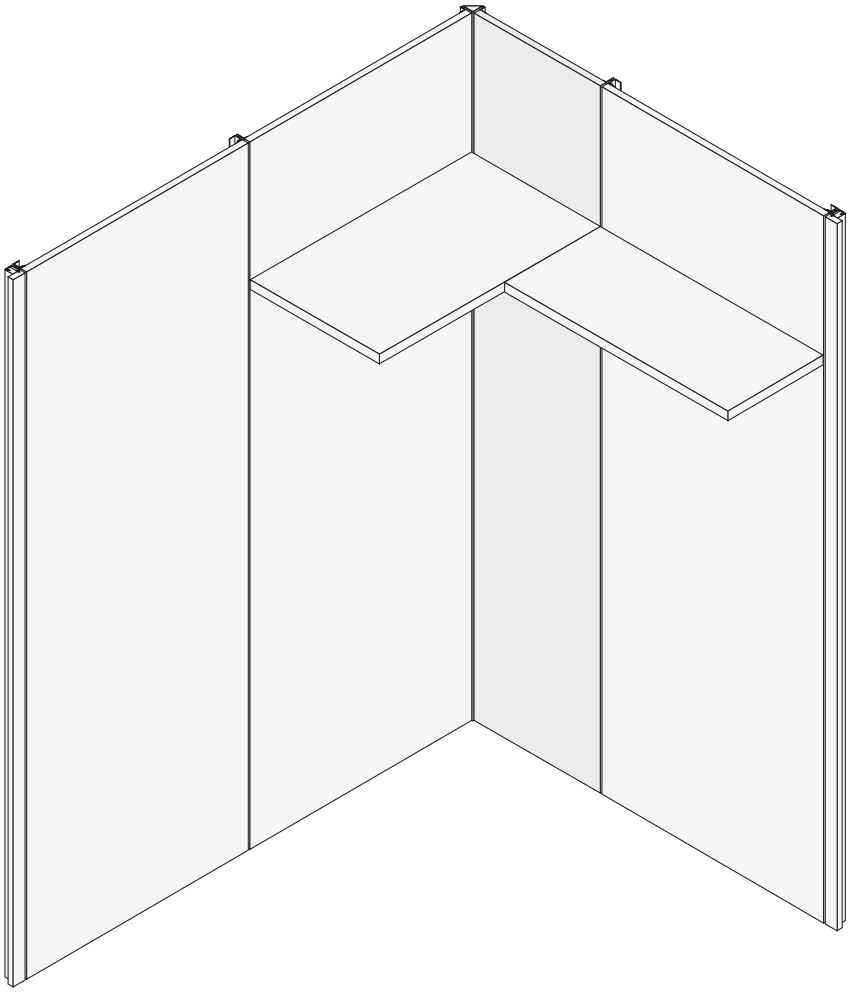

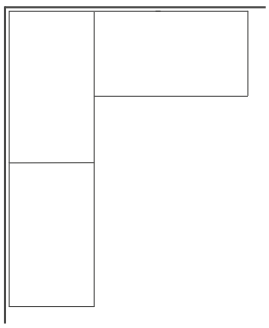

???????? Ubik ? ?????????? ???????? ? ?????????? ????????? ???????????????? ??????????? ???????? ??????? ?????????? ? ????????? ????????????????. ??? ????????? ? ????????? ???????? ?????????? ????????????? ??????? ?????? ?????? ? ????????????? ??????? (545 ??? 400 ??).

Poliform

UBIK
R&d Poliform, 2003

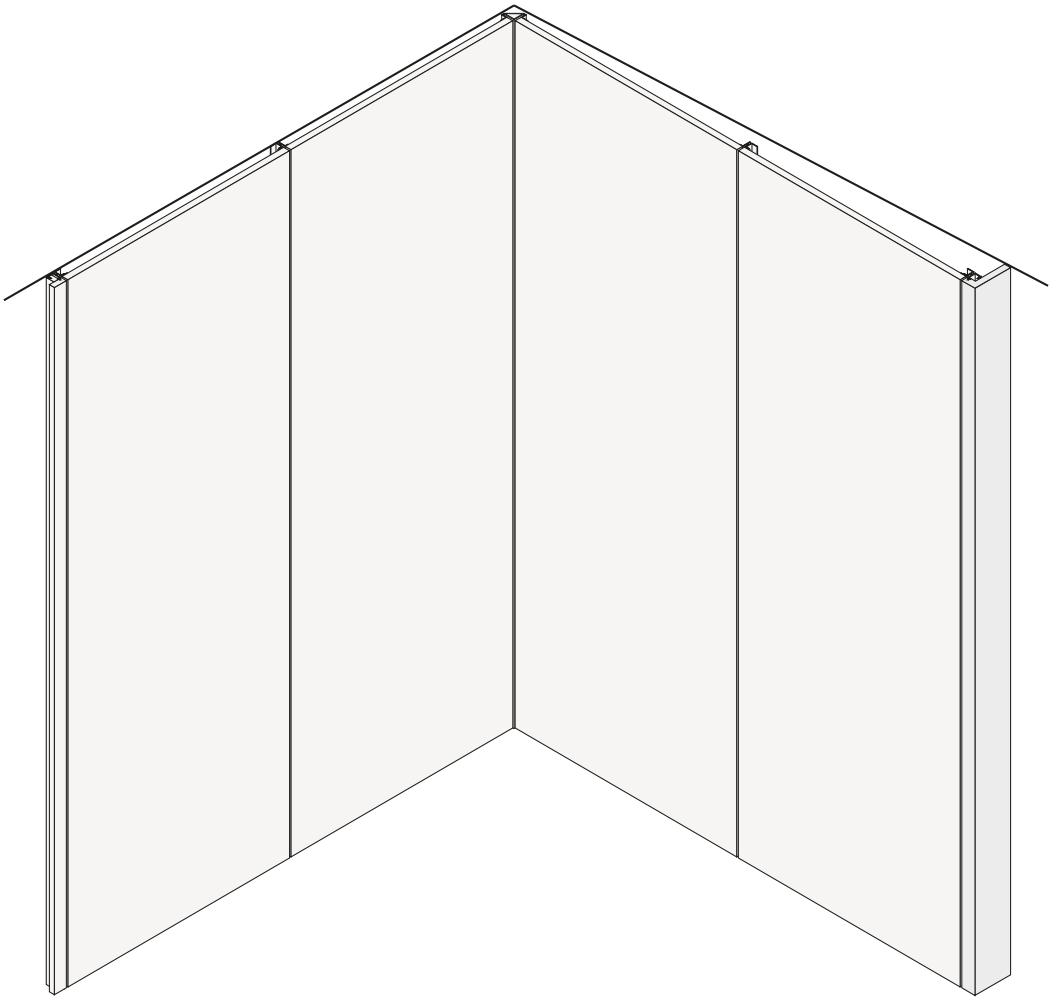

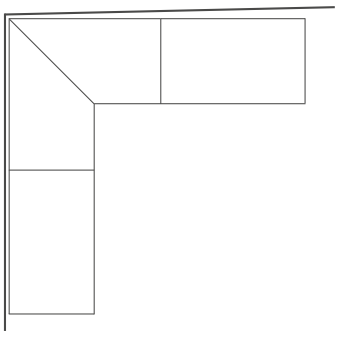

??????????? ????? ??? ?????? ???????? ??????? ??????? ?? 52 ?? 300 ?? ? ???????? 150 ??, ? ???????????? ?????????? ?? 60 ??, ??? ????????????? ??? ????? ???? ????? 90° (??? ??????????? ? ????????). ??????? ??????? ????? ???? ????????????? ??????? (????? ??????????) ? ???????? ??? ???????.

Poliform

UBIK
R&d Poliform, 2003

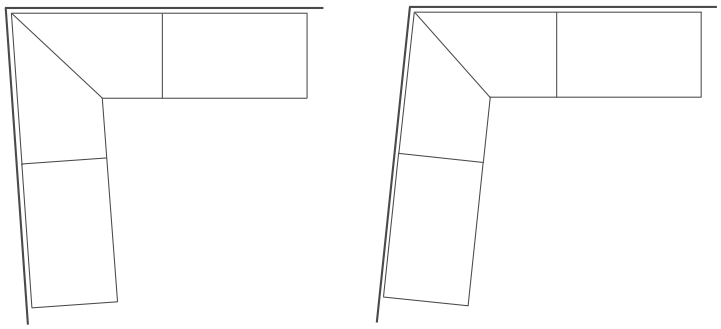

??????? ??? ????????????? ?????: ??????????? ???? 85°, ???????????? ???? 100° (??? ??????????? ? ???????? ??? ?????????? ?????????). ??? ????????????? ????? ????????????? ????? ? ????????? ??????????? ????????.

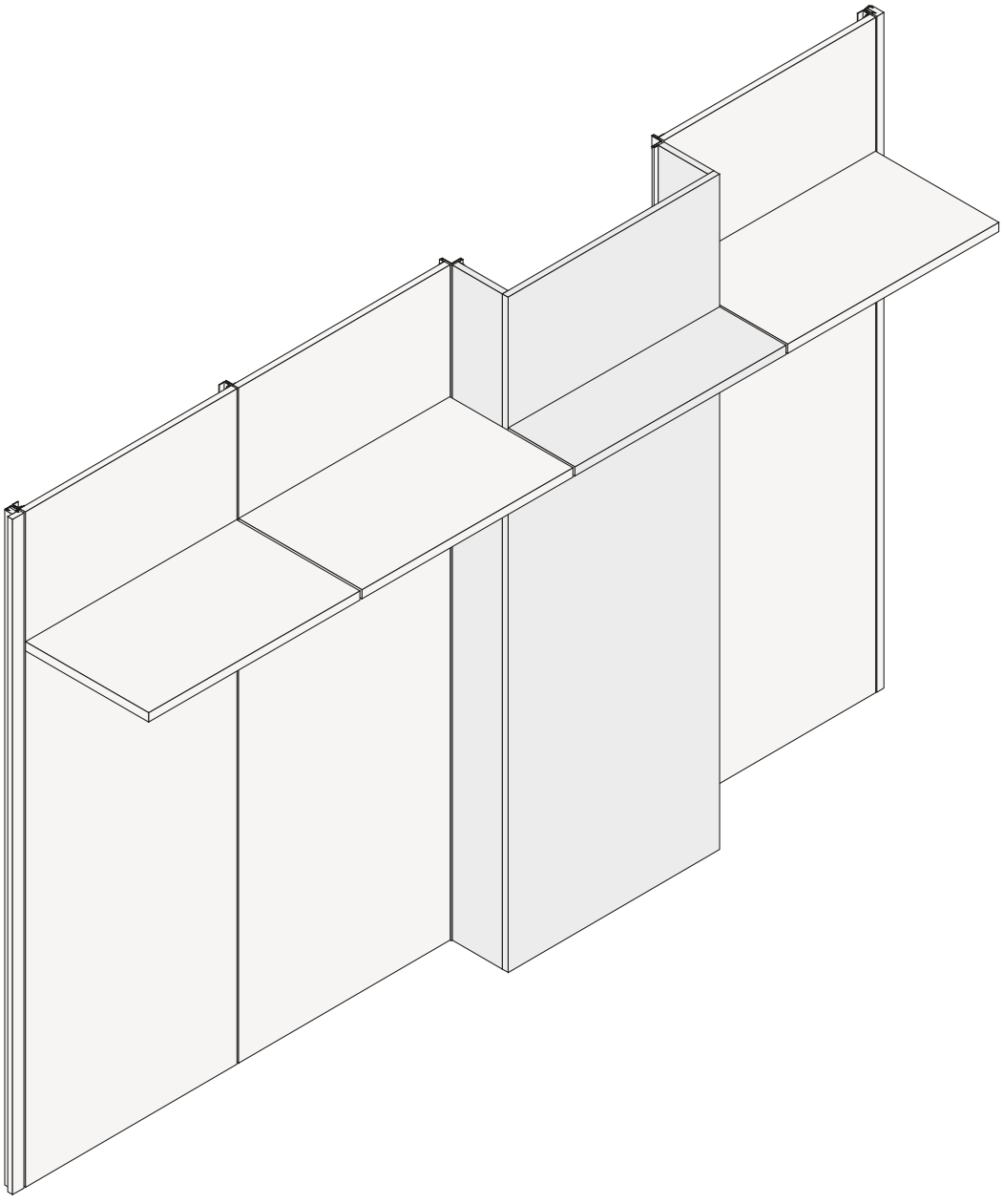

?????? ??????? ??? ??????? ??????? (???? ??? ???? ? ????????? ?????????). ?????? ??????????? ???? ?? ???????????? ? ?????????? ? ??????? ???????? ?? ??????.

Poliform

UBIK
R&d Poliform, 2003

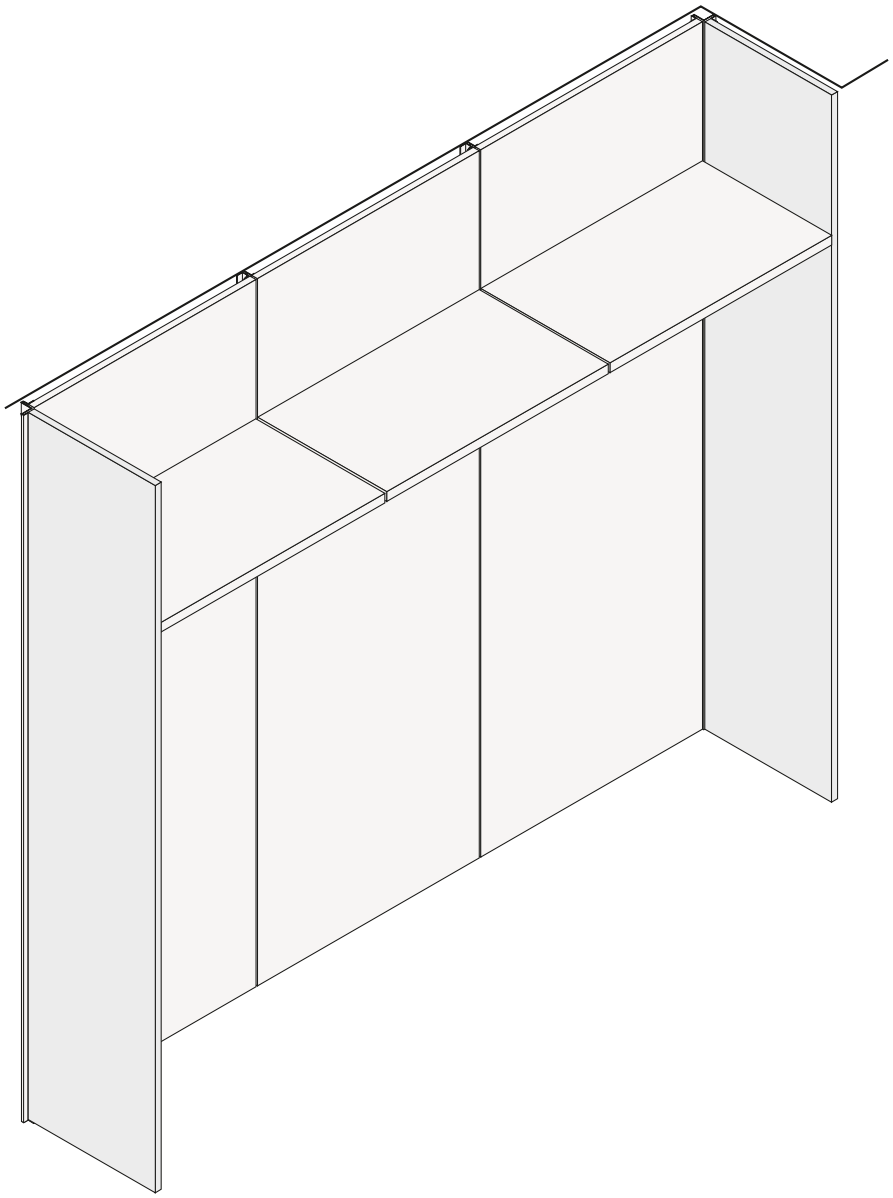

????? ????????? ???????? ?? ????? ??????????. ?????? ??????????? ???? ?? ???????????? ? ?????????? ? ??????? ???????? ?? ??????.

Poliform

UBIK
R&d Poliform, 2003

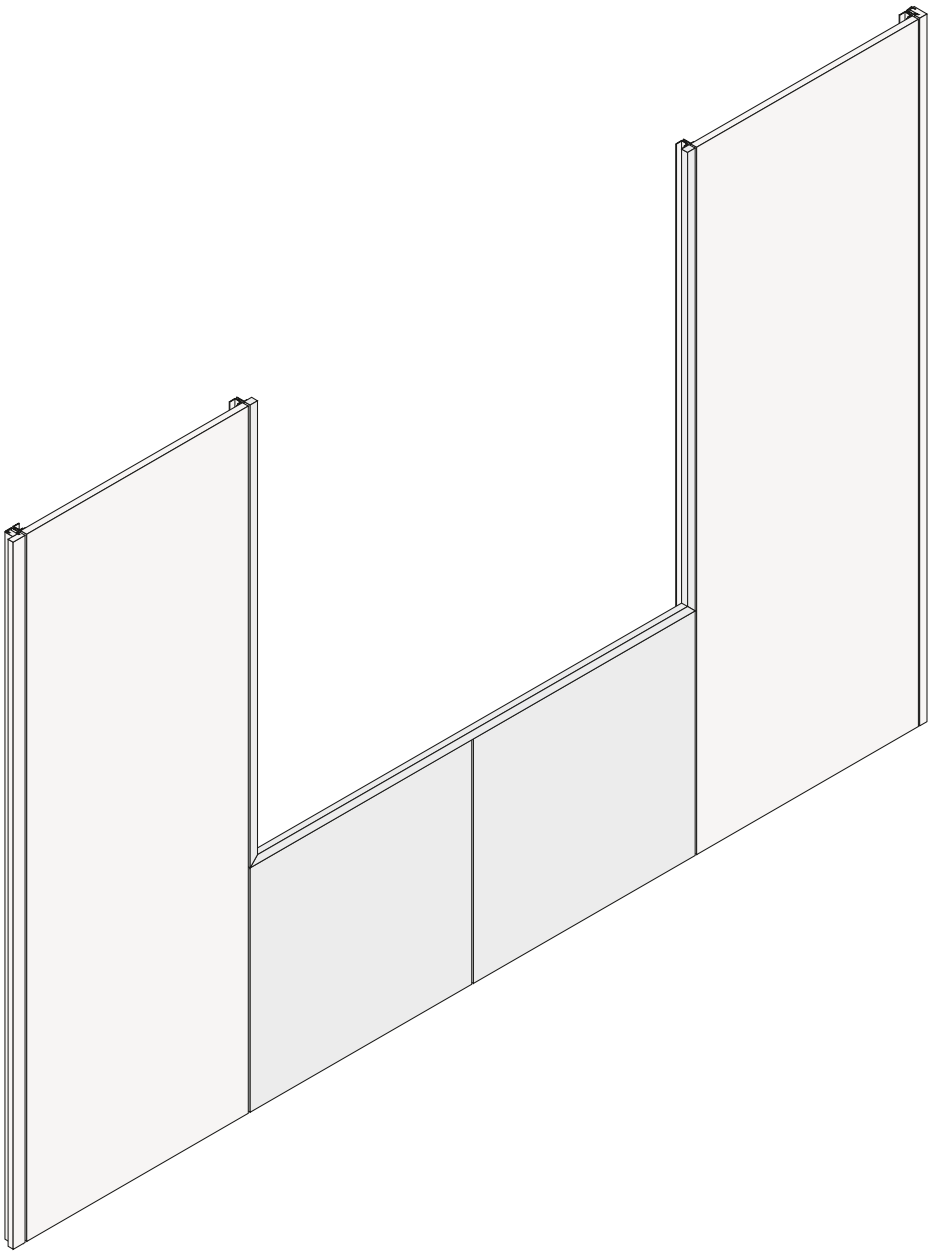

????? ????????? ?????????? ? ???????????? ???????? ????????????? ??????, ?????? ? ? ??????? ????????.

Poliform

UBIK
R&d Poliform, 2003

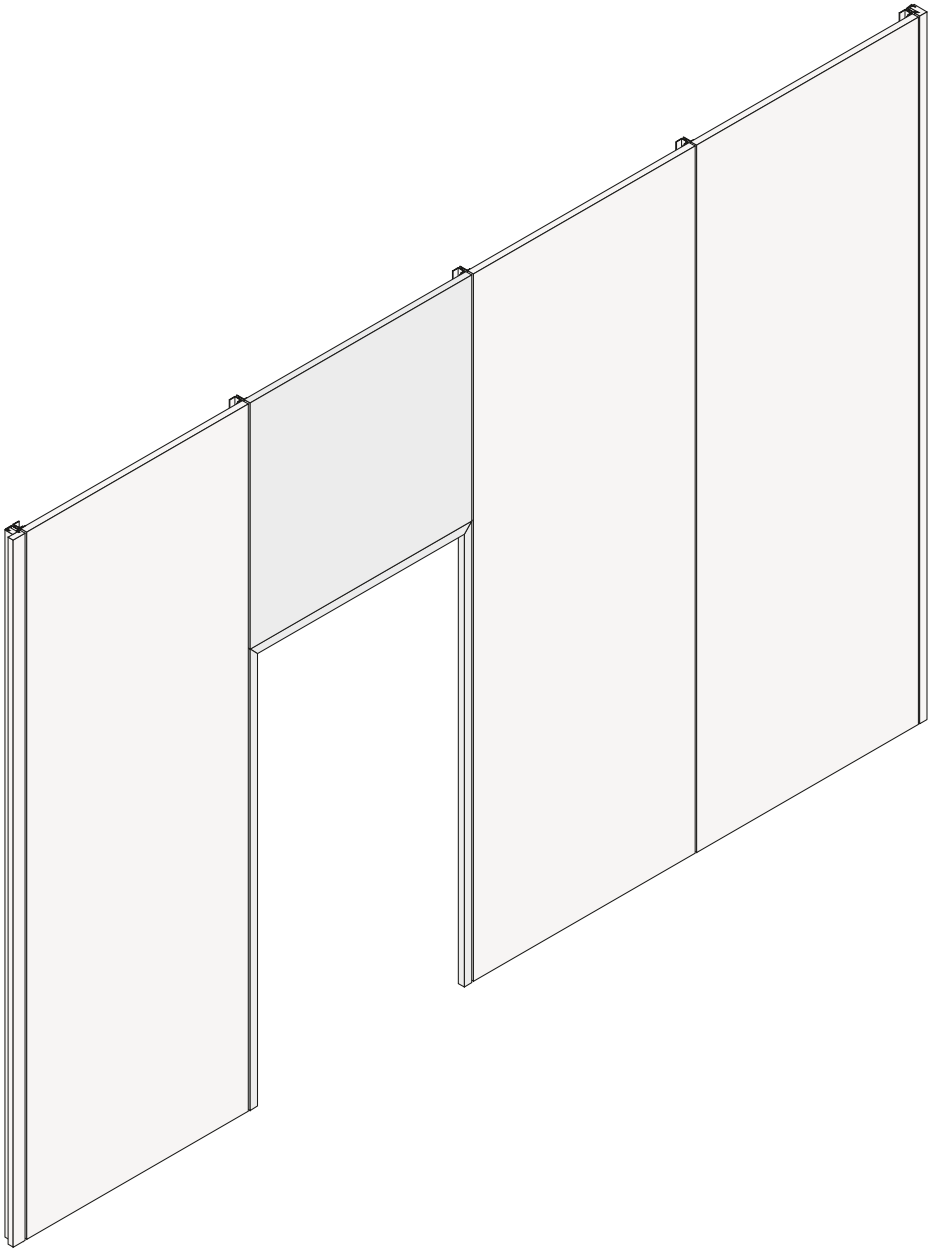

????? ????????? ?????????? ? ???????????? ???????? ????????????? ?????? ? ??????, ??????? ????? ???? ????????? ? ???????? ?????? ???????? ??? ?????????? ???????????? ?????.

??????? ?????????

Poliform

UBIK
R&d Poliform, 2003



??????: ?????????????? ????? ???
???????????: ??????????????
????? ???
Tecnocover: 05 ?????, 06 ??????
????
?????????????? ??????: ??????????
???????



??????: ?????????????? ????? ???
???????????: ??????????????
????? ???
Tecnocover: 05 ?????, 06 ??????
????
?????????????? ??????: ???????
???????



?????? ? ????????????:
??????????????? ????? ???
?????: ?????? ?????
Tecnocover: 05 ?????, 06 ???????
????
?????????????? ??????: ??????????
???????



?????? ? ????????????: ????????
???????
?????: ??????????????? ????? ???
Tecnocover: 05 ?????, 06 ??????
????
?????????????? ??????: ??????????
???????

Poliform

UBIK
R&d Poliform, 2003



?????? ????????? ???????
???????????? ????????? ???????
Tecnocover: 05 ?????, 06 ??????
????
????????????? ??????? ??????????
???????





?????? ? ????????????:
????????????? ????? ???
?????: ????????????? ?????
???????
Tecnocover: 01 ????????
????????????? ??????: ???????
???????

?????? ? ????????????:
????????????? ????? ???
?????: ????????? ?????
Tecnocover: 01 ????????
????????????? ??????: ???????
???????

Poliform

UBIK
R&d Poliform, 2003



?????? ? ?????????????:
?????????????? ????? ???????
?????: ?????? ???????
Tecnocover: 01 ????????
????????????? ??????: ???????
???????



??????: ???????? ?????
????????????: ???????? ?????
Tecnocover: 01 ????????
????????????? ??????: ???????
???????



??????: ?????????????? ?????
??????? ????
????????????: ??????????????
????? ??????? ????
Tecnocover: 05 ?????, 06 ??????
????
????????????? ??????: ??????????
???????

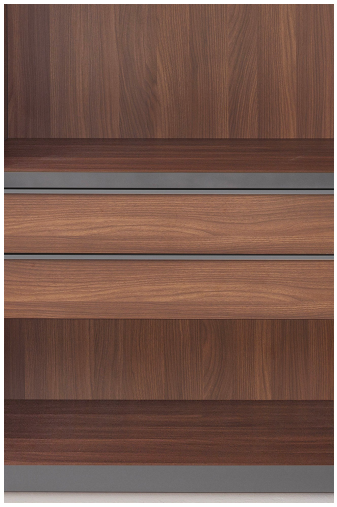

??????: ?????????????? ?????
??????? ????
????????????: ??????????????
????? ??????? ????
Tecnocover: 01 ????????
????????????? ??????: ???????
???????

Poliform

UBIK
R&d Poliform, 2003



?????? ? ?????????????:
??????????????? ????? ???????
????
?????: ?????? ?????
Tecnocover: 05 ?????, 06 ??????
????
????????????? ??????: ??????????
???????



?????? ? ????????????: ????????
???????
?????: ?????????????? ?????
??????? ????
Tecnocover: 05 ?????, 06 ??????
????
????????????? ??????: ??????????
???????



??????: ???????? ???????
????????????: ???????? ???????
Tecnocover: 05 ?????, 06 ??????
????
????????????? ??????: ??????????
???????

Poliform

UBIK
R&d Poliform, 2003



?????? ? ?????????????:
?????????????? ????? ???????
????
?????: ?????????????? ?????
???????
Tecnocover: 01 ????????
????????????? ??????: ???????
???????

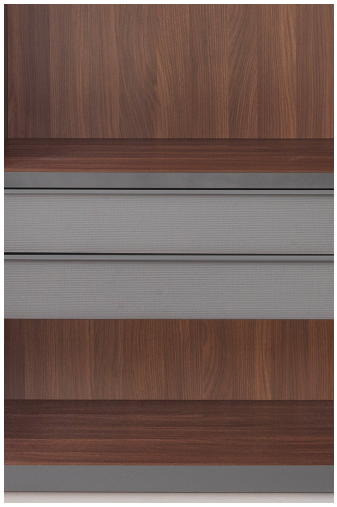

?????? ? ?????????????:
?????????????? ????? ???????
????
?????: ???????? ?????
Tecnocover: 01 ????????
????????????? ??????: ???????
???????



?????? ? ?????????????:
?????????????? ????? ???????
?????: ?????? ???????
Tecnocover: 01 ????????
????????????? ??????: ???????
???????



??????: ???????? ?????
?????????????: ???????? ?????
Tecnocover: 01 ????????
????????????? ??????: ???????
???????

Poliform

UBIK
R&d Poliform, 2003



??????: ?????????????? ?????
????????? ???
???????????: ??????????????
????? ????????? ???
Tecnocover: 05 ?????, 01 ????????
????????????? ??????: ???????
???????



?????? ? ????????????:
????????????? ????? ?????????
???
?????: ?????????????? ?????
???????
Tecnocover: 05 ?????, 01 ????????
????????????? ??????: ???????
???????



?????? ? ????????????:
????????????? ????? ?????????
???
?????: ?????? ???????
Tecnocover: 05 ?????, 01 ????????
????????????? ??????: ???????
???????



?????? ? ????????????:
????????????? ????? ?????????
???
?????: ?????? ?????
Tecnocover: 05 ?????, 01 ????????
????????????? ??????: ??????????
???????

UBIK
R&d Poliform, 2003



??????: ???????? ???????
????????????: ???????? ???????
Tecnocover: 05 ?????, 01 ????????
????????????? ??????: ??????????
???????



?????? ? ?????????????:
?????????????? ????? ?????????
???
?????: ???????? ?????
Tecnocover: 05 ?????, 01 ????????
????????????? ??????: ???????
???????



??????: ???????? ?????
????????????: ???????? ?????
Tecnocover: 05 ?????, 01 ????????
????????????? ??????: ???????
???????

Poliform

UBIK
R&d Poliform, 2003



??????: ?????????????? ????? ????????? ???
????????????: ?????????????? ????? ????????? ???
Tecnocover: 05 ?????, 01 ????????
????????????? ??????: ?????????? ???????



?????? ? ????????????: ???????? ???????
?????: ?????????????? ????? ????????? ???
Tecnocover: 05 ?????, 01 ????????
????????????? ??????: ?????????? ???????

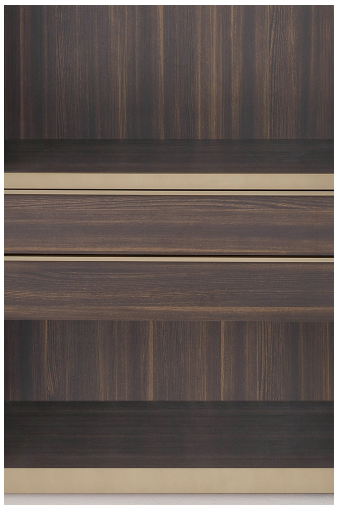

??????: ?????????????? ????? ??? ????????
????????????: ?????????????? ????? ??? ????????
Tecnocover: 06 ?????? ????, 02 ?????-??????????
????????????? ??????: ?????????? ???????

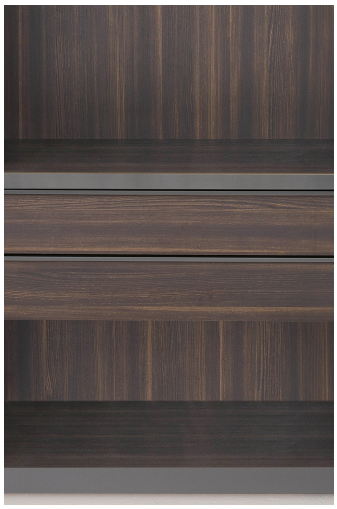

??????: ?????????????? ????? ??? ????????
????????????: ?????????????? ????? ??? ????????
Tecnocover: 06 ?????? ????, 01 ????????
????????????? ??????: ??????? ???????

Poliform

UBIK
R&d Poliform, 2003

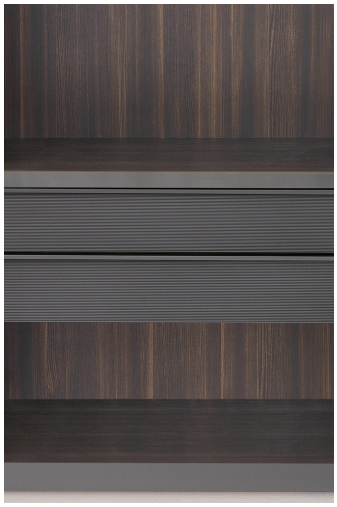

?????? ? ?????????????:
?????????????? ????? ???
????????
?????: ?????? ???????
Tecnocover: 06 ?????? ????, 01
????????
????????????? ??????: ???????
???????



?????? ? ?????????????:
?????????????? ????? ???
????????
?????: ??????????????? ?????
???????
Tecnocover: 06 ?????? ????, 01
????????
????????????? ??????: ???????
???????

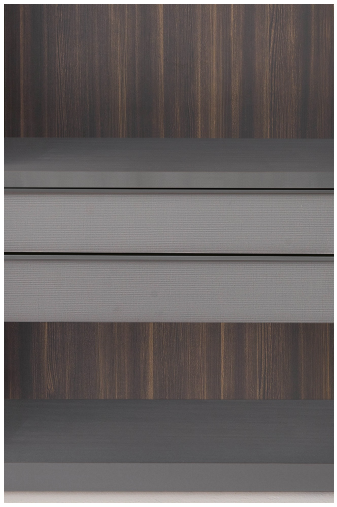

??????: ???????? ?????
????????????: ???????? ?????
Tecnocover: 06 ?????? ????, 01
????????
????????????? ??????: ???????
???????



??????: ??????????????? ?????
???????
????????????: ???????????????
????? ???????
Tecnocover: 06 ?????? ????, 01
????????
????????????? ??????: ???????
???????

Poliform

UBIK
R&d Poliform, 2003

????????????

??????????? ?????????

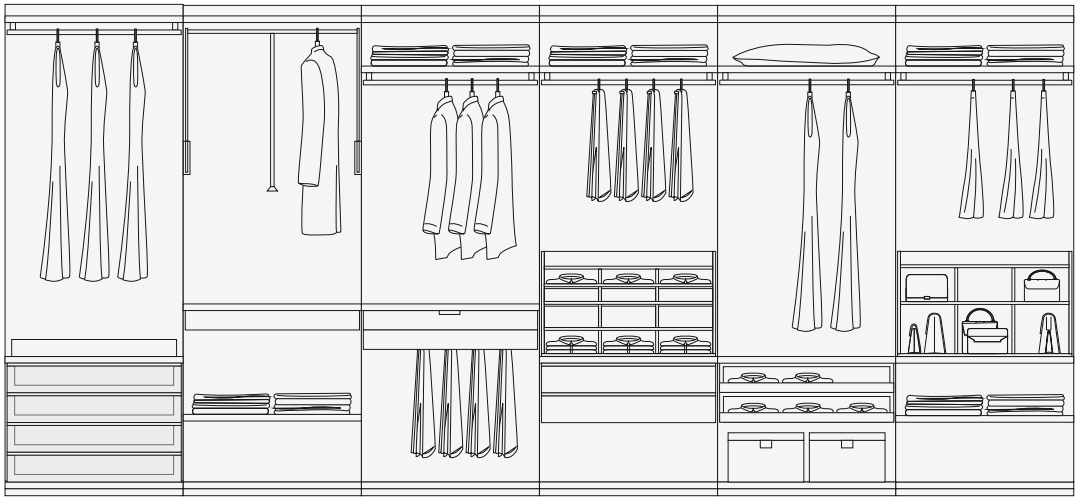

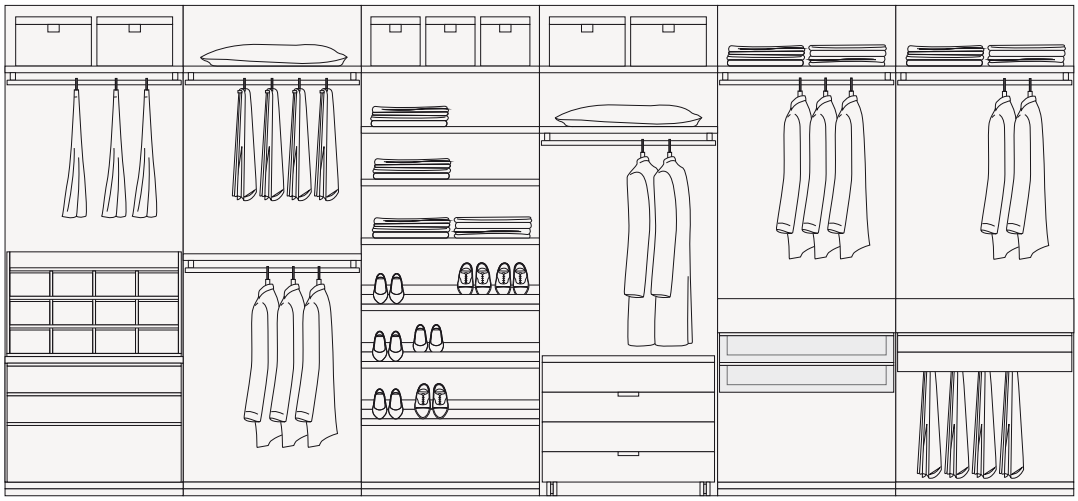

Poliform

UBIK
R&d Poliform, 2003

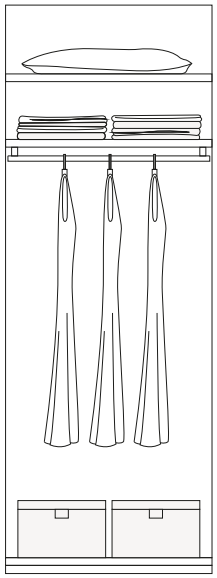

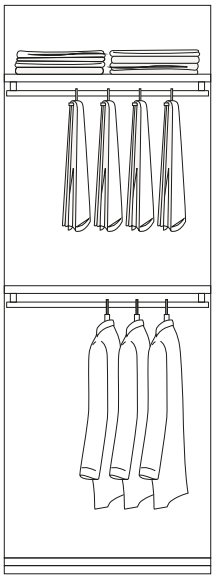

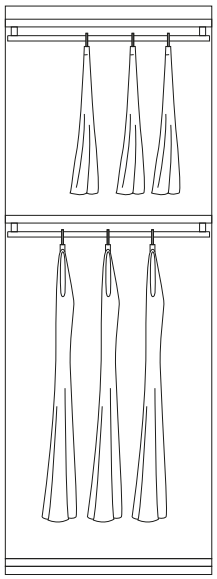

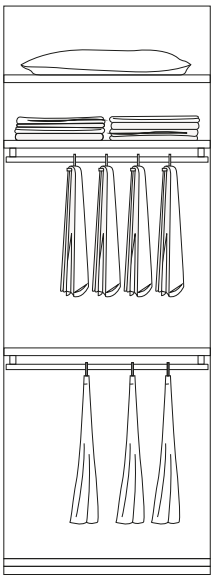

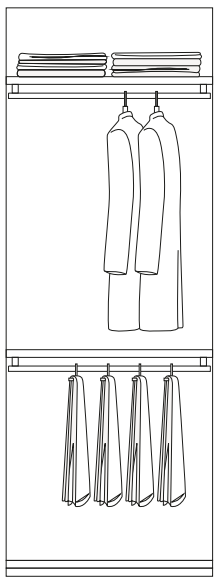

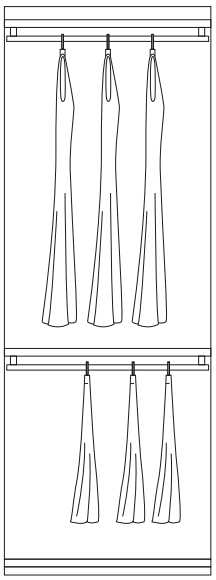

Poliform

UBIK
R&d Poliform, 2003

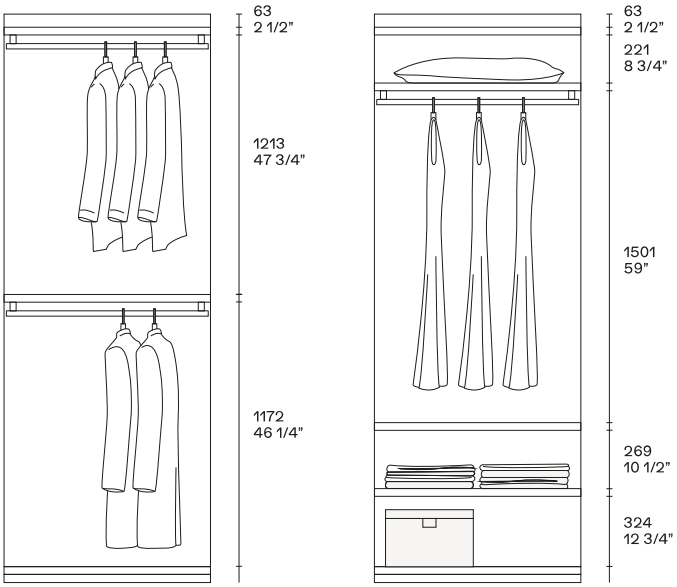

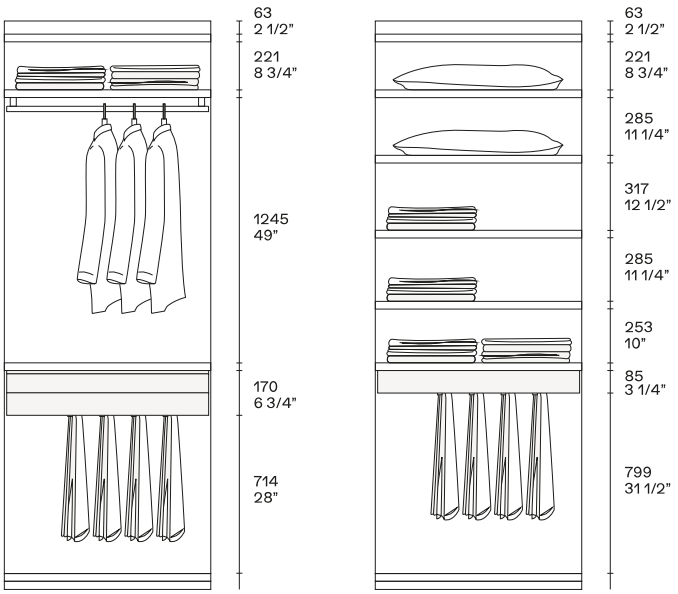

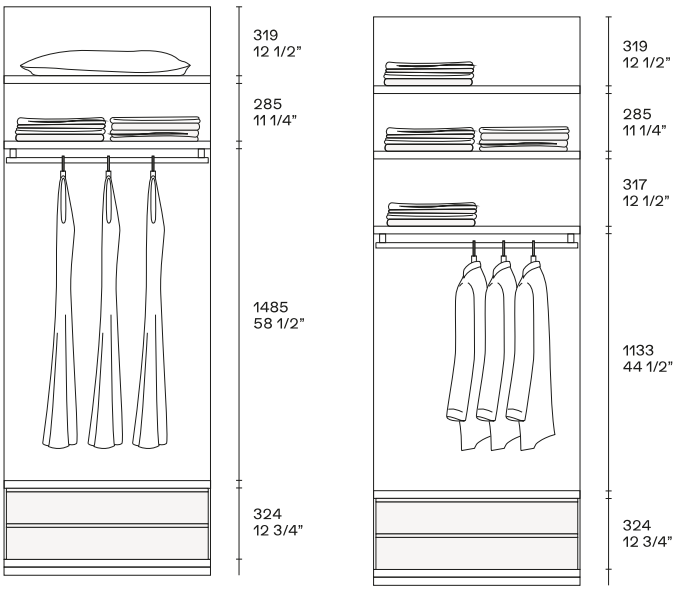

Poliform

UBIK
R&d Poliform, 2003

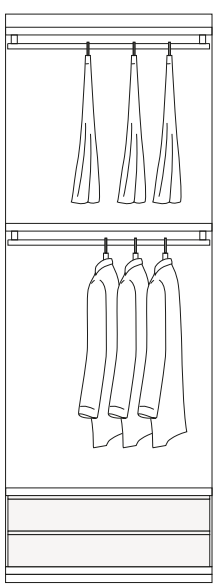

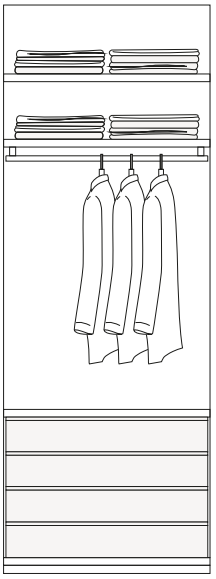

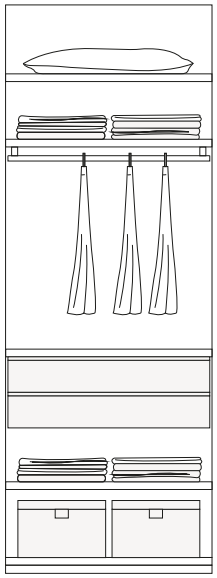

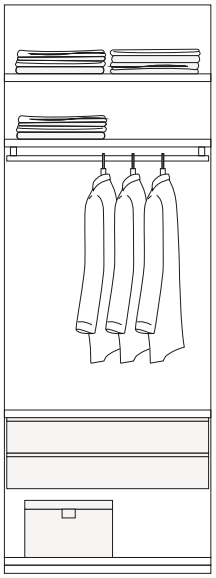

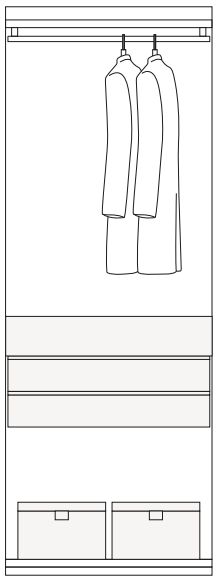

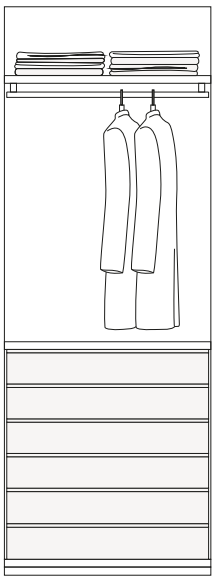

Poliform

UBIK
R&d Poliform, 2003

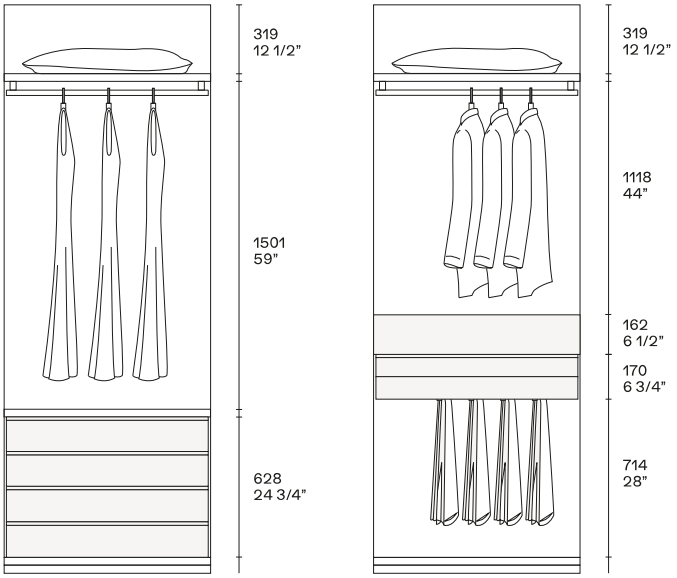

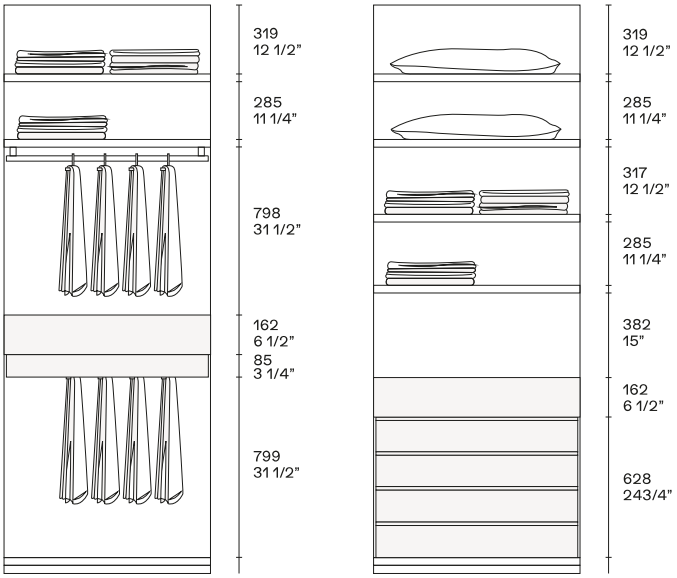

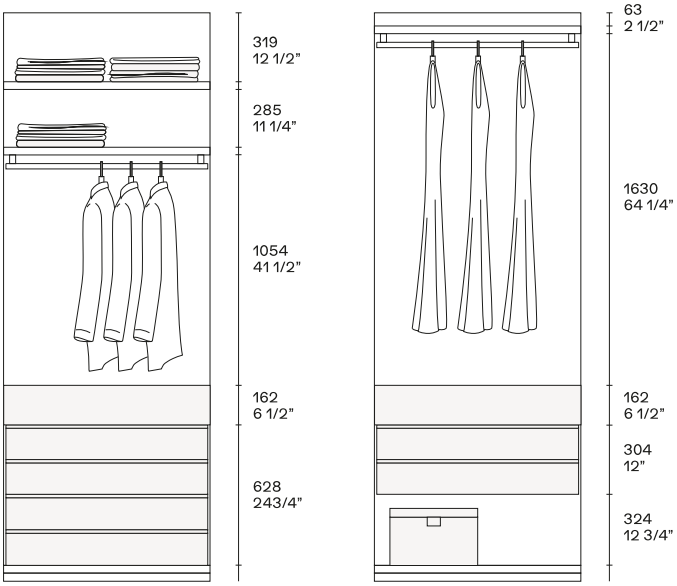

Poliform

UBIK
R&d Poliform, 2003

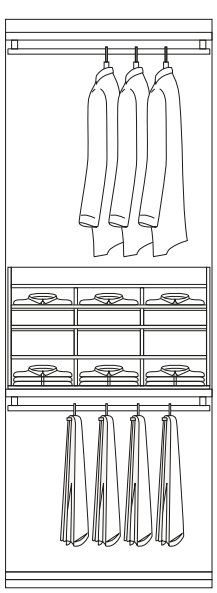

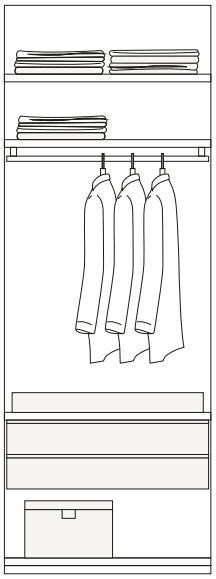

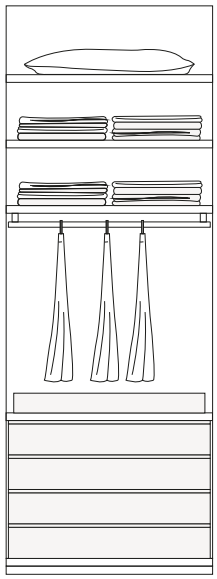

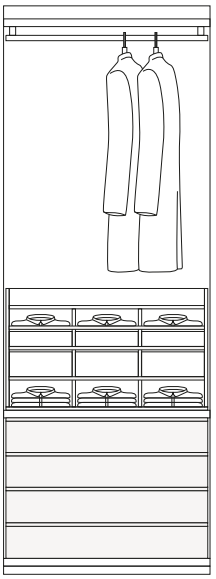

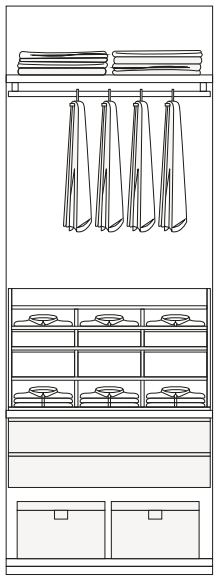

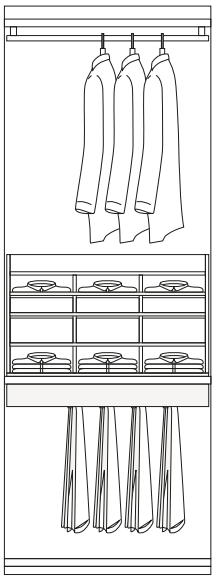

Poliform

UBIK
R&d Poliform, 2003

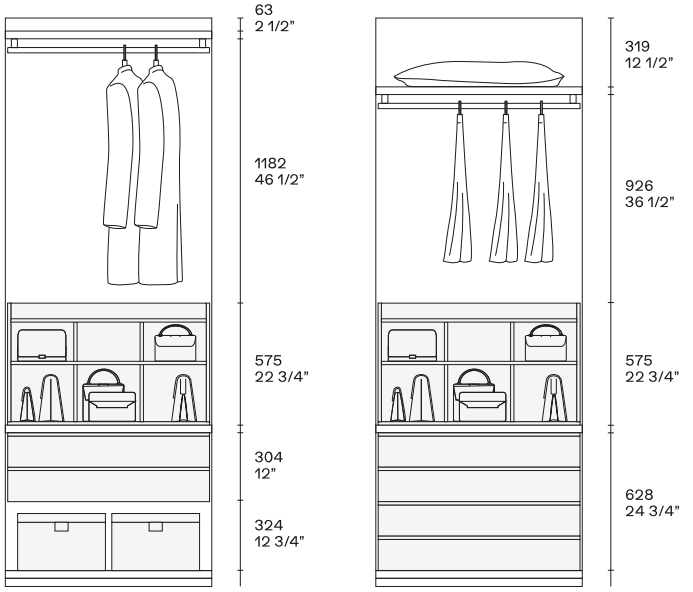

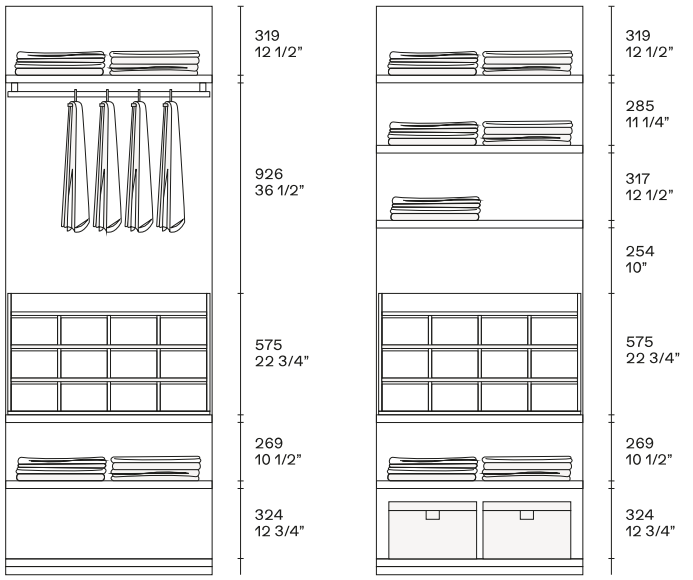

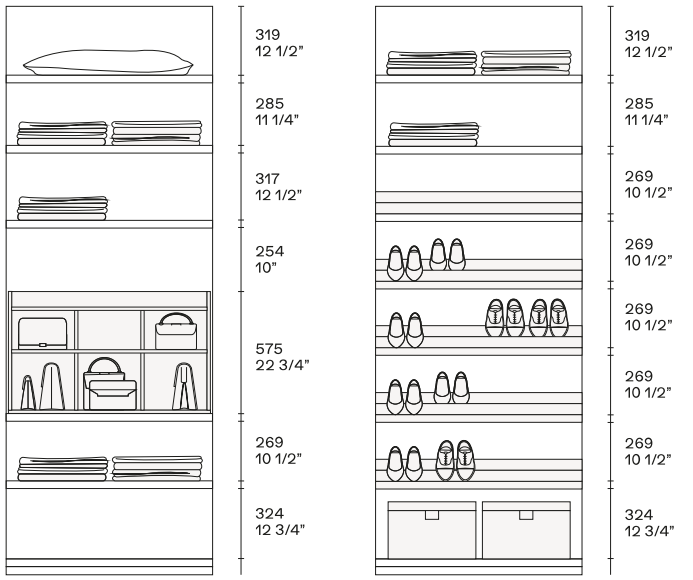

Poliform

UBIK
R&d Poliform, 2003

??????? ????????????



?????????????? ????? ???

???????? ??? ????? ? ??? ???? ????? ??????, ?????? ? ???????????? ????????? ????????.



?????????????? ????? ??????? ????

???????? ??? ????? ? ??? ???? ????? ??????, ?????? ? ???????????? ????????? ????????.



?????????????? ????? ????????? ???

???????? ??? ????? ? ??? ???? ????? ??????, ?????? ? ???????????? ????????? ????????.

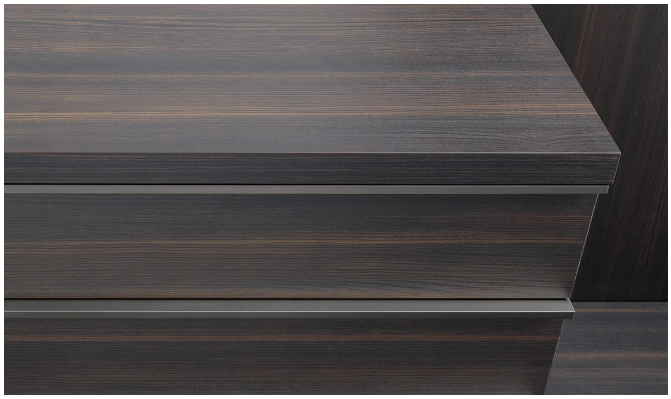

?????????????? ????? ??? ????????

???????? ??? ????? ? ??? ???? ????? ??????, ?????? ? ???????????? ????????? ????????.



?????????????? ????? ???????? ???????

???????? ??? ????? ? ??? ???? ????? ??????, ?????? ? ???????????? ????????? ????????.



?????????????? ????? ???????? ?????

???????? ??? ????? ? ??? ???? ????? ??????, ?????? ? ???????????? ????????? ????????.

Poliform

UBIK
R&d Poliform, 2003



?????????????? ????? ???????

???????? ??? ????? ? ??? ???? ????? ??????, ?????? ? ???????????? ????????? ???????.



?????? ??????????

???????? ??? ??????? ??????, ????????, ??????? ??? ????, ? ?????? Track ? ??????? ????????? ????? ??????? ??? ??????????. ????????? ????? ? ??????? ? ????????? ????? ????? ???????? ?? ????????? ??????? ? ????????? ????? ??????? ??? ??????????, ? ???????????? ?? ????????? ??????? ?????. ????? Step ?? ????? ???? ????????????.



?????????? ?????? ???????

???????? ??? ??????? ??????, ????????, ??????? ??? ????, ? ?????? Track ? ??????? ????????? ????? ???????. ????????? ????? ? ??????? ? ????????? ????? ????? ???????? ?? ????????? ??????? ? ????????? ????? ???????. ????? Step ?? ????? ???? ????????????.

????? ? ?????? ??????



????? ? ?????? ?????? ?? ??????????????? ?????. ??? ??????????????? ????? ????????????? 7 ????? ???????. ??????? 35 ??, ??????? ????? 400 ? 545, ??????? ?????? ????? 545.



????? ? ?????? ?????? (?????? ????????): ??????????????? ????? ? ??????? ??????? ?? ????????? ? ??????? ????????? ????? ??????? ??? ??????????. ??? ??????????????? ????? ????????????? 7 ????? ???????. ??????? 35 ??, ??????? ????? 400 ? 545, ??????? ?????? ????? (?????? ????????) 545.

Poliform

UBIK
R&d Poliform, 2003



????? ? ?????? ?????? ? ????????? Tecnocover, ????? ?? 4 ????????. ???? ?? ???????? ? ??????? ????????? ????? ??????? ??? ???????????. ??????? ?????? ????? ?? ?????????????? ????? ????? ???????. ????????????? ???????????? ??? ????? ?????? ?? ???????????? ?????? 1630 ??. ??????? 35 ??, ??????? ????? 400 ? 545, ??????? ?????? ????? 545.



????? ? ?????? ?????? ? ????????? Tecnocover 05 ????? ?????. ???? ?? ???????? ? ??????? ????????? ????? ??????? ??? ???????????. ??????? ?????? ????? ?? ?????????????? ????? ????? ???????.

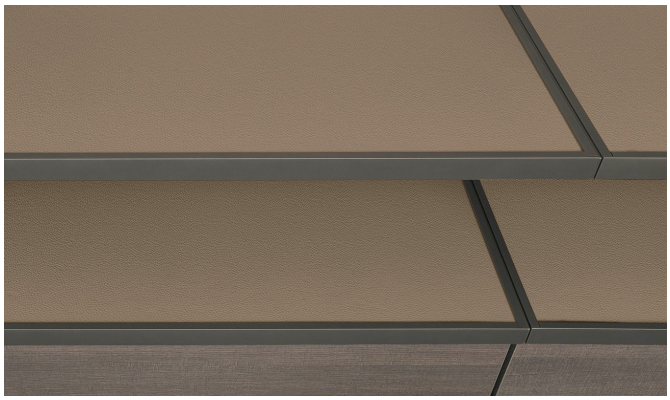

????? ? ?????? ?????? ? ????????? Tecnocover 06 ????????? ?????. ???? ?? ???????? ? ??????? ????????? ????? ??????? ??? ???????????. ??????? ?????? ????? ?? ?????????????? ????? ????? ???????.



????? ? ?????? ?????? ? ????????? Tecnocover 01 ????? ???????. ???? ?? ???????? ? ??????? ????????? ????? ??????? ??? ???????????. ??????? ?????? ????? ?? ?????????????? ????? ????? ???????.



????? ? ?????? ?????? ? ????????? Tecnocover 02 ?????-??????????? ?????. ???? ?? ???????? ? ??????? ????????? ????? ??????? ??? ???????????. ??????? ?????? ????? ?? ?????????????? ????? ????? ???????.

Poliform

UBIK
R&d Poliform, 2003



????? ?? ????????? ?????? ? ????? ?? ???????? ? ??????? ????????? ????? ??????? ??? ???????????. ??????? 35 ??, ??????? ????? 400 ? 545 ??.

???????





??????? ??????? ????? ???????????. ???????????? ???????? ????????? ? ??????. ???????? 3 ???????? ?????? ????? ??? ??????? Ubik ? ??????? ???????.

??????? ??????? ????? ???????. ???????????? ???????? ????????? ? ??????. ???????? 3 ???????? ?????? ????? ??? ??????? Ubik ? ??????? ???????.

Poliform

UBIK
R&d Poliform, 2003



???????? Tecnocover ? ??????? ?? 4 ????????. ??????? ??????? ????? ??????? ??? ??????????. ???????????? ???????? ????????? ? ??????. ???????? 3 ???????? ?????? ????? ??? ??????? Ubik ? ??????? ???????.

Poliform

UBIK
R&d Poliform, 2003



??????? ??????? ????? ???????. ???????????? ??????????? 6 ??. ? ?????????? ????????? ? ?????? ??????? ? ??????? ????. ?????? ???????????? ? ??????????? ??? ?????? ??????. ??? ?????? ?????? ??????? 619, 941 — ??????? 886.

Poliform

UBIK
R&d Poliform, 2003



???????: ???, ???? ???????. ? ???????? 4 ??.



???????: ???, ???? ???????. ? ???????? 4 ??.



???????: ???, ???? ???????. ? ???????? 1 ??.



??????? ????? ???????. ??????????????? ?? ?????? ? ????????? ??????? ????? (???????? ?????????? ?????).

??????? ?????????





???????????? ????? ?????? ???????? 3000° K, 110 ??? 220 ? ? ????????? ? ?????????? ??????? ? ???????? ??? ???????????. ???????? ????? ????? ????? ? ??? ??????? ????, ??? ????????????? ??? ???????????. ????? ??????? ??????????? ?? ?????? ??????? ??????? ?????? ??????. ??????????? ????? ???????????? ?????? ? ??????????? ? ?????? ???????, ????????????? ??? ??????????? ? ???????????. ?????? ??????, ????????????? ??? ??????????? ? ???????????, ?????????? ??? ??????? ???????????? ???? ? ????? ? ????????? ??????? ?????. ??????????? ?????? ?????????? ? ??????????? ??? ?????? ?????? ? ? ??????, ????????????? ????? ? ?????????? ???????.

Poliform

UBIK
R&d Poliform, 2003

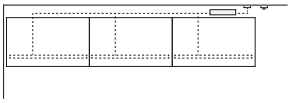

??????????? ???????????

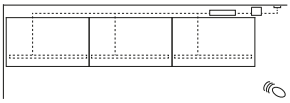

??????????? ???????????

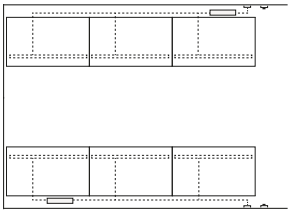

??????? ???????????

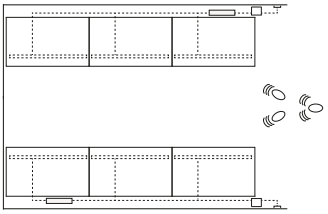

??????? ???????????

?????

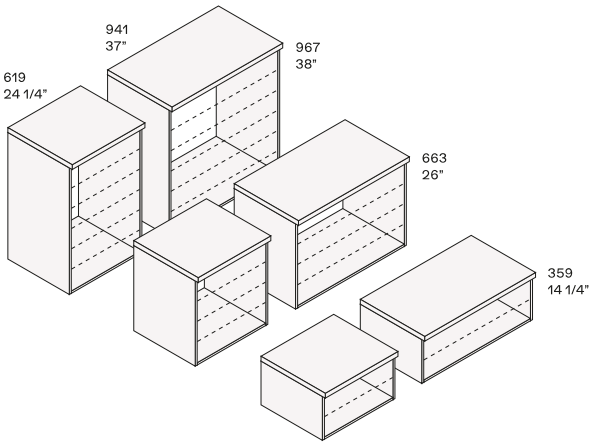

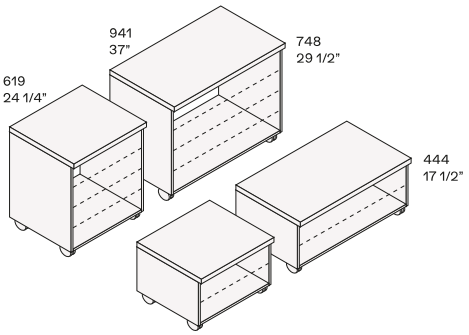

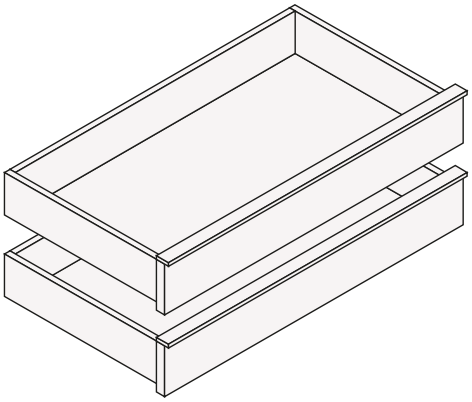

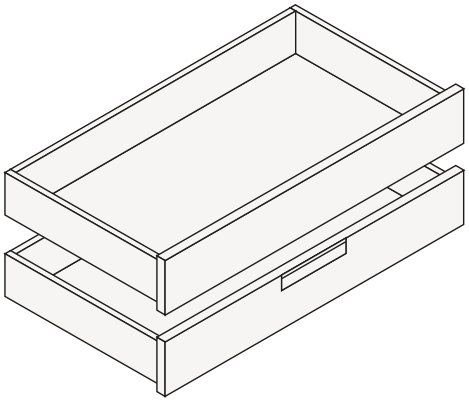

Poliform

UBIK
R&d Poliform, 2003

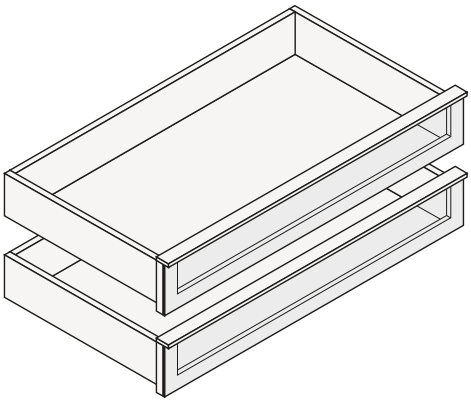

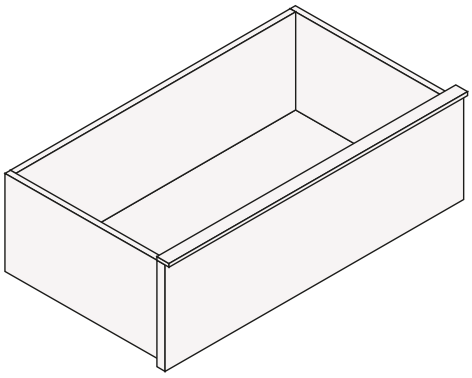

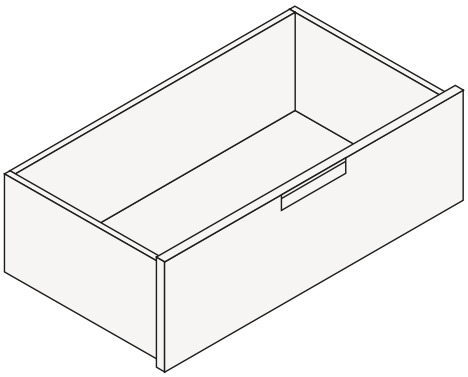

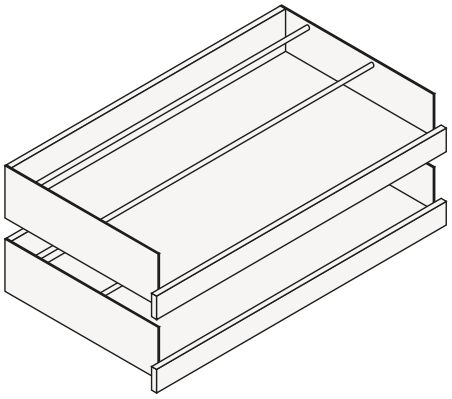

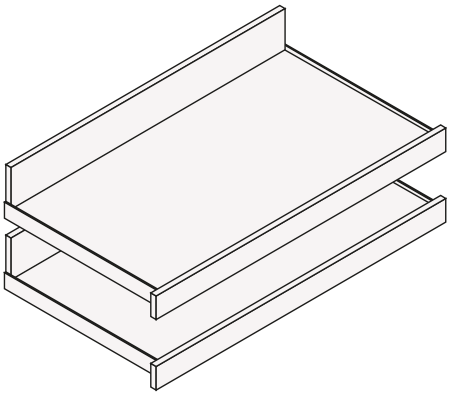

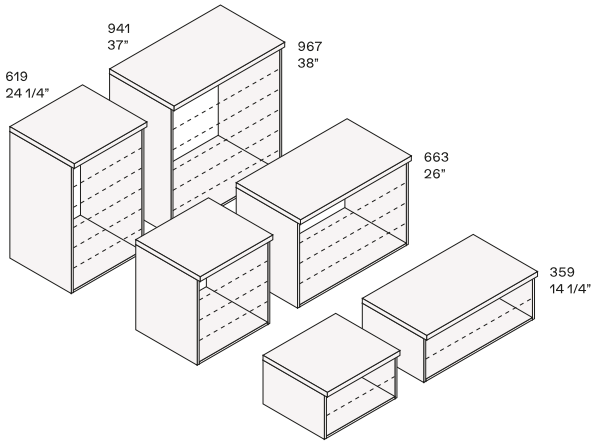

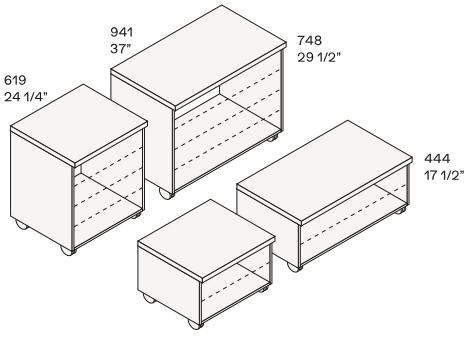

Poliform

UBIK
R&d Poliform, 2003



??????????? ??????? ?? ?????????????? ?????, 7 ????? ??????? ??? ???????????? ???????? 2 ??????. ????? Track. ??????? ??????? ????? ??????? ??? ??????????. ????????? ????????? ????? ? ??????? ???????????.



??????????? ??????? ?? ?????????????? ?????, 7 ????? ??????? ??? ???????????? ???????? 2 ??????. ????? Track. ??????? ??????? ????? ??????? ??? ??????????. ????????? ????????? ????? ? ??????? ???????????.



??????????? ????? ?? ????????? ???????????????? ??????. ?????? ????? ??????? ??? ??????????. ????? Track. ??????? ??????? ????? ??????? ??? ??????????. ????????? ????????? ????? ? ??????? ???????????.



??????????? ??????? ?? ?????????????? ?????, 7 ????? ??????? ?? ?????. ????? Step. ??????? ??????? ????? ??????? ??? ?????????? ??? ?? ???????? ?? Tecnocover (????? ?? 4 ????????). ????????? ????????? ????? ? ??????? ???????????.



??????????? ??????? ?? ?????????????? ?????, 7 ????? ??????? ?? ?????. ????? Step. ??????? ??????? ????? ??????? ??? ?????????? ??? ?? ???????? ?? Tecnocover (????? ?? 4 ????????). ????????? ????????? ????? ? ??????? ???????????.

Poliform

UBIK
R&d Poliform, 2003



????? ? ??????? ???????? ????? ??????? ??? ??????????. ??? ????????? ?????? ?? ????????????? ?????, ??????????? ??? ??????.



???????????? ???????, ? ??????? ???????? ????? ??????? ??? ??????????. ??????????? ????? Step ??????????? ?? ??????????? ????? ??????? ?????. ??????? ???? ??????? ??????????? «?????????» ??????. ?? ??????? ????? ????? ?????????? ?? ??? ?????. ??? ?????????? ??????, ?? ??????????? ??????? ? ??????????? ???????? ?? ???????????.



???????????? ????? ? ??????? ???????? ????? ??????? ? ???????? ?? Tecnocover (????? ?? 4 ????????) ??? ? ??????? ???????? ????? ?????????? ? ???????? ?? Tecnocover (????? ?? 4 ????????). ??? ?????????? ??????, ?? ??????????? ??????? ? ??????????? ???????? ?? ???????????.



??????, ????????????? ?????, 7 ????? ???????. ?????? ? ??????? ???????? ????? ??????? ??? ??????????. ????????? ????????? ??????? ? ??????? ???????????.



??????, ????????????? ?????, 7 ????? ???????. ?????? ? ????????? ? ??????? ???????? ????? ??????? ??? ??????????. ????????? ????????? ??????? ? ??????? ???????????.

Poliform

UBIK
R&d Poliform, 2003



?????????? ????? ?? ?????? ??? ??????. ?????????????? ????? ????? ???????.



?????????????? ??? ? ????????? Tecnocover, ????? ?? 4 ????????. ?? ???????? ??? ????????? ? ??????????, ????????? ???? ??????? ???????????? ?????????????? ?? ??? ?????????? ??? ?????????? ??????.



????????: ?????????????? ????? ????? ???????. ??? ??????? ? ????? ? ?? ?????????.



????????: ?????????????? ?????, 7 ????? ???????. ?????? ? ????????? ????????? ??? ????? ? ??????? ???????? ????? ??????? ??? ??????????.



?????????????? ??? ? ????????? Tecnocover, ????? ?? 4 ????????. ?????????? ??? ????????? ? ??????????, ????????? ???? ??????? ???????????? ?????????????? ?? ??? ?????????? ????????? ? ????????? ??? ?????.

Poliform

UBIK
R&d Poliform, 2003

941
37”

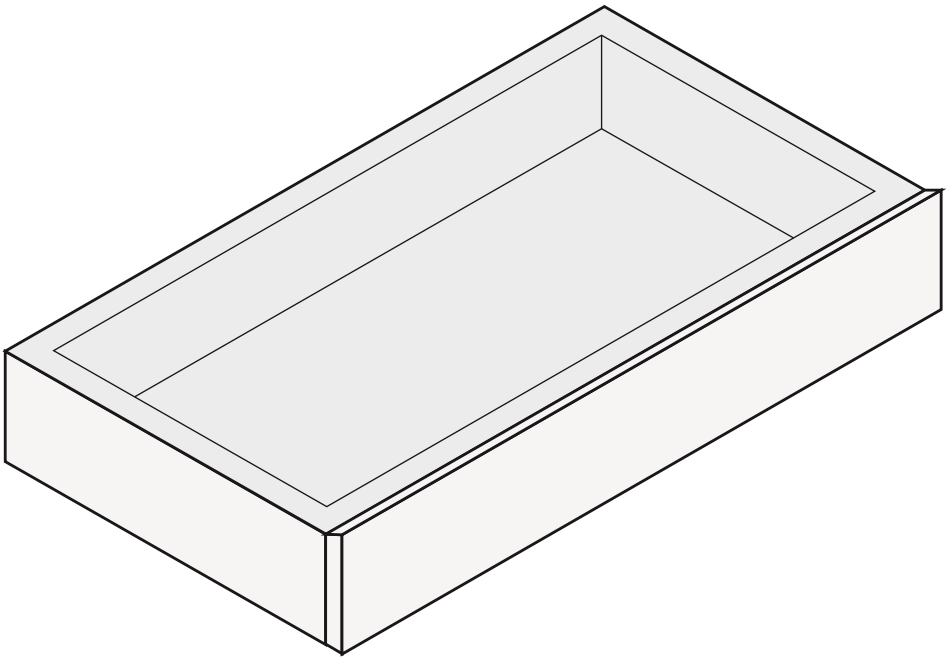

162
6 1/2”

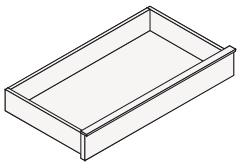

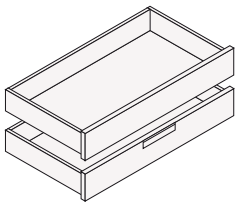

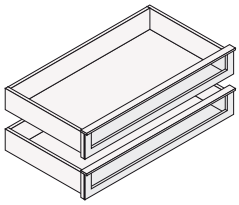

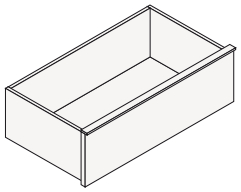

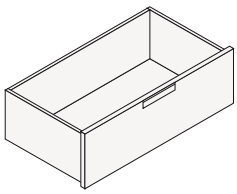

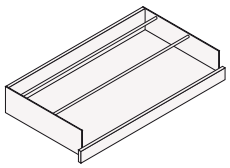

Poliform

UBIK
R&d Poliform, 2003

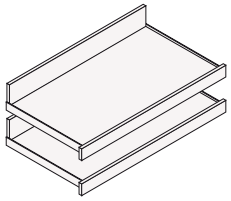

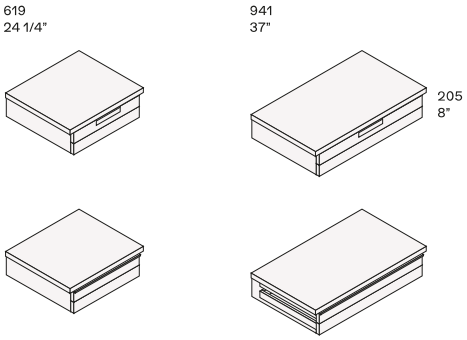



???? ??? ??????? ?????, ?????? 286, ??????? 126

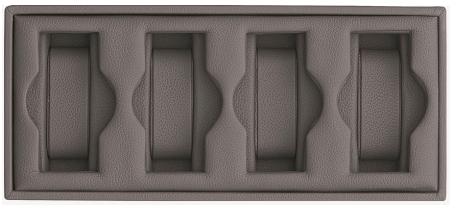

???? ??? ??????? ?????, ?????? 286, ??????? 126



????????? ??? ???????/?????, ?????? 425, ??????? 145



????????? ??? ?????, ?????? 286, ??????? 126



????? ? ????????? ????????????, ?????? 286, ??????? 126



?????, ?????? 286, ??????? 47

Poliform

UBIK
R&d Poliform, 2003

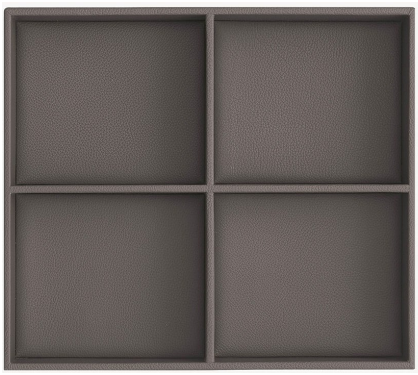

??????? ?????, ?????? 286, ??????? 252



?????????? ????? ???????? ? ??????? ??? ?????? ?????????.

Poliform

UBIK
R&d Poliform, 2003



?????????? ????? ???????? ? ?????.



???????????? ??????? ??????? ????? ??????? ??? ?????????? ? ???? ? ????????? Tecnocover, ????? ?? 4 ????????. ??? ????????? ?? ?????? ? ?? ??????.

Poliform

UBIK
R&d Poliform, 2003





???????????? ??????? ??????? ????? ??????? ??? ?????????? ? ??????? ?????? ? ???? ? ????????? Tecnocover, ????? ?? 4 ????????. ??? ????????? ?? ?????? ? ?? ??????.

??????????? ????????? ??????

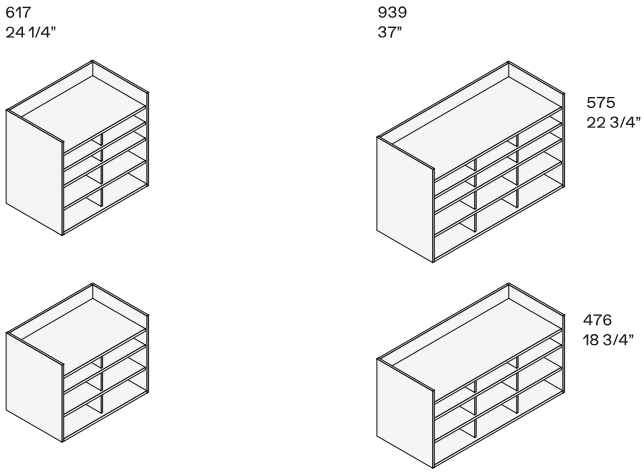





????????? ?????? ?? ????????????? ?????, 7 ????? ???????. ??? ????????? ?? ?????? (?? ??????????? ????? ?? ??????) ???????? 400 ? 545 ??? ?????? ???????? 545.

????????? ?????? ?? ????????????? ?????, 7 ????? ???????, ??????? ? ?????????? ????? ? ????????? Tecnocover (????? ?? 4 ??????). ??? ????????? ?? ?????? (?? ??????????? ????? ?? ??????) ???????? 400 ? 545 ??? ?????? ???????? 545.

Poliform

UBIK
R&d Poliform, 2003



????? ???????? ?????? ????? ???????. ???????? ??? ???????? ??????: 102 (???? ??? ???????) ? 62 (???? ??? ????????? ? ??????????? ?????????????). ?? ???????????? ??? ?????????? ?????? ??????? 617.

617
24 1/4”

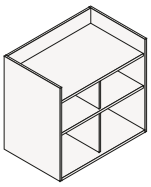

939
37”

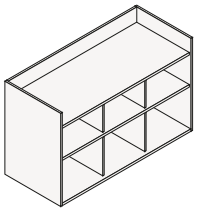

575
22 3/4”



????????? ?????? ?? ????????????? ?????, 7 ????? ???????, ??????? ? ?????????? ????? ? ????????? Tecnocover (????? ?? 4 ??????). ??? ????????? ?? ?????? (?? ??????????? ????? ?? ??????) ???????? 400 ? 545 ??? ?????? ???????? 545.

Poliform

UBIK
R&d Poliform, 2003

939
37”

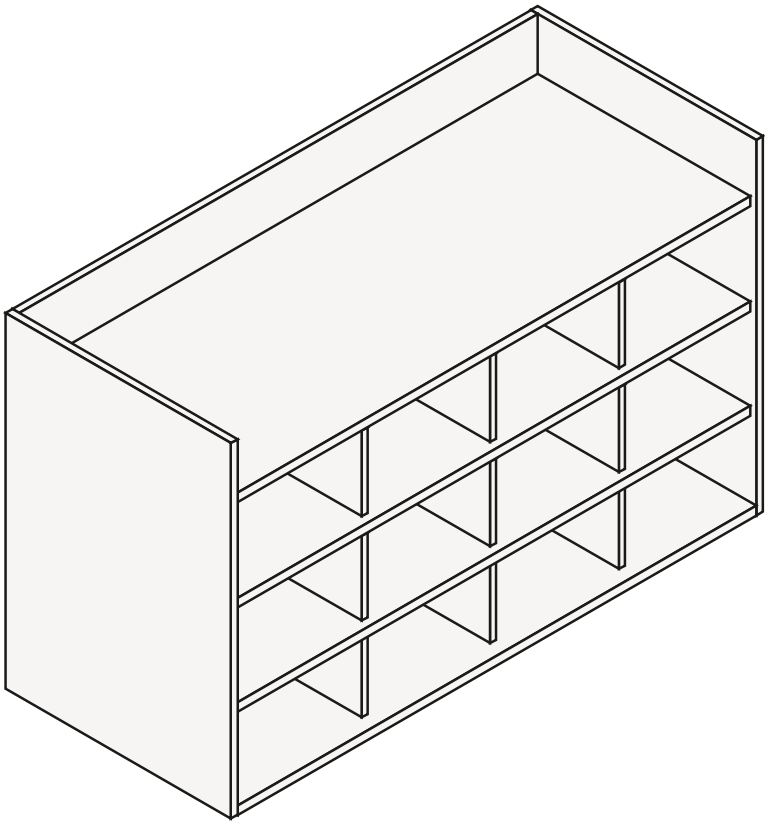

575
22 3/4”

Poliform

UBIK
R&d Poliform, 2003



????????? ?????? ?? ?????????????? ?????, 7 ????? ???????, ??????? ??????????? ? ?????????? ????? ? ????????? Tecnocover (????? ?? 4 ??????). ?????????????? ????? ? ???????? ?? ????? ????? ???????. ??? ????????? ?? ?????? (?? ??????????? ????? ?? ??????) ???????? 400 ? 545 ??? ?????? ???????? 545.



??????? ? ?????????? ??????? ?? ????? ????? ???????, ????? ? ????????? Tecnocover 01 ????? ???????. ? ???????? 3 ??. ???????, ??: ?????? 260, ??????? 480, ?????? 250, ?????? 400, ??????? 480, ?????? 250.

Poliform

UBIK
R&d Poliform, 2003

?????? ??? ?????



????????? ?????? ?? ?????????????? ?????, 7 ????? ???????, ??????? ??????????? ? ?????????? ????? ? ????????? Tecnocover (????? ?? 4 ??????). ?????????????? ????? ? ???????? ?? ????? ????? ???????. ??? ????????? ?? ?????? (?? ??????????? ????? ?? ??????) ???????? 400 ? 545 ??? ?????? ???????? 545.

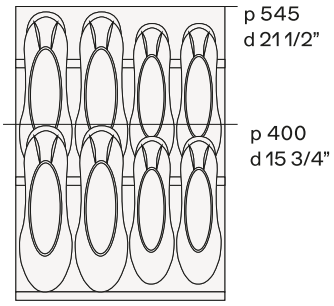

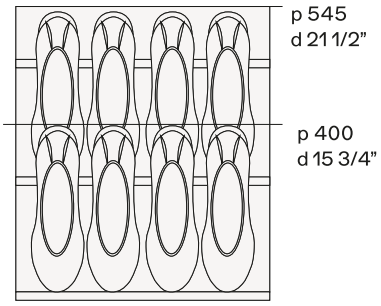

?????? 377 ??

Disponibile in due profondità. Non utilizzabile con lato telaio o lato vetro.

?????? 458 ??

Disponibile in due profondità. Non utilizzabile con lato telaio o lato vetro.

Poliform

UBIK
R&d Poliform, 2003

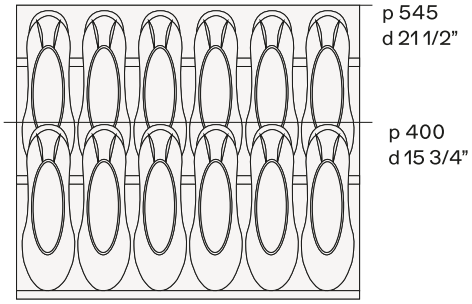

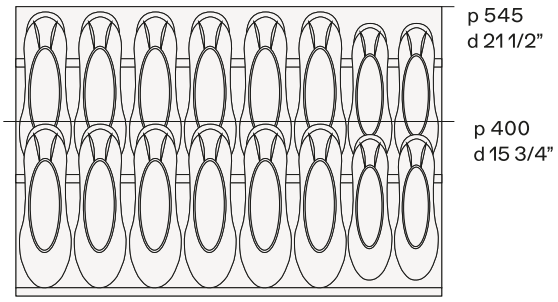

?????? 619 ??

Disponibile in due profondità. Non utilizzabile con lato telaio o lato vetro.

?????? 780 ??

Disponibile in due profondità. Non utilizzabile con lato telaio o lato vetro.

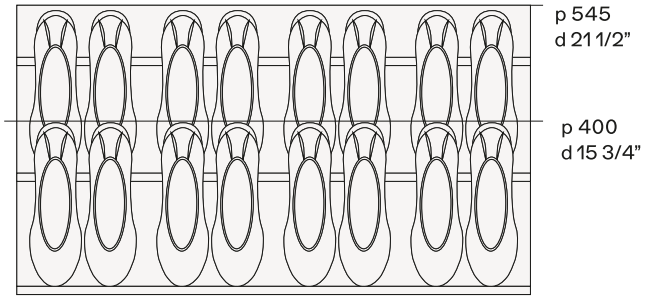

?????? 941 ??

Disponibile in due profondità. Non utilizzabile con lato telaio o lato vetro.

???????

Poliform

UBIK
R&d Poliform, 2003



? ??????????? Ubik ? ?????????? ??????? ???????? ???? ?? ?????? ????? ???? ???????? ??? ??????? ? ???????????? ???????? ??????? ? ???????.