WESTSIDE
Jean-Marie Massaud, 2019

Poliform

WESTSIDE
Jean-Marie Massaud, 2019

DESCRIPTION

Type	Canapé modulable sans jonctions, librement combinable
Structure	Bois et dérivés
Coussin du dossier	Mousse de polyuréthane dans différentes densités
Rouleau	Mousse de polyuréthane
Coussin d’assise	Mousse de polyuréthane dans différentes densités
Premier revêtement	Toile de coton et duvet
Revêtement final	Tissu ou cuir amovible
Piètement	Panneau en fibre de moyenne densité peint
Coussins en option	Toile de coton et duvet

DIMENSIONS

Éléments modulaires

Borne gauche-droite

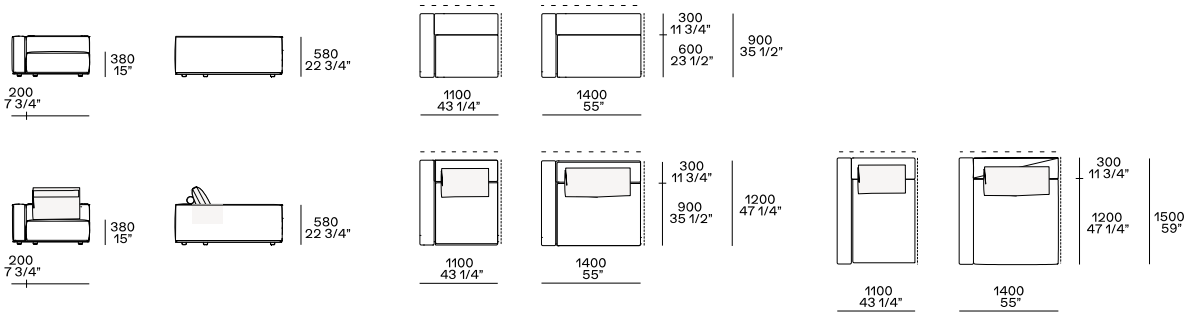

Terminal gauche-droite avec accoudoir Slim

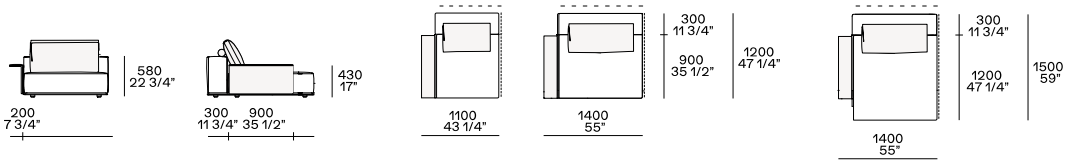

Central

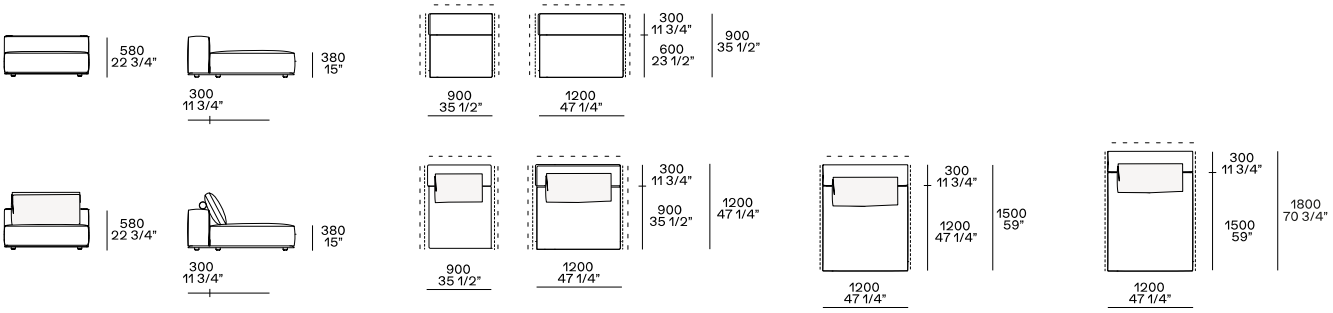

Terminal d'îlot gauche-droite

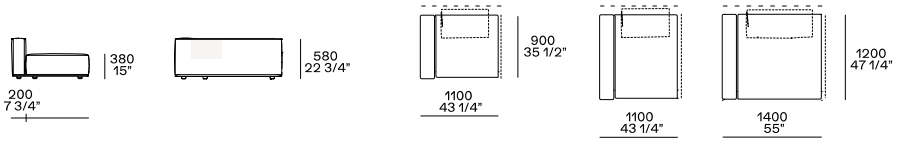

Dans les compositions double face, les coussins de dossier reposent contre le dossier de l'élément arrière

Poliform

WESTSIDE
Jean-Marie Massaud, 2019

Central avec dossier avec étagère

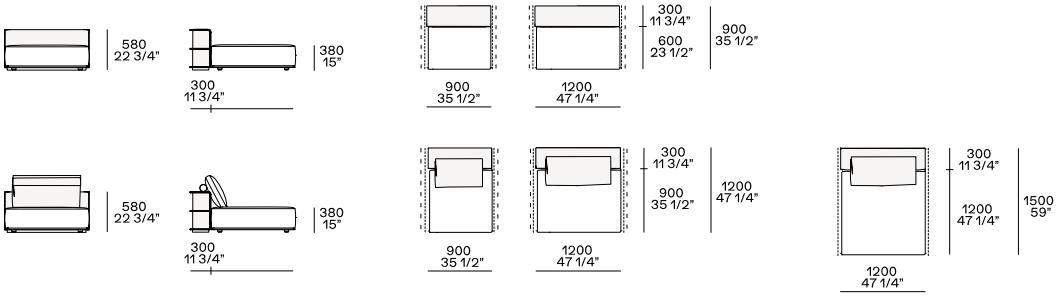

Chaise longue

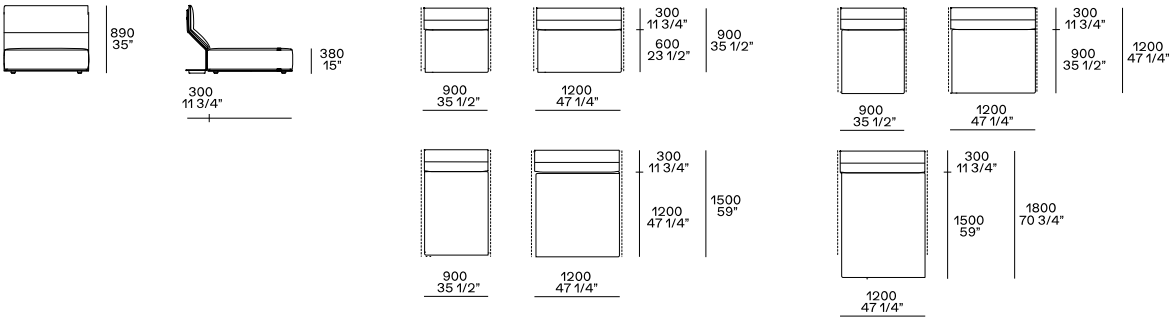

Chaise longue gauche-droite avec accoudoir Slim

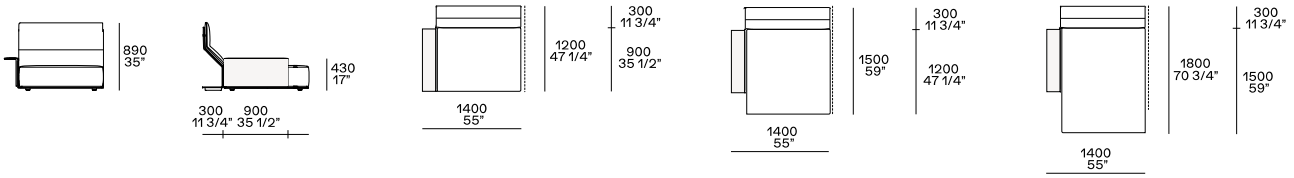

Coin gauche-droit

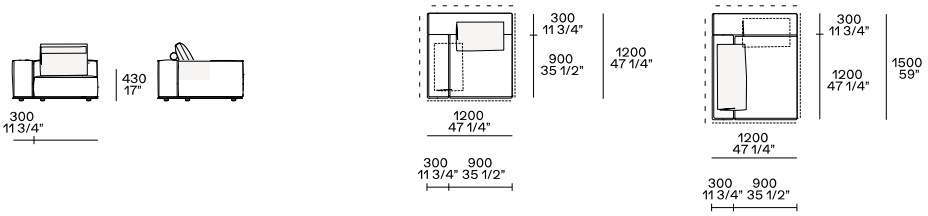

Pouf

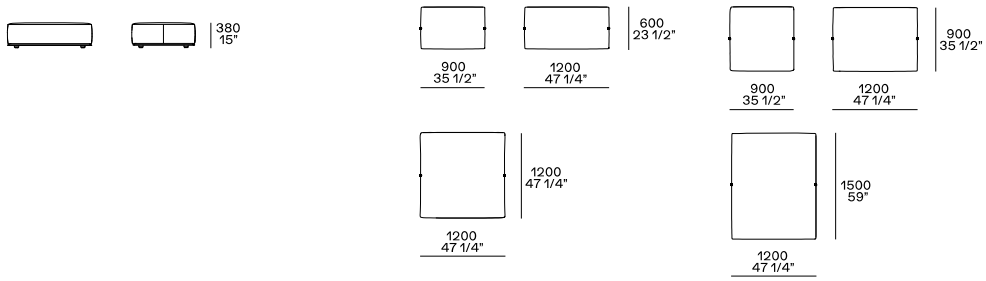

Utilisation terminale, centrale, d'angle et double face sur tous les côtés sauf pour le module double face modulaire 1200x600 sur le côté long uniquement

Dossier mobile

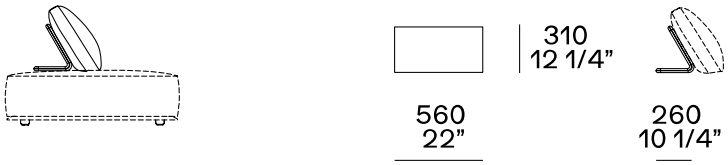

Utilisable uniquement sur pouf

Éléments autoportants

Chaise longue

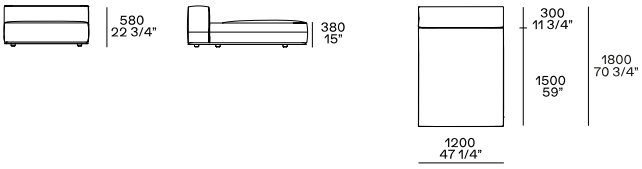

Pouf

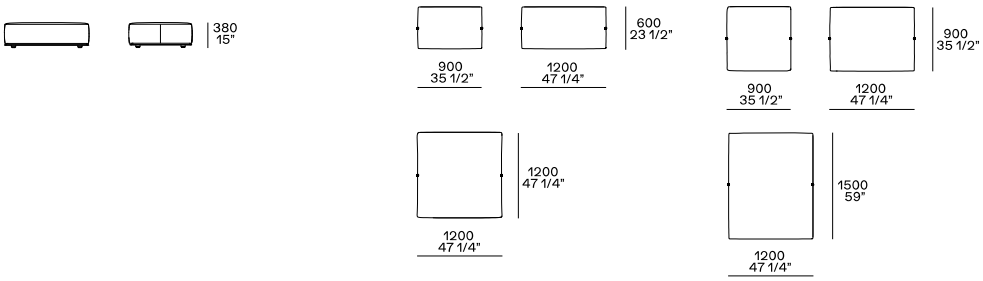

Utilisation terminale, centrale, d'angle et double face sur tous les côtés sauf pour le module double face modulaire 1200x600 sur le côté long uniquement

Dossier mobile

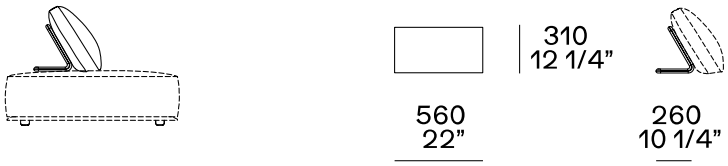

Utilisable uniquement sur pouf

Éléments derrière le canapé

Élément de canapé rétro avec étagère

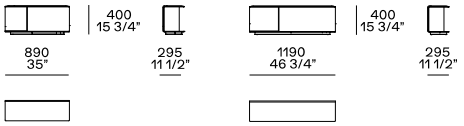

Élément de dossier de canapé avec compartiment ouvert

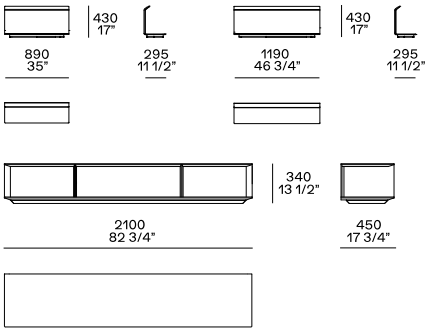

Table basse canapé rétro

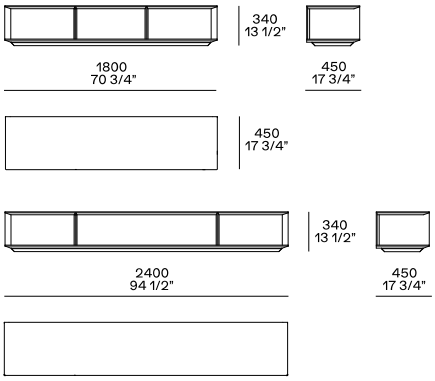

Tiroir en option

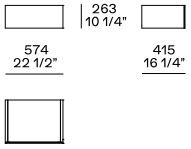

Coussins

Coussins de dossier avec ou sans rouleau Ø 90

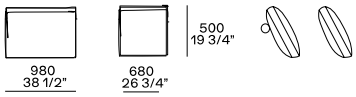

Largeur 680-980 à assortir selon la largeur des dossiers

Appui-tête

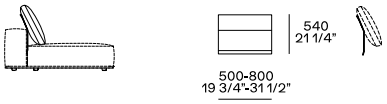

Non utilisable sur pouf, méridienne, élément avec étagère

Oreiller de confort en option
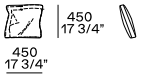
Oreiller de bande en option