ALEA PRO
R&d Poliform, 2020

DESCRIPTION

Type	Cuisines
Épaisseur de porte	22 mm
Épaisseur du plan de travail	12-20-30-40-52 mm
Type d’ouverture des meubles bas	Avec contour
Types d’ouvertures de colonnes	Avec contour et entretoise
Types d’ouverture des meubles hauts	Avec profil d’ouverture
Types des éléments au-dessus des colonnes	Avec poignée basculante et entretoise

COMPOSANTES

Structure item

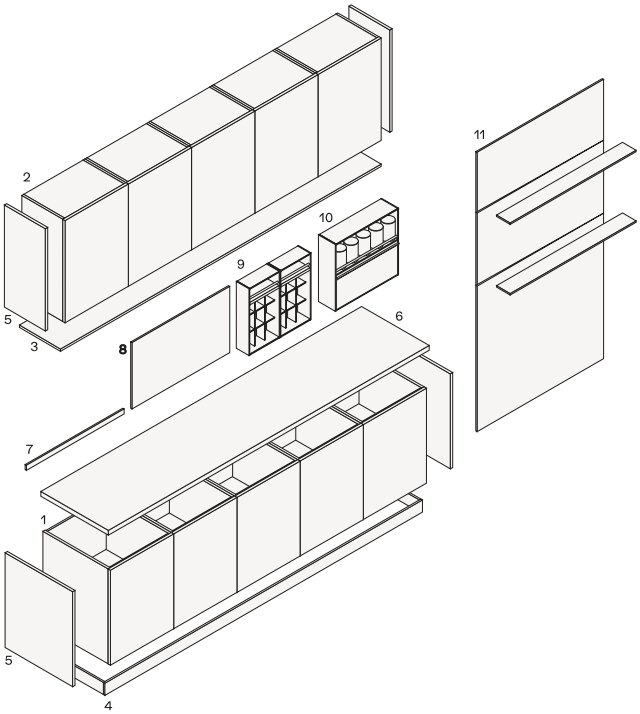

1 Bases
2 unités murales
3 Panneau sous meuble, éléments linéaires
4 Plinthes, éléments linéaires
5 Côtés de finition, éléments complémentaires
6 plans, éléments linéaires
7 Dosserets, éléments linéaires
8 Dossiers, éléments linéaires
9 Shaker, dossiers équipés, éléments linéaires
10 Deep Shaker, dossiers équipés, éléments linéaires
11 Boiserie et étagères, éléments linéaires

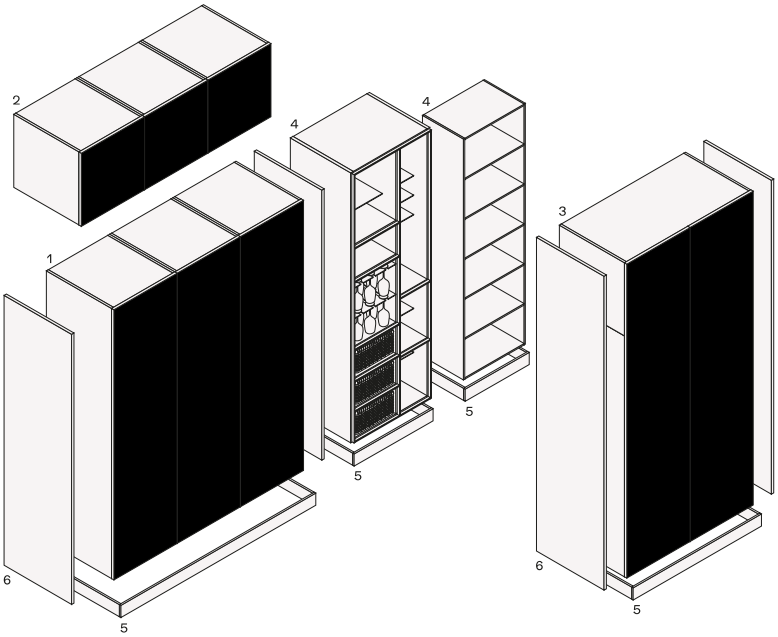

1 colonne
2 elementi sopra la colonna
3 colonne alte
4 articoli al giorno
5 Battiscopa, elementi lineari
6 Fianchi di finitura, elementi aggiuntivi

PORTES

Élément de structure

Handle profile finishings anodized champagne.
Door thickness 22 mm - 3/4”. 55° chamfered opening edge.

FINITIONS

Structure item

VITRINES

Structure item

PR24 spessore 24 mm

PR22 spessore 20 mm

????? ?? ????????????
??????????? ?????? 5059 ? ??????
????? ?? ?????????????? ????????.

??? ???????? ?????? ? ??????
??????? ???????. ??? ??????,
????????????? ? ??????? ????????
??? ?? ?????????? ??????,
????????? ? ?????? ????. ???
??????????? ?????????,
????????????? ? ??????? ????????
??? ????????????? ?? ??????.

ÉLÉMENTS OUVERTS

Épaisseur 12

Basi pagina 410

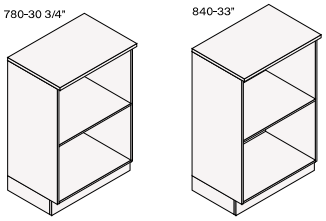

?????? 150, 300, 450, 600

Colonne pagina 410

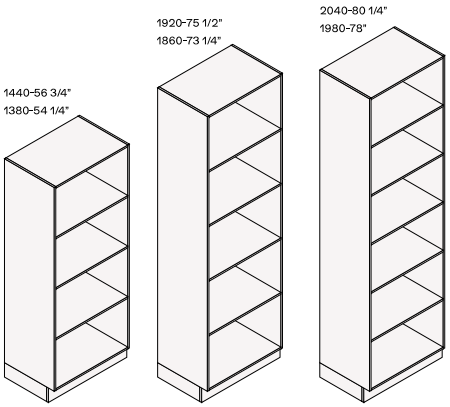

?????? 150, 300, 450, 600

Armadi alti con 410

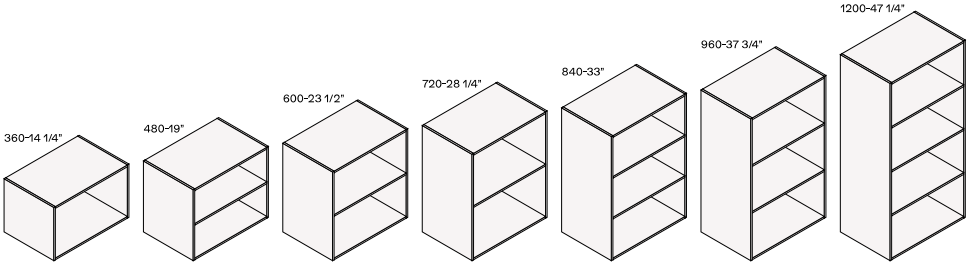

larghezza 150, 300, 450, 600; larghezza 606, 612, 622, 626 per livellare su basi con lato fine di 6, 12, 22, 26

Épaisseur 26

Colonna destra l 750 p 570

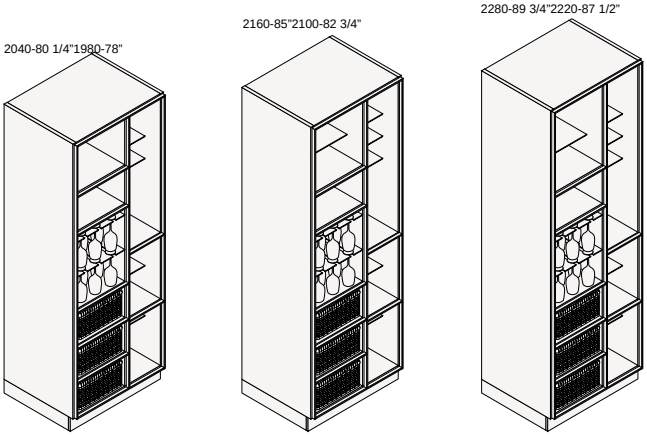

Colonna sinistra l 750 p 570

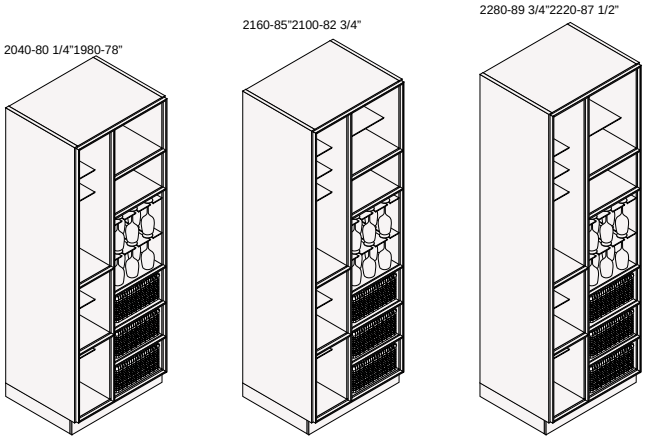

Épaisseur 26 Trail

Base l 300 p 570

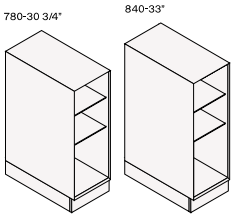

Colonne l 300 p 570

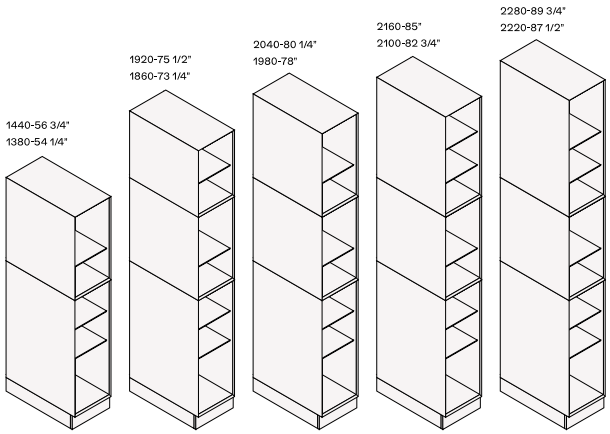

Pensili per 300 pagine 402

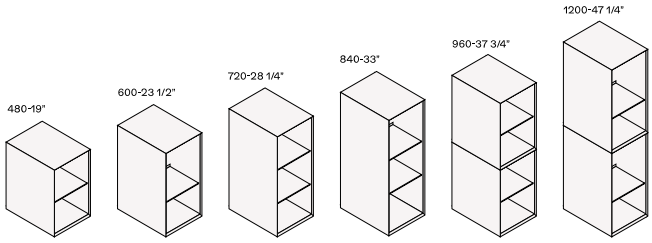

HOTTES POLIFORM PERSONNALISÉES

Système modulaire Infinity

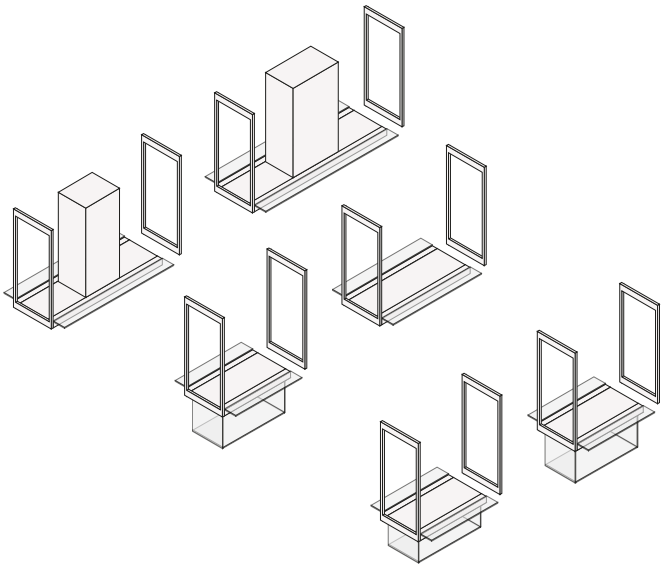

Hotte murale et îlot

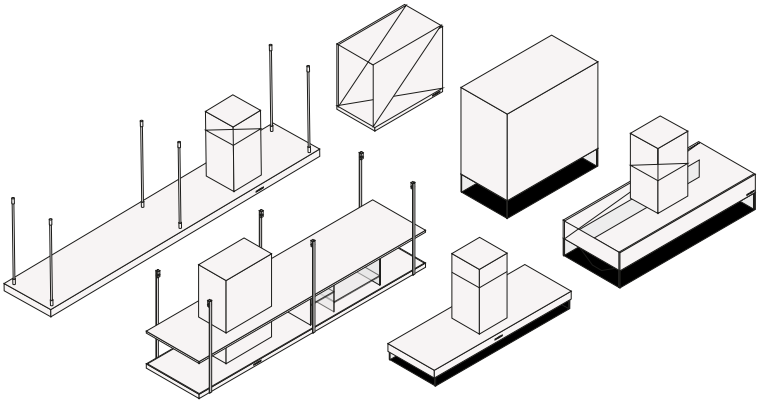

Hottes encastrables

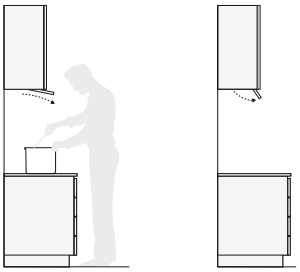

CRÉDENCES ÉQUIPÉES

Shaker

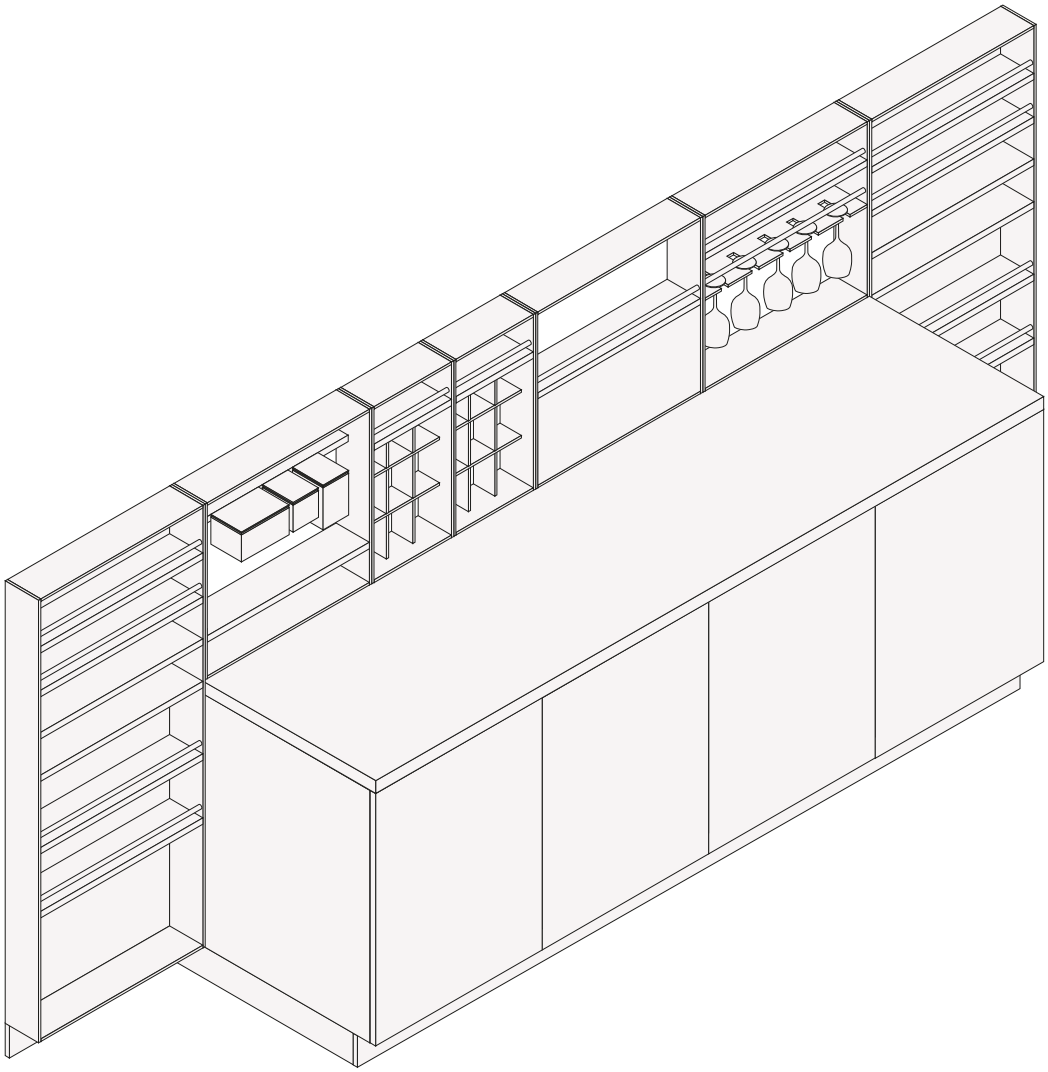

Deep Shaker

Poliform

ALEA PRO
R&d Poliform, 2020

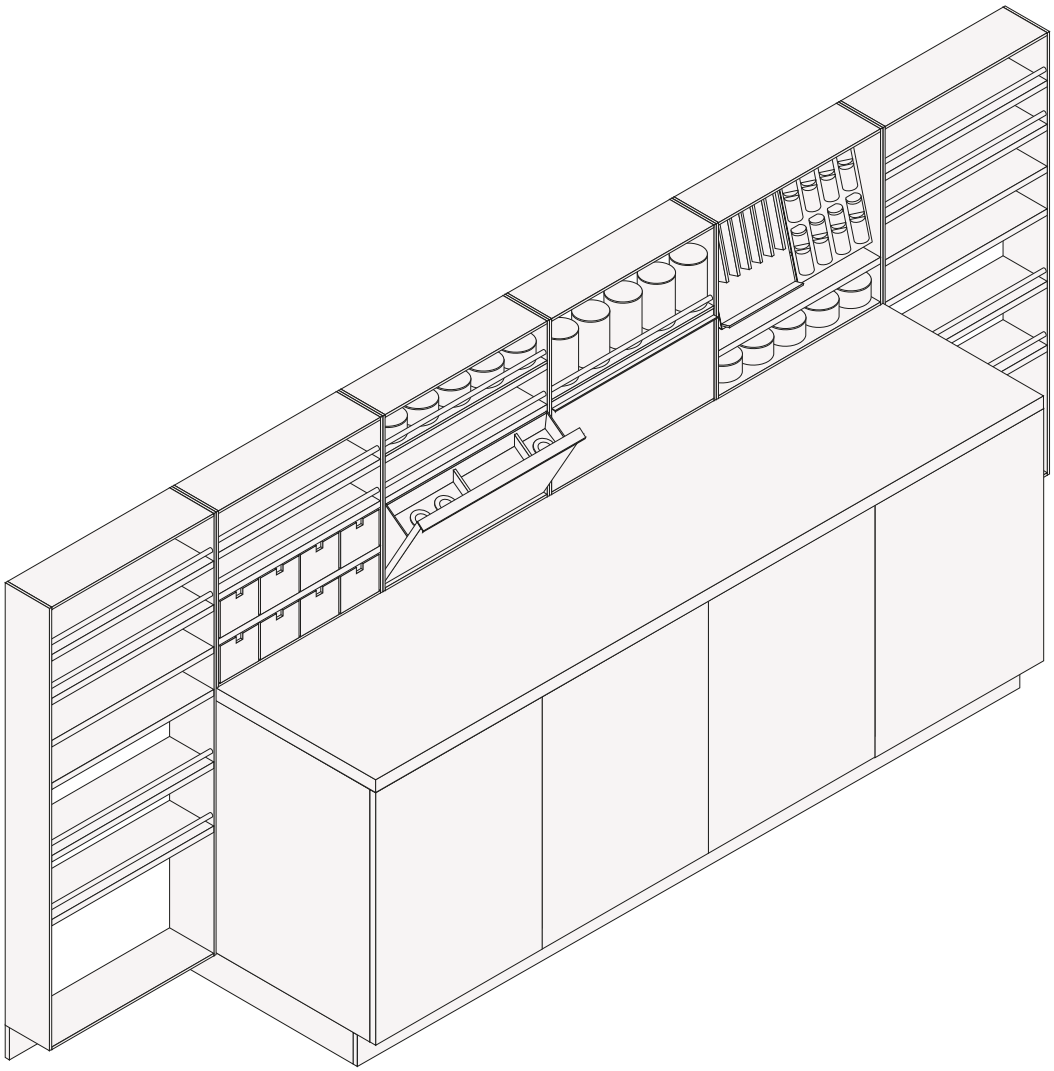

LAMBRIS

Structure item

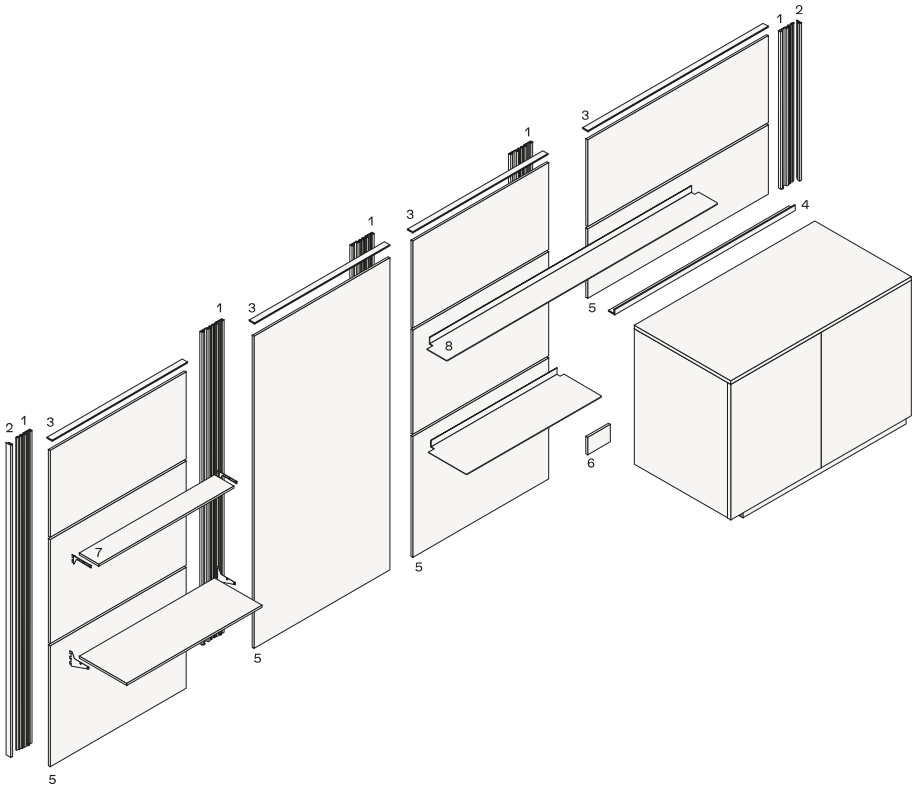

1 Supporto per montaggio a parete
2 Profilo laterale
3 Profilo superiore
4 Profilo angolare per sostenere la boiserie dall'alto
5 Boiserie
6 Copertura da 150 l per il riempimento del telaio di supporto dello zoccolo
7 Spessore ripiano 12
8 Spessore ripiano 3

PLANS SNACK

Structure item

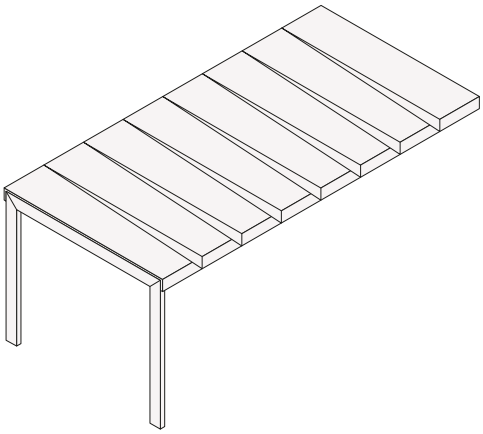

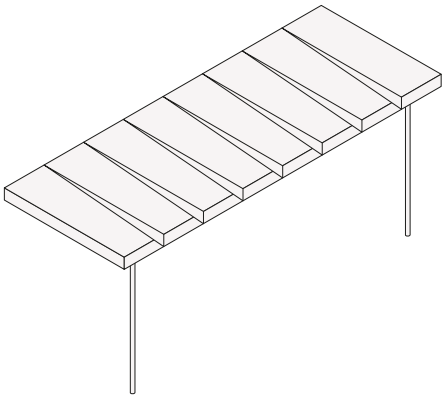

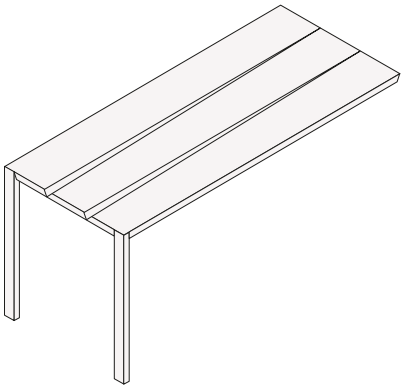

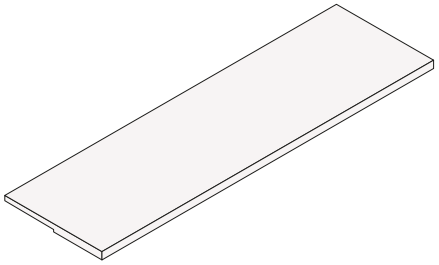

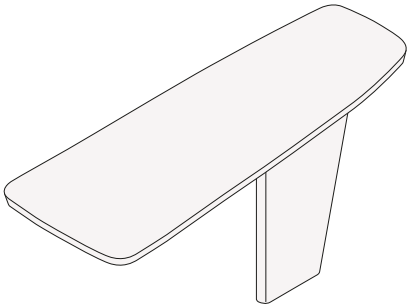

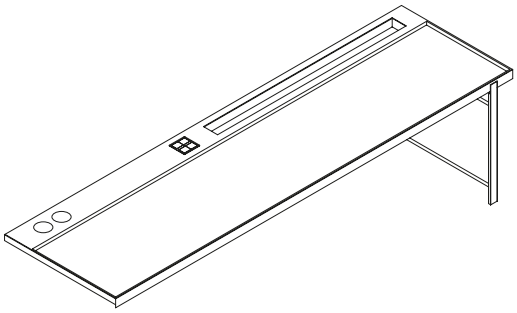

Poliform

ALEA PRO
R&d Poliform, 2020

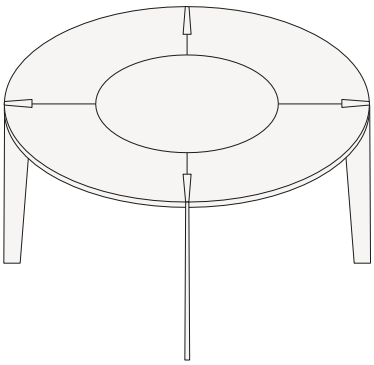

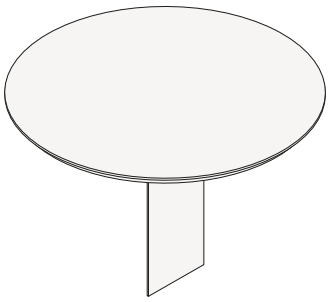

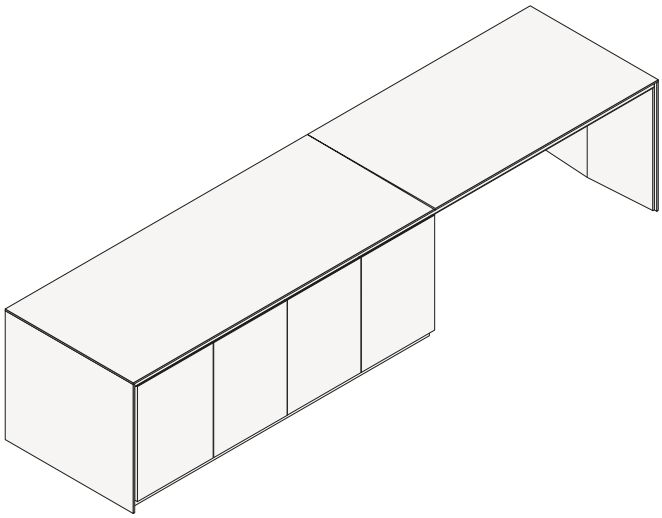

ÉQUIPEMENTS

Équipement pour tiroirs

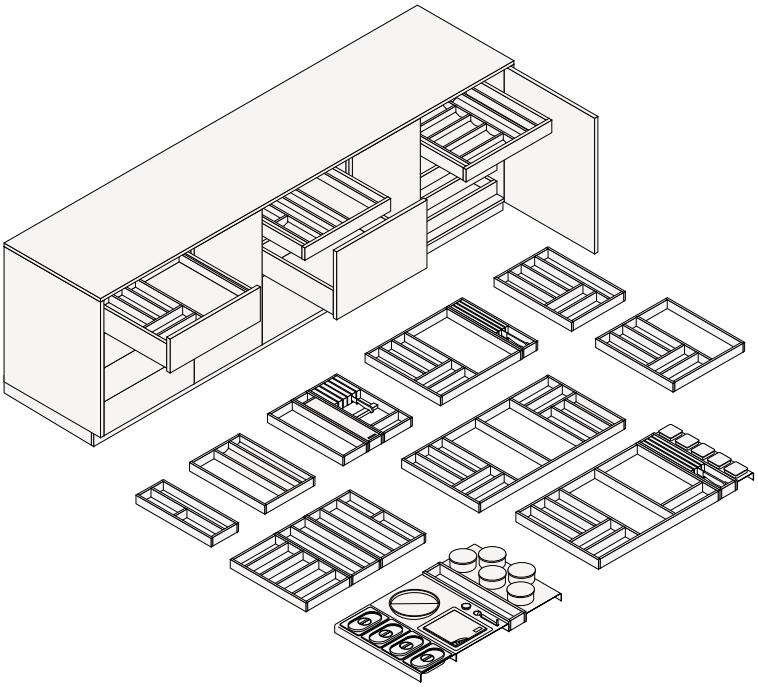

Équipement pour rangements coulissants

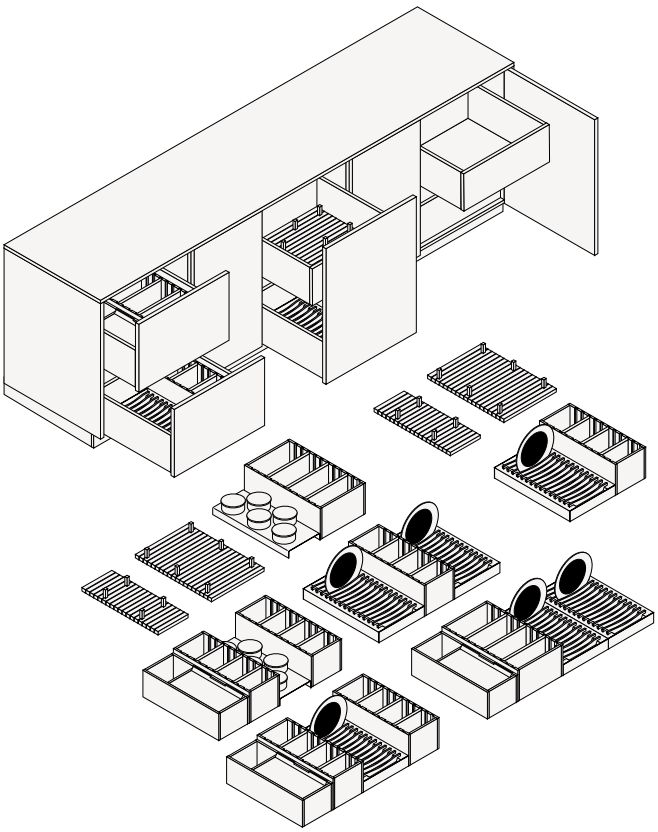

SYSTÈMES D’ÉCLAIRAGE

Plans de travail

lampade a sospensione da esterno

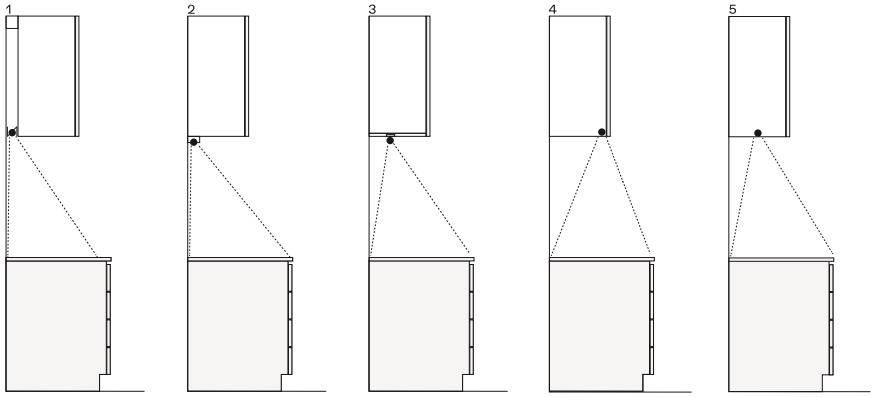

1 ?????? ????????? ???????? ?? ??????????, ??????? ? ?????????????????????? ???????? ???????? 100 ??
2 ?????? ?????? ??? ??????? ??????
3 ?????? ? ?????????? ????????????
4 ??????? ????????? Multi-LED ??? ???????? ?????? ??? ??????? ??? ??????, ???????????? ?????? ? ???????? ?????? d 410
5 ??????????? ????????, ?????????? ? ?????? ????? ?????????? ?????

Meubles bas

Illuminazione interna per basi

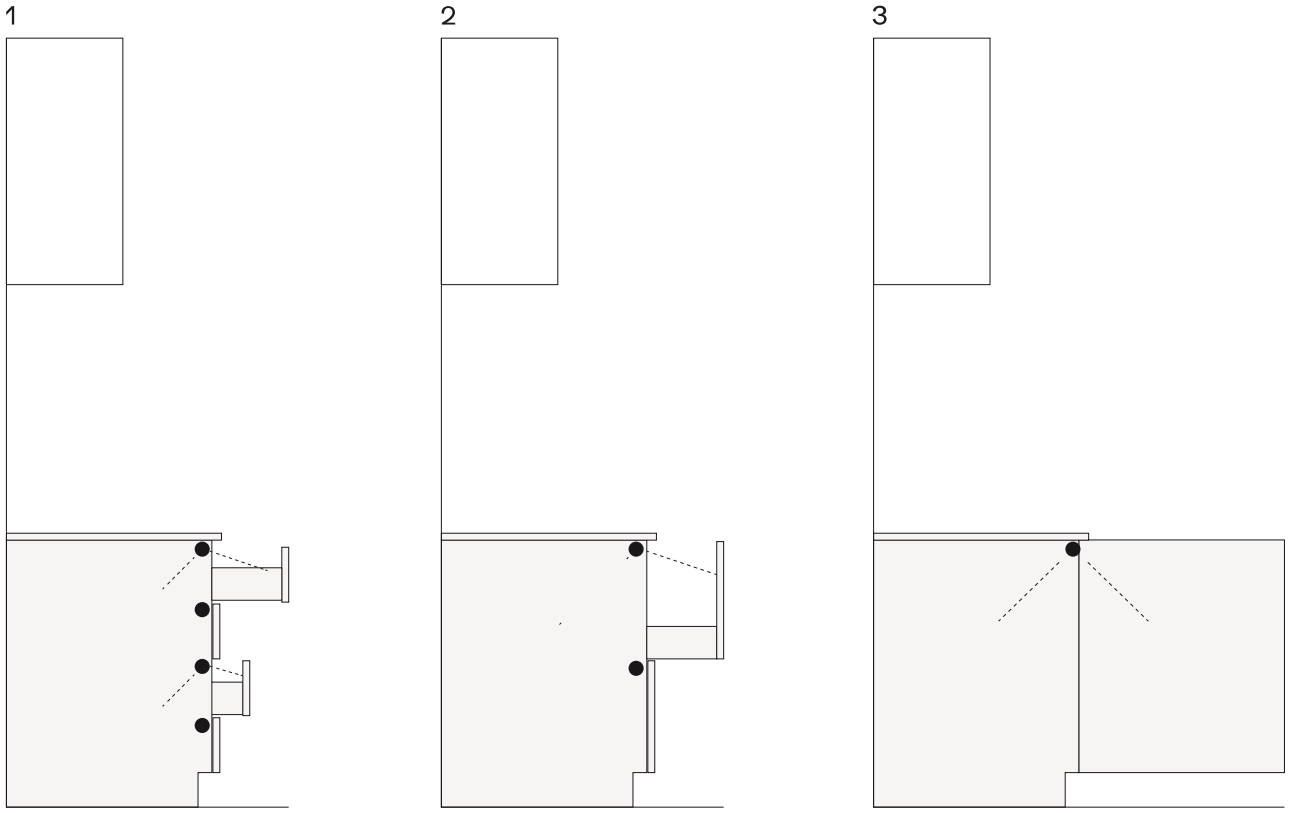

1 ????? ? ????????????? ????????????? Kiton
2 ??????????? ?????????????????? ???? Kiton
3 ????????? ????? ? ??????????? ???????????? Kiton

Colonnes et meubles hauts

Apparecchi per interni per colonne e sospensioni

1

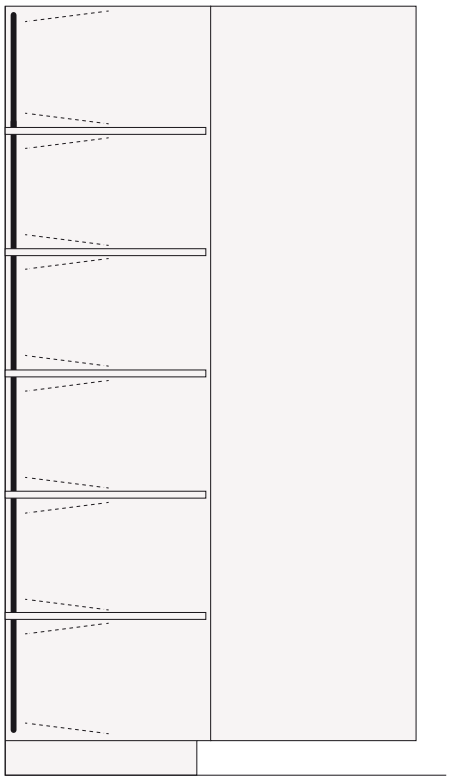

2

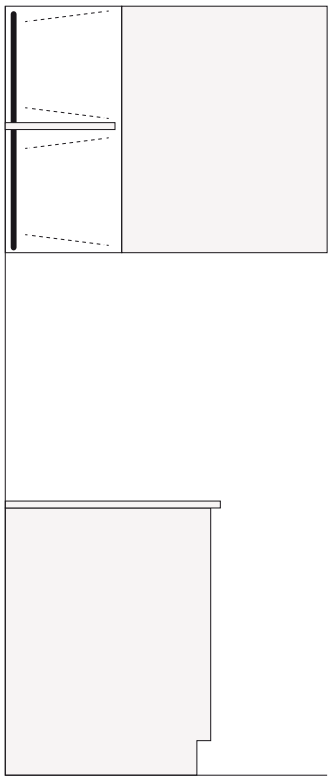

1 ??????? ? ????????????? ???????????? ?????????????, h ?? 1320 ?? 2280
2 ???????? ????? ? ????????????? ????????????? ?????????????, h ?? 360 ?? 1200

Colonnes équipées

Illuminazione interna per colonne attrezzate

1

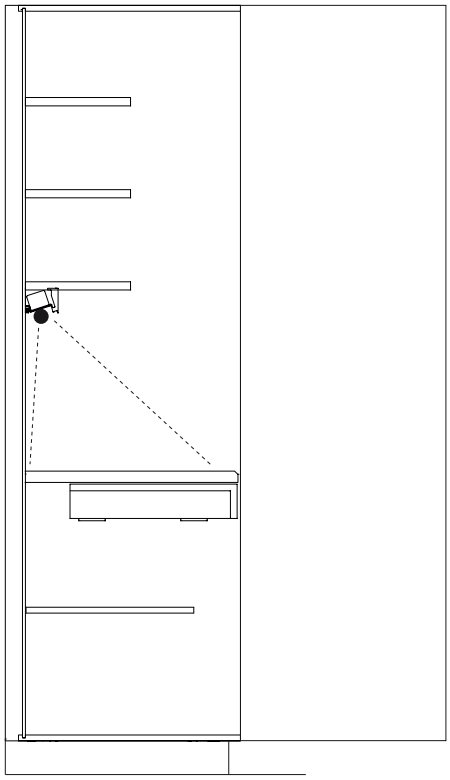

2

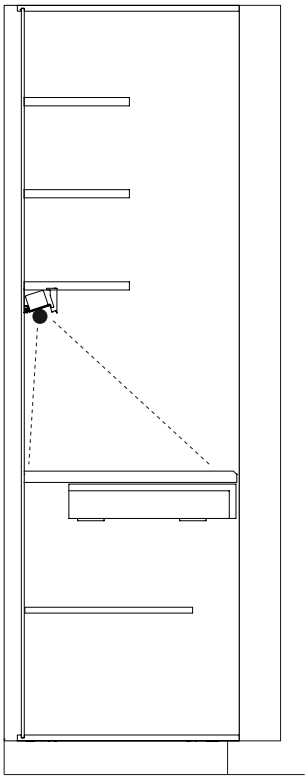

1 ??????? ? ????? ?????????? ? 900, 1200
2 ??????? ??????? ? ??????? ? ????????? ??????, 1380 ?.