STANFORD LOUNGE
Jean-Marie Massaud, 2016

Poliform

STANFORD LOUNGE
Jean-Marie Massaud, 2016

DESCRIPCIÓN

Tipología	Sillón
Estructura	Poliuretano compacto con parte interna en poliuretano flexible
Recubrimiento final	Tejido, piel o piel no desenfundable
debajo del asiento	Poliuretano compacto, tapizado en tejido o piel
Cojín del asiento	Poliuretano flexible en diferentes densidades, prerevestimiento de guata de poliéster
base giratoria	Aluminio fundido pintado
Estructura de cojín de riñón	Poliuretano impreso
Pre-cojín de protección renal	Partes en lona de algodón con plumón y partes en guata de poliéster acoplado
Recubrimiento extendido final de la almohadilla renal	Desenfundable en tejido y no desenfundable en piel

DIMENSIONES

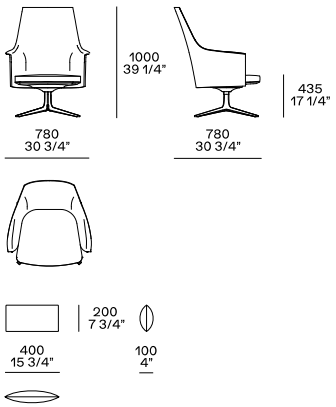

almohada de riñón