SANTA MONICA
Jean-Marie Massaud, 2011

Poliform

SANTA MONICA
Jean-Marie Massaud, 2011

DESCRIPCIÓN

Tipología	Sillón
Estructura	Poliuretano flexible moldeado en doble densidad
Asiento / Respaldo	Poliuretano flexible moldeado en doble densidad
Pies	Correderas en material plástico o base giratoria
Pre-revestimiento	Partes en lona de algodón con interior de plumón y partes en fibra de poliéster acoplada
Recubrimiento final	Tejido o piel desenfundable
Características	Dos costuras disponibles, doble normal o cordón en los colores de las muestras.
Cuenta con una versión de pliegue profundo.	Borde perimetral de grosgrain del mismo color elegido para el pespunte de cordoncillo

DIMENSIONES

Revestimiento extendido

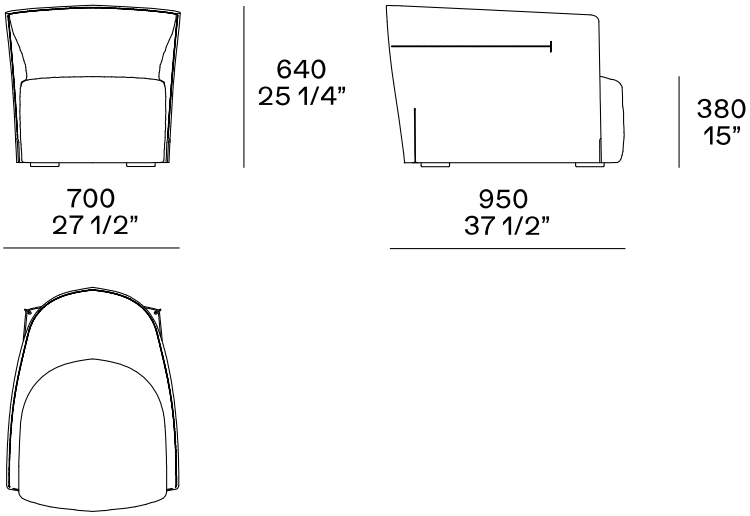
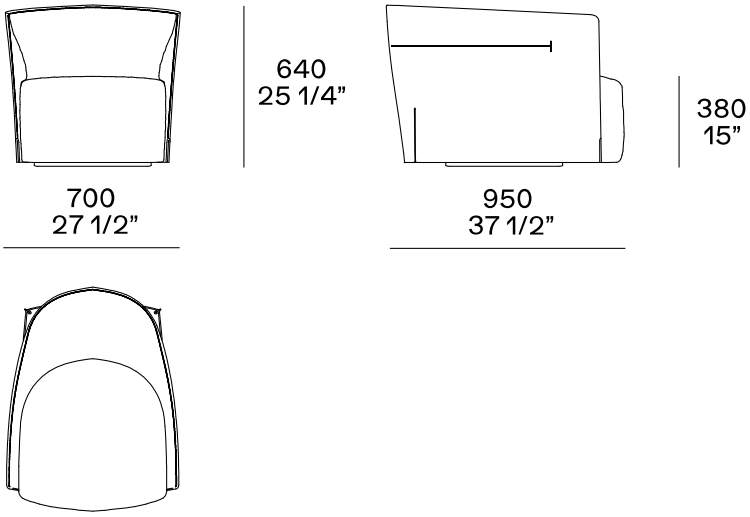
Copertura del fondo della piega