IPANEMA
Jean Marie Massaud, 2013

Poliform

IPANEMA
Jean Marie Massaud, 2013

DESCRIPCIÓN

Tipología	Sillón
Estructura	Madera maciza
Asiento / Respaldo	Cinturones de piel o poliuretano moldeado flexible
Cojín del asiento	relleno de plumas
Pre-revestimiento	Lona de algodón o fibra de poliéster
Tapicería de cojines de asiento final	Tejido o piel desenfundable

DIMENSIONES

Asiento con correas de cuero

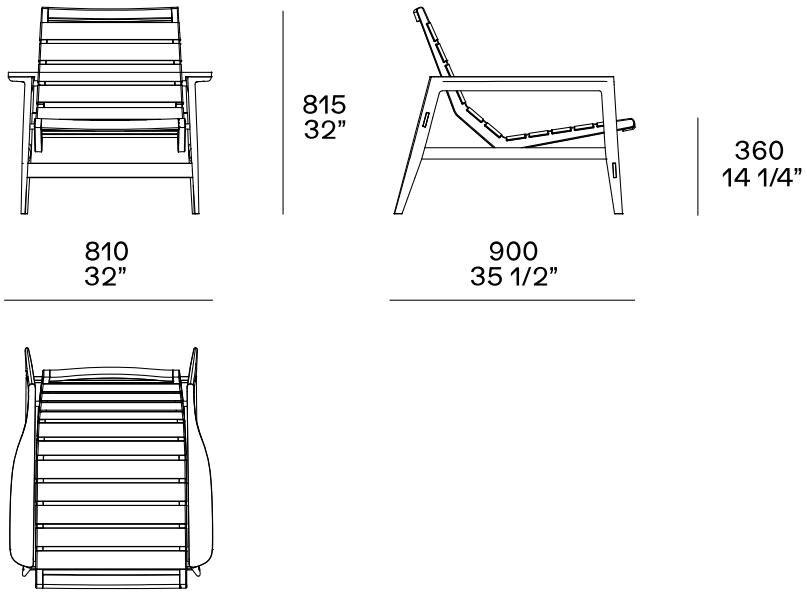
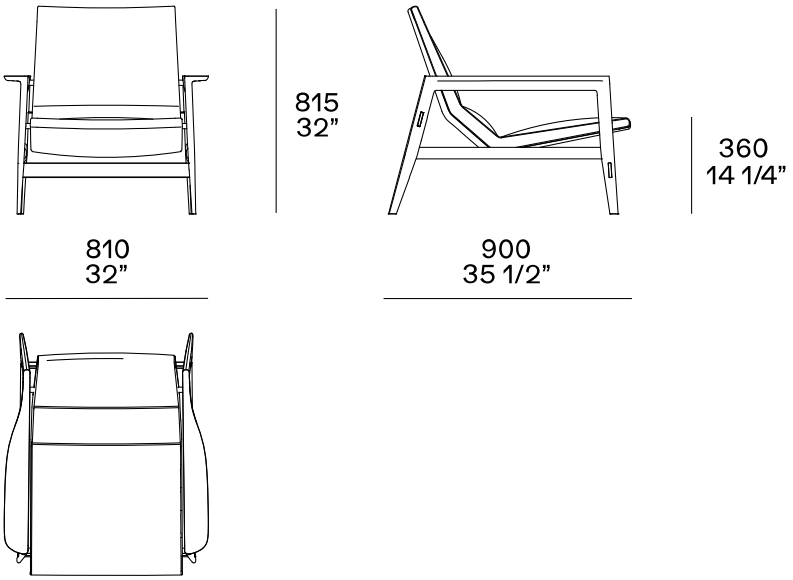
Asiento acolchado