GENTLEMAN RELAX
Marcel Wanders, 2019

Poliform

GENTLEMAN RELAX
Marcel Wanders, 2019

DESCRIPCIÓN

Tipología	Sillón
Pies y perfil	Aluminio fundido pintado
Estructura y asiento	Poliuretano flexible moldeado con partes en poliuretano flexible y densidades diferenciadas y prerevestimiento en guata de poliéster
Recubrimiento final	Tejido o piel desenfundable
Características	Inserto decorativo perimetral en grosgrain en colores de muestra
Puff	Bajo pedido es posible tapizar (asiento / banda perimetral) con tela-cuero de diferentes categorías

DIMENSIONES
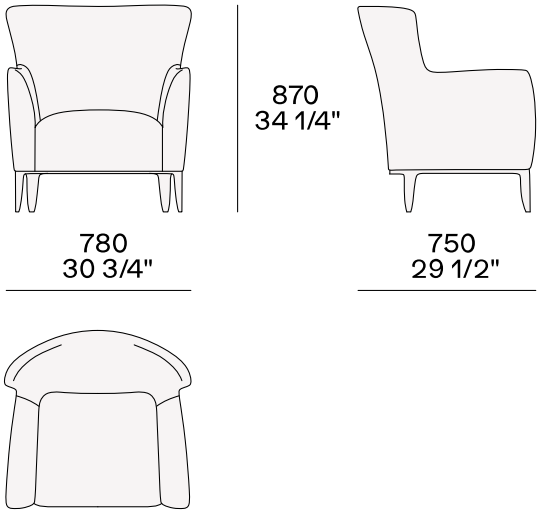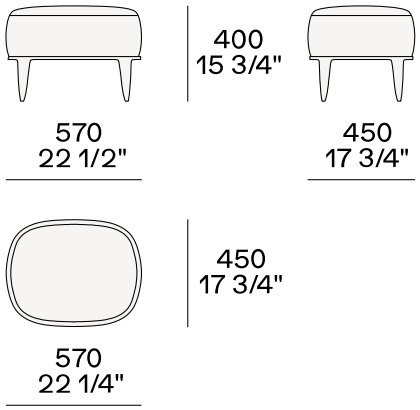
Poliform_poltrone_GENTLEMAN_RELAX_635px_Tavola disegno 1