ALEA PRO
I+D Poliform, 2020

DESCRIPCIÓN

Tipo	Cocinas
Grosor puerta	22 mm
Grosor tablero	12-20-30-40-52 mm
Tipo de apertura de la base	Con contorno
Tipos de aberturas de muebles altos	Con contorno y espaciador
Tipos de aberturas de muebles de pared	Con perfil de apertura
Tipos de elementos parte superior muebles altos	Con tirador tip-on y con espaciador

COMPONENTES

Structure item

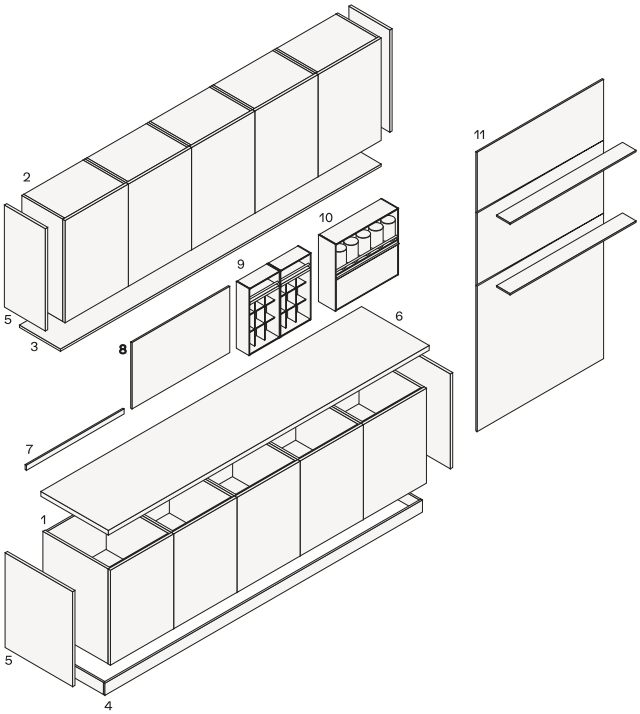

1 Muebles bajos
2 Muebles colgantes
3 Panel para la parte inferior del mueble, elementos lineales
4 Zócalos, elementos lineales
5 Acabados laterales, elementos complementarios
6 Superficies, elementos lineales
7 Soportes de elevación, elementos lineales
8 Paredes traseras, elementos lineales
9 Shaker, paredes traseras equipados, elementos lineales
10 Deep Shaker, paredes para encimera equipadas, elementos lineales
11 Boiserie y estantes, elementos lineales

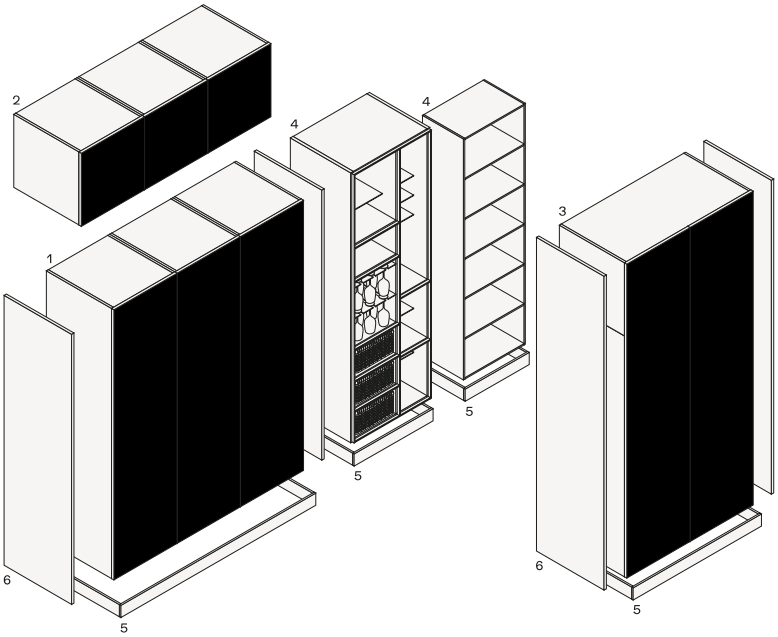

1 Columna
2 Elementos encima de la columna
3 Columnas altas
4 Artículos por día
5 Rodapiés, elementos lineales
6 Lados de acabado, elementos adicionales

PUERTAS

Elementos de la estructura

Handle profile finishings anodized champagne.
Door thickness 22 mm - 3/4”. 55° chamfered opening edge.

ACABADOS

Structure item

VITRINAS

Structure item

PR24 spessore 24 mm

PR22 spessore 20 mm

????? ?? ????????????
??????????? ?????? 5059 ? ??????
????? ?? ?????????????? ????????.

??? ???????? ?????? ? ??????
??????? ???????. ??? ??????,
????????????? ? ??????? ????????
??? ?? ?????????? ??????,
????????? ? ?????? ????. ???
??????????? ?????????,
????????????? ? ??????? ????????
??? ????????????? ?? ??????.

ELEMENTOS ZONA DE ESTAR

Grosor 12

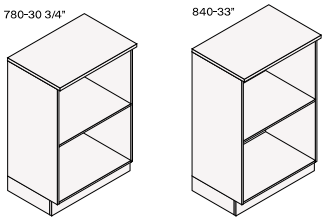

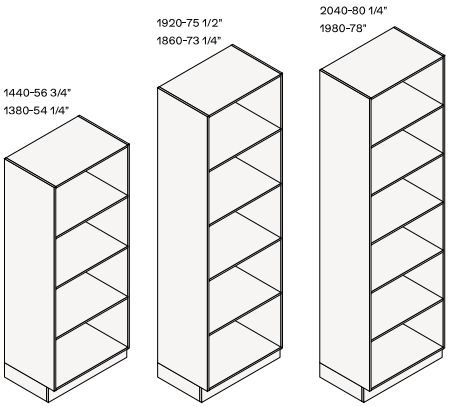

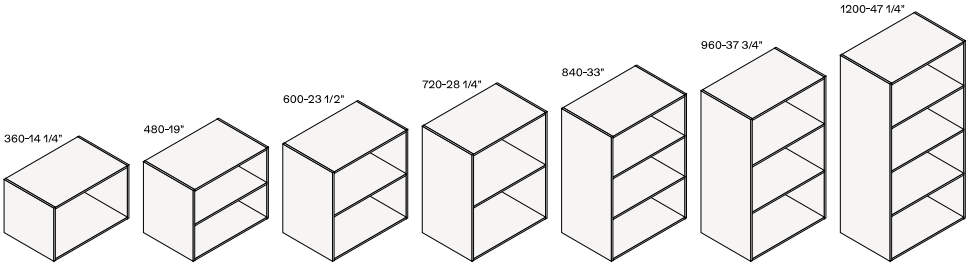

Grosor 26

Columna derecha l 750 d 570

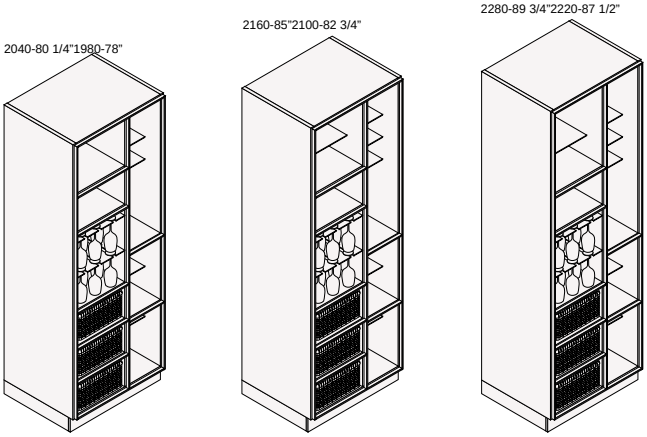

Columna izquierda l 750 d 570

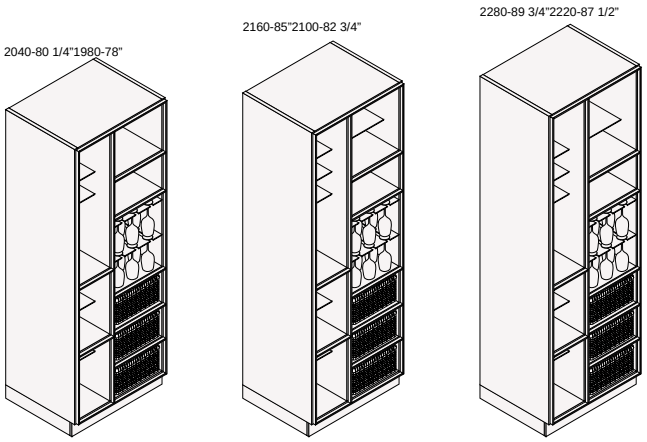

Grosor 26 Trail

Base l 300 d 570

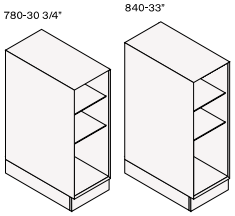

Columnas l 300 d 570

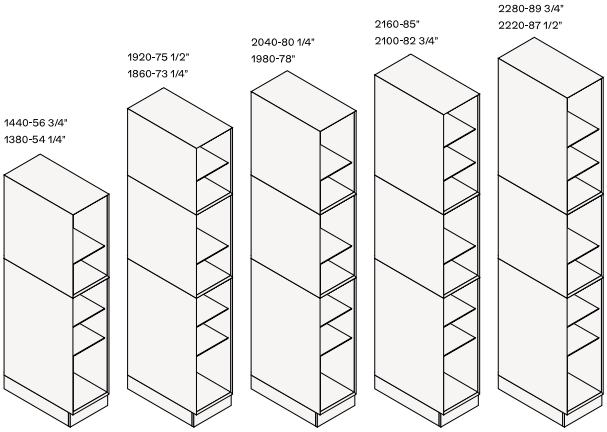

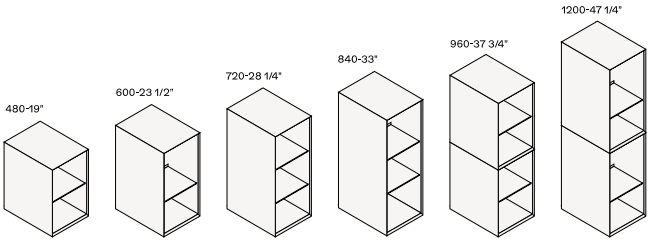

CAMPANAS PERSONALIZADAS POLIFORM

Sistema modular Infinity

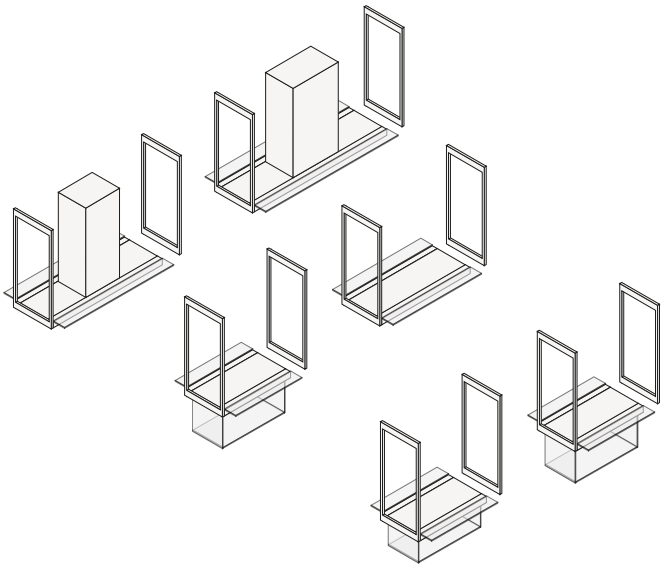

Campana de pared e isla

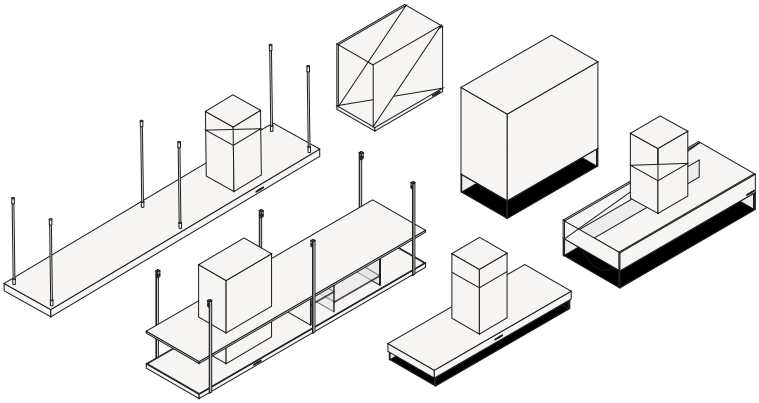

Campanas empotradas

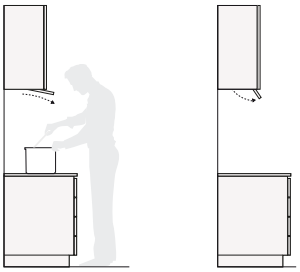

RESPALDOS EQUIPADOS

Shaker

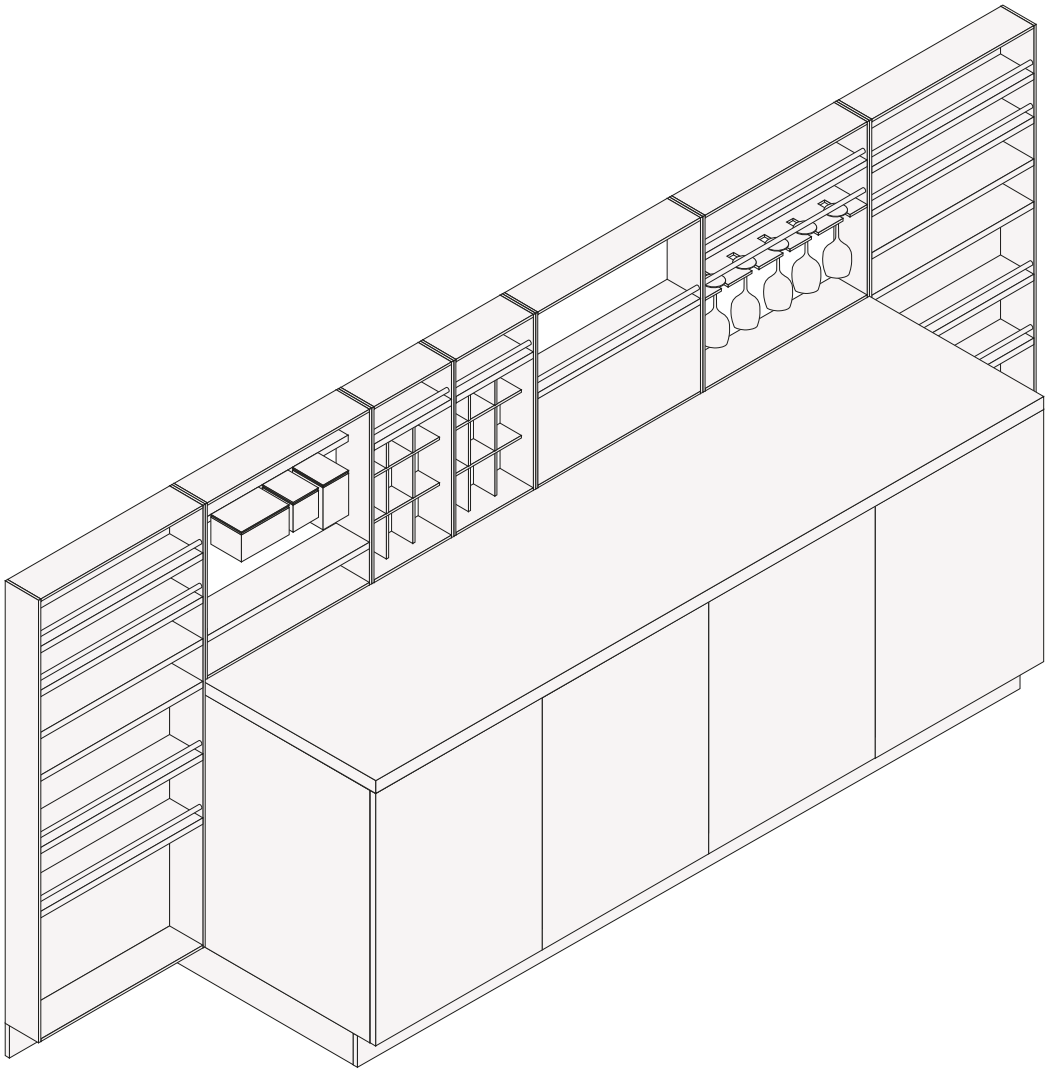

Deep Shaker

Poliform

ALEA PRO
I+D Poliform, 2020

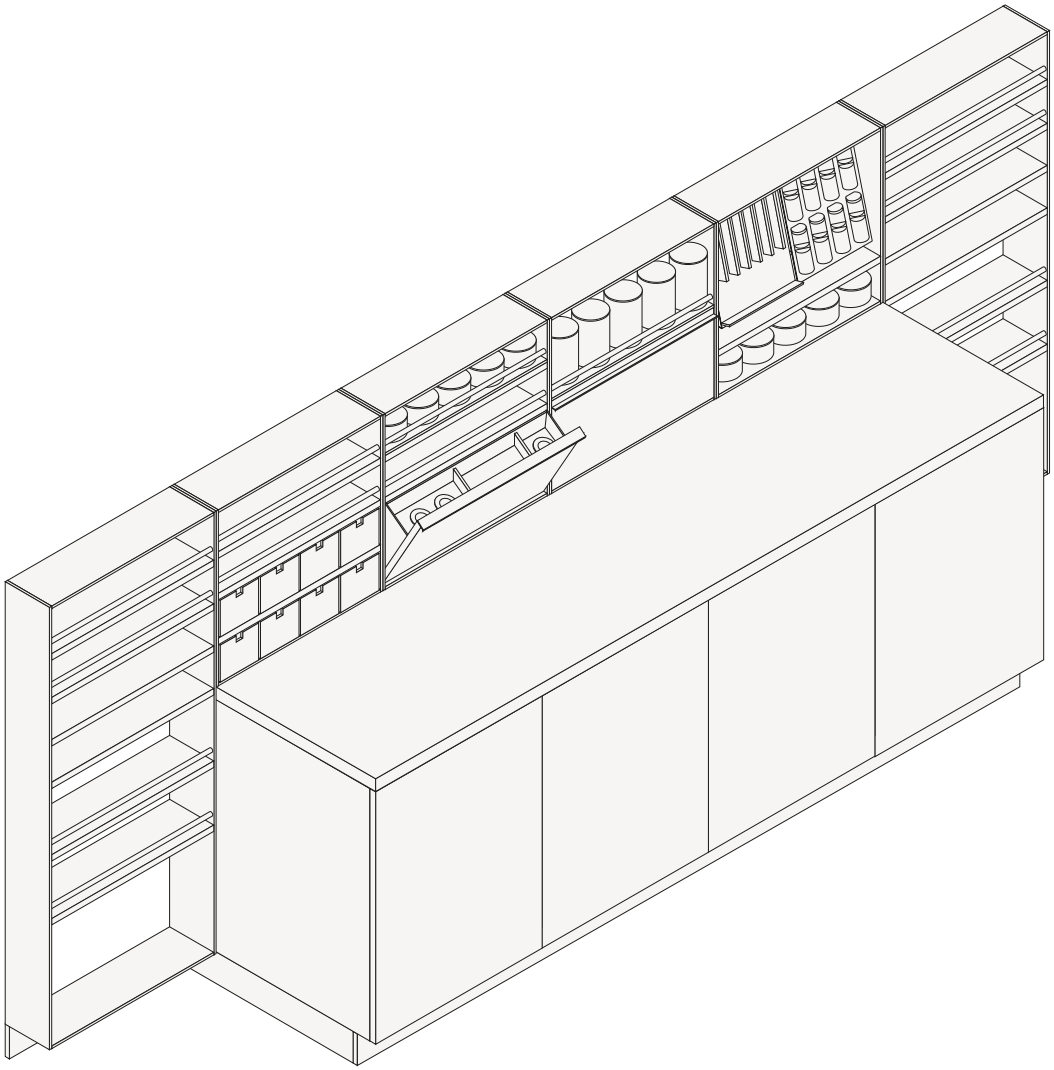

BOISERIE

Structure item

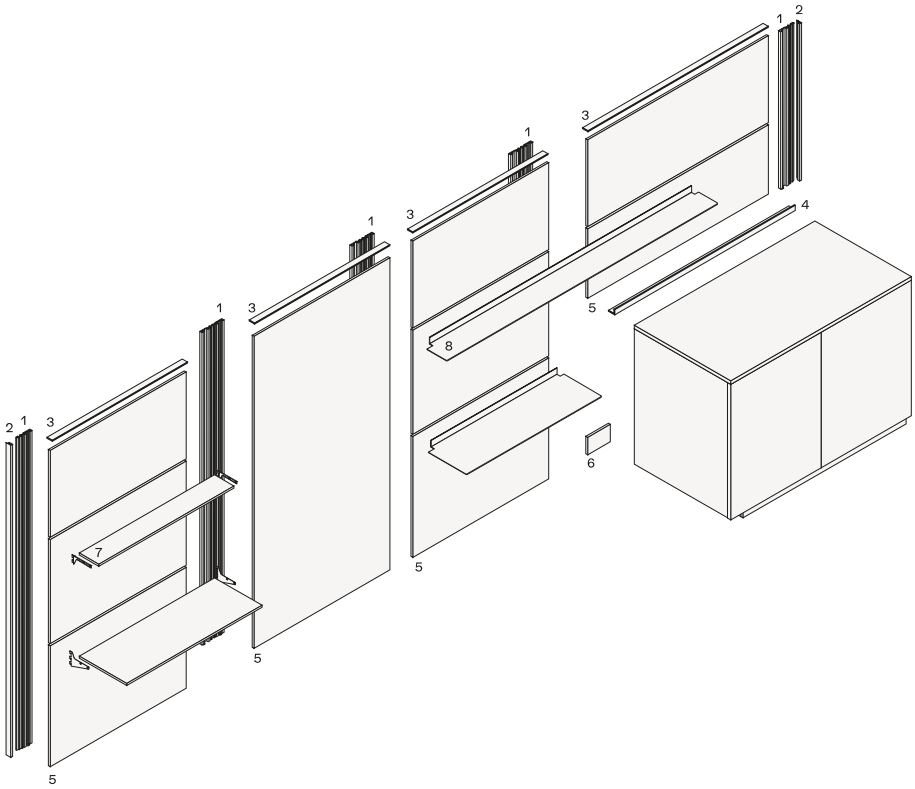

1 Soporte para montaje en pared
2 Perfil lateral
3 Perfil superior
4 Perfil angular para soportar la boiserie desde arriba
5 Boiseries
6 Tapa de 150 l para llenar el marco de soporte del zócalo
7 Grosor del estante 12
8 Grosor del estante 3

ENCIMERAS SNACK

Structure item

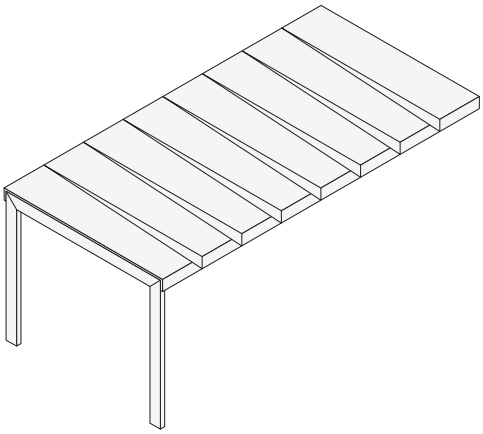

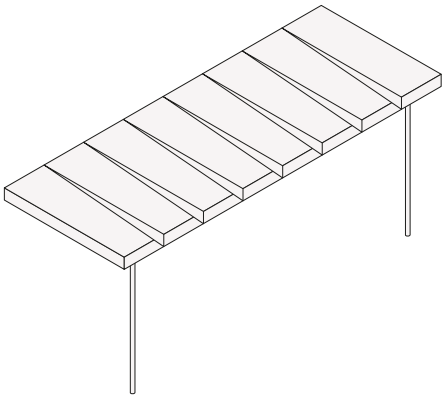

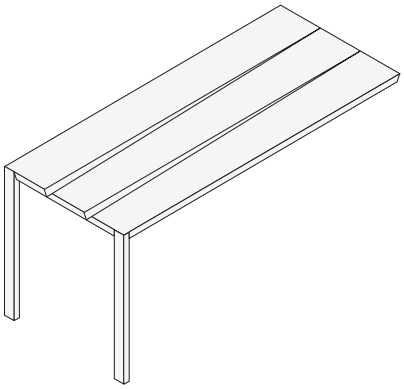

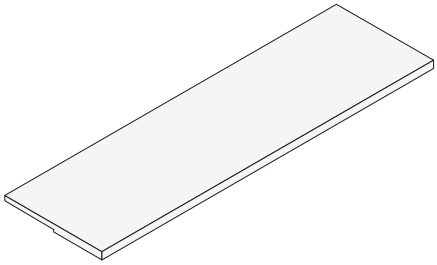

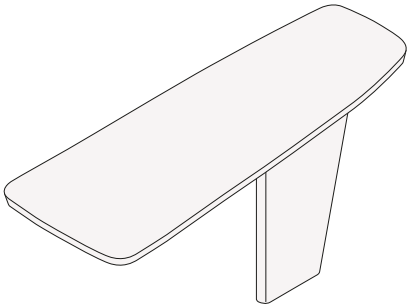

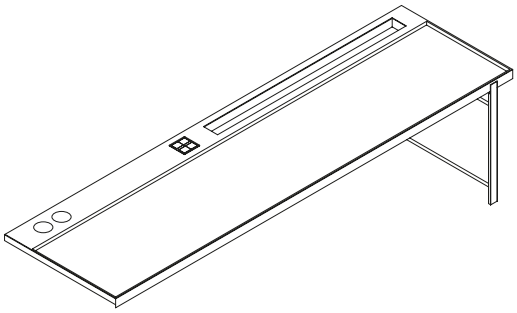

Poliform

ALEA PRO
I+D Poliform, 2020

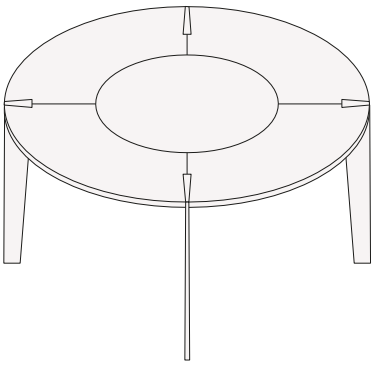

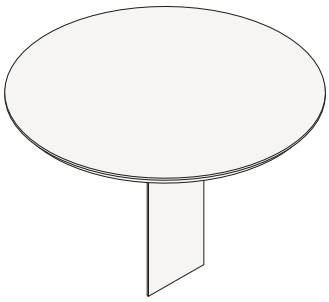

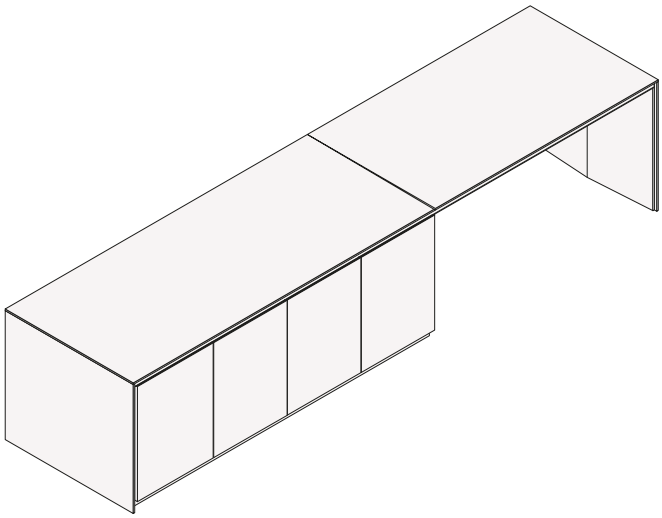

EQUIPOS

Equipamiento cajoneras

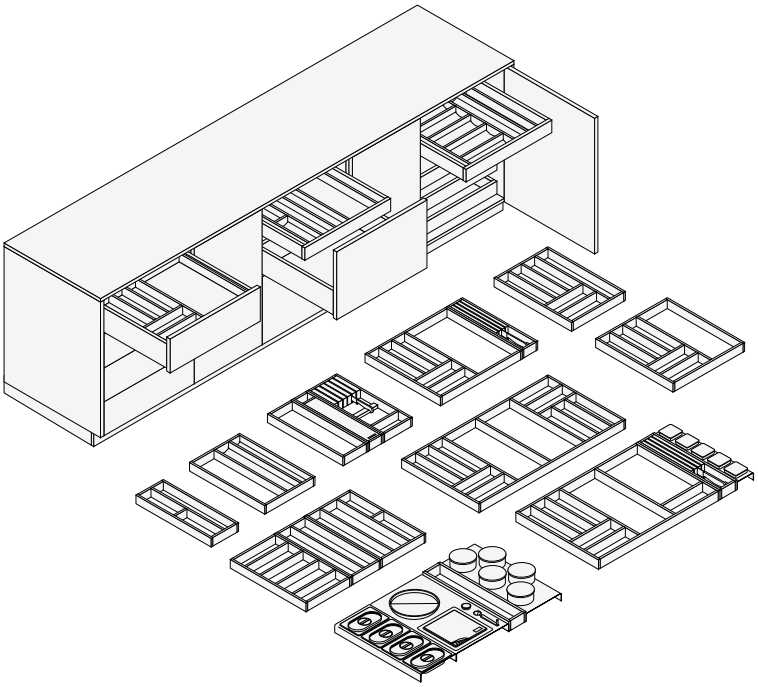

Equipamiento extractores

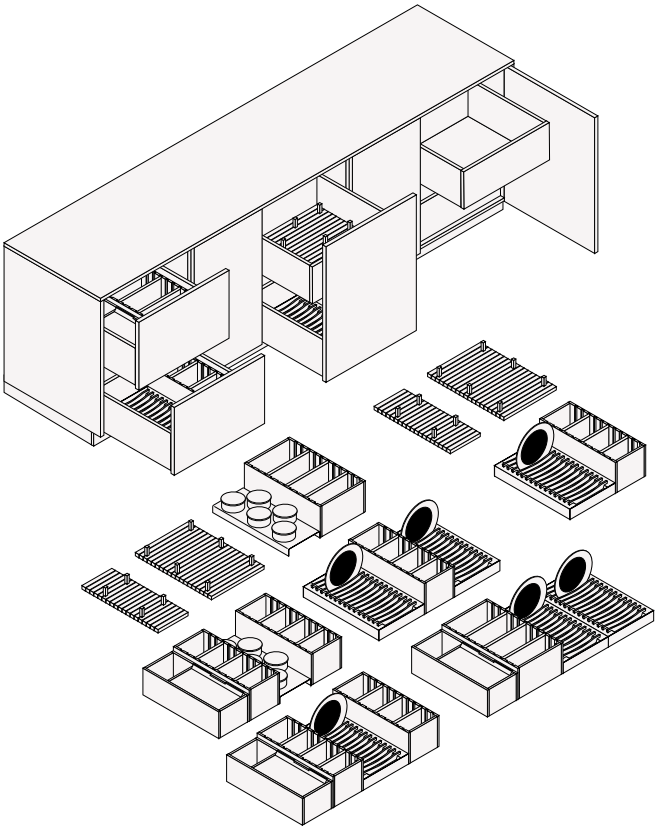

SISTEMAS DE ILUMINACIÓN

Encimeras de trabajo

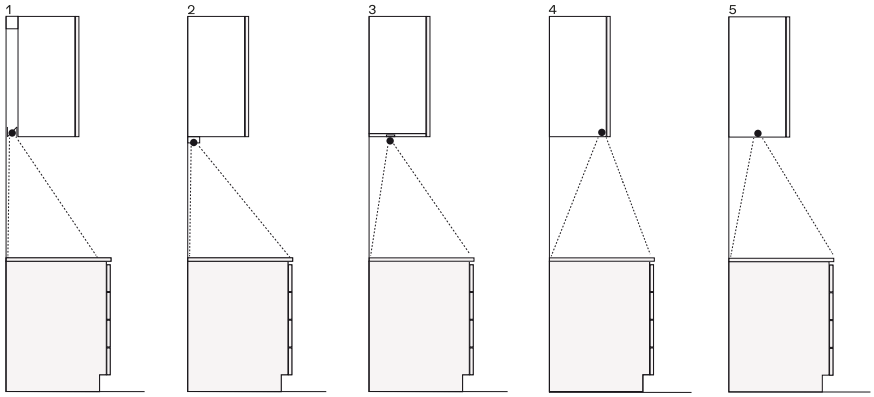

Bases

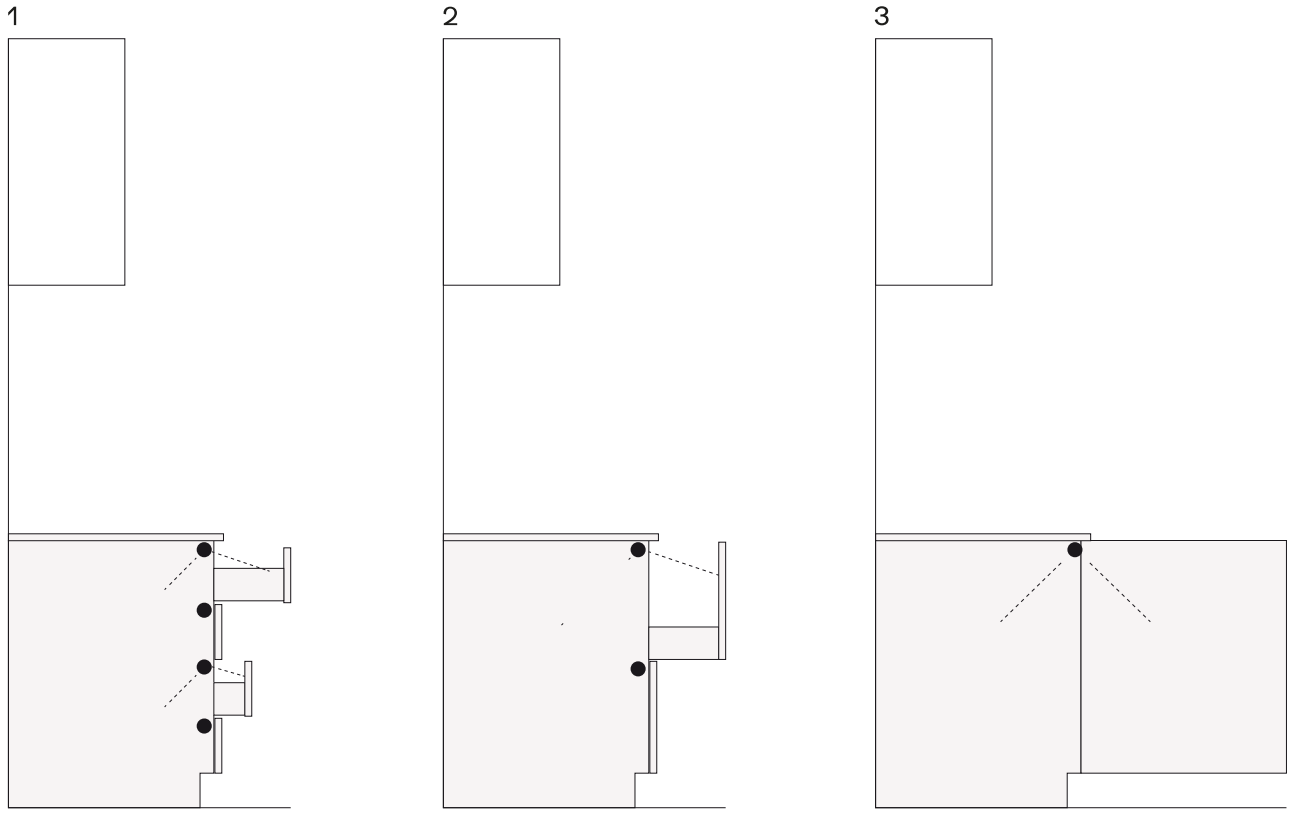

Muebles altos y de pared

1

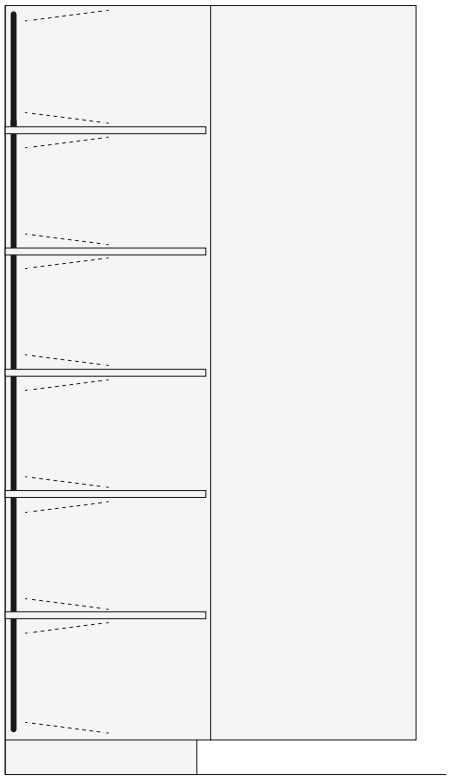

2

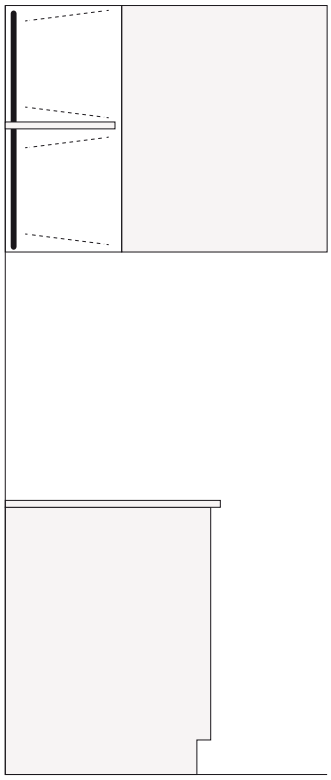

Muebles altos equipados

1

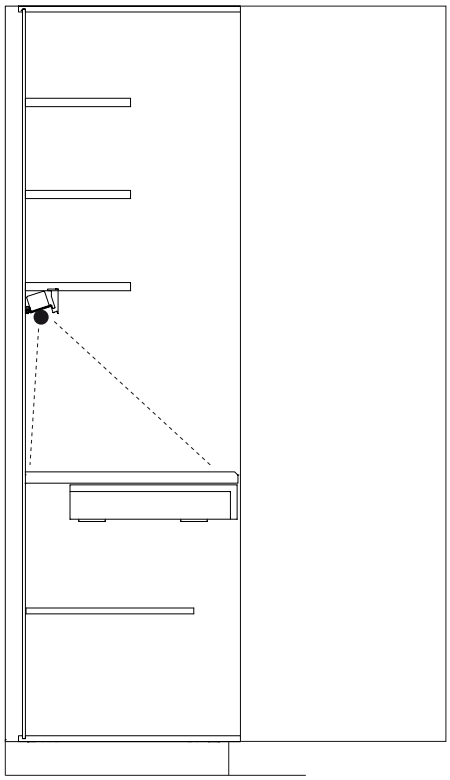
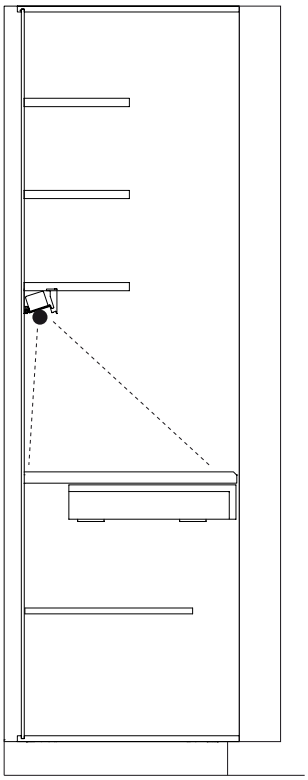
2