Poliform

FREE
Carlo Colombo, 2008

Poliform

FREE
Carlo Colombo, 2008

BESCHREIBUNG

Typologie	Hohe oder niedrige Anrichte
Struktur, Rücklehne, Tür	Holzspanplatte mit Melaminbeschichtung lackiert
Schubladenstruktur	Furnierte Holzspanplatte

ABMESSUNGEN

Anrichte mit 1 Tür, 3 Schubladen

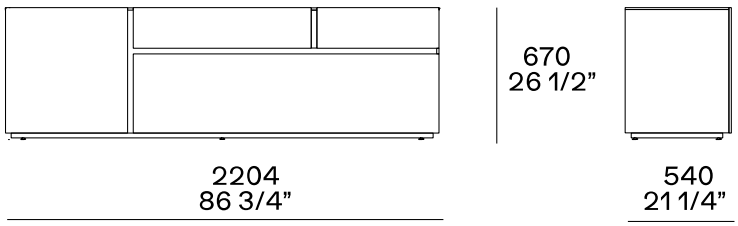

Anrichte mit 4 Schubladen

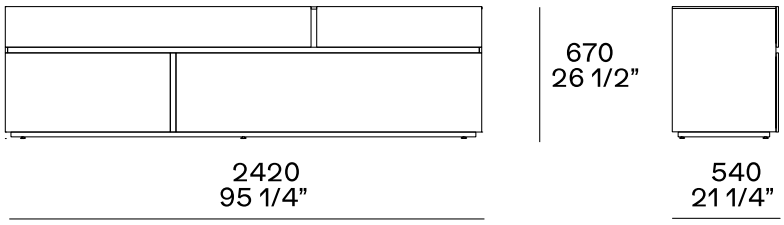
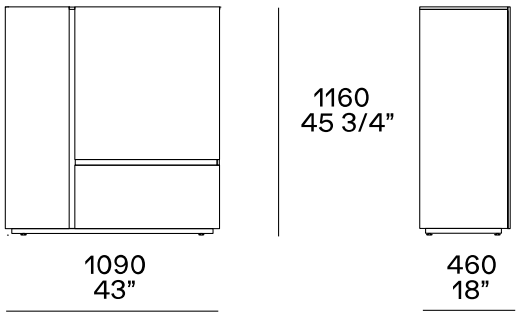
Anrichte mit 2 Türen, 1 Schublade