UBIK
F&e Poliform, 2003

Poliform

UBIK
F&e Poliform, 2003

BESCHREIBUNG

Typ	Begehbarer Kleiderschrank
Gestell	Holzspanplatte mit Melaminbeschichtung

ABMESSUNGEN

Structure item

Wandpaneele

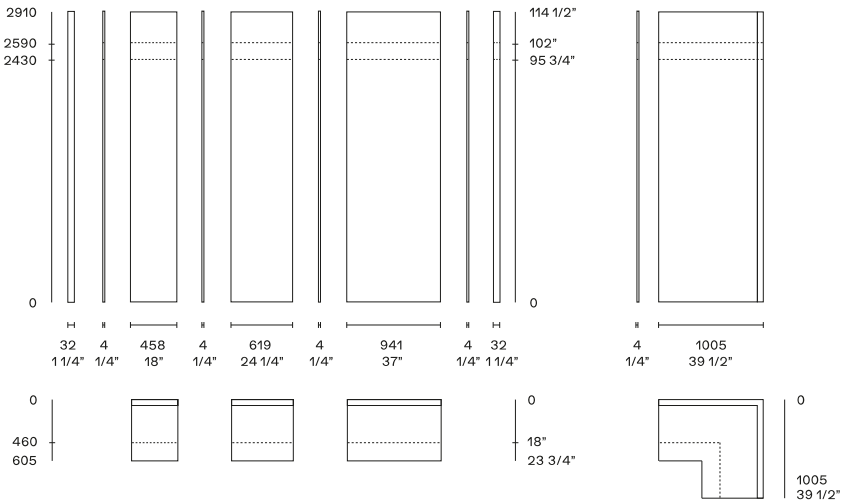

Um die Gesamtbreite zu erreichen, addieren Sie zur Summe der Rückpaneele 32 mm für den ersten seitlichen Perfil, 4 mm für jedes Scharnier und 32 mm für den seitlichen Abschlussperfil.

Perfil mit Zahnstange

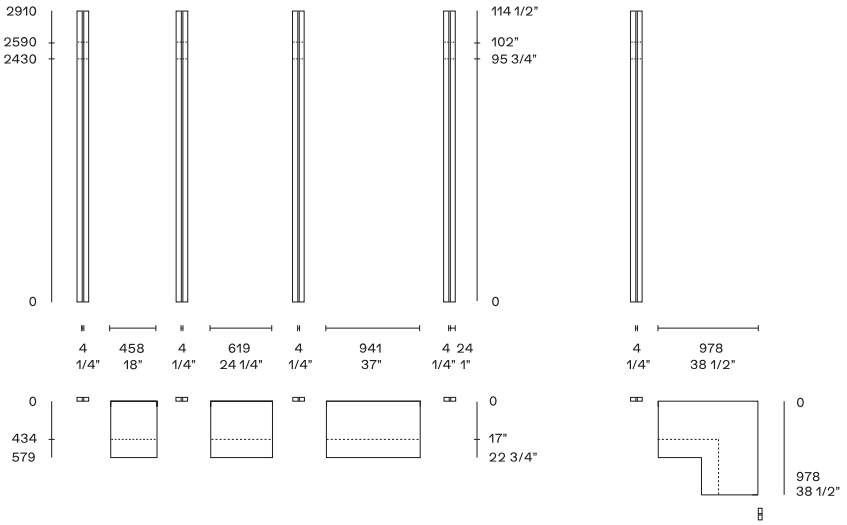

Um die Gesamtbreite zu erreichen, addieren Sie zur Summe der Regalbreite 24 mm für den ersten seitlichen Perfil, 4 mm für jedes Scharnier und 24 mm für den seitlichen Abschlussperfil.

Tiefe 400 - Stärke 35 mm

Image not found or type unknown

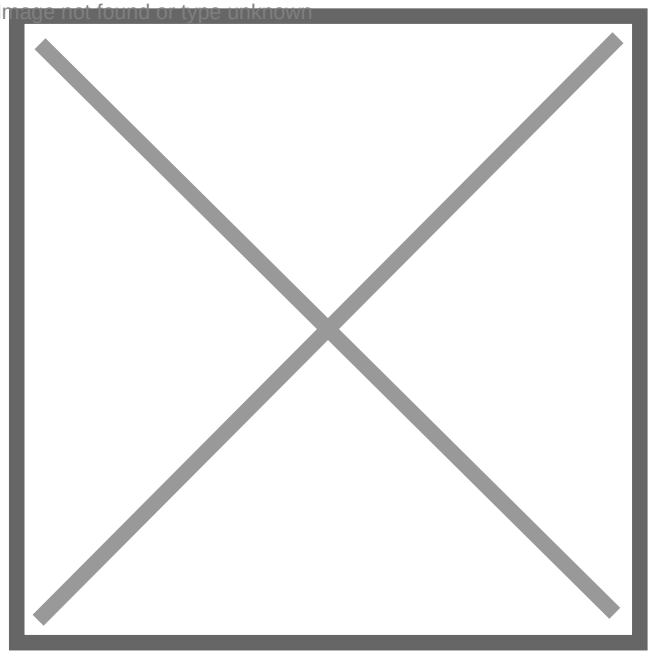

Tiefe 545 - Stärke 35 mm

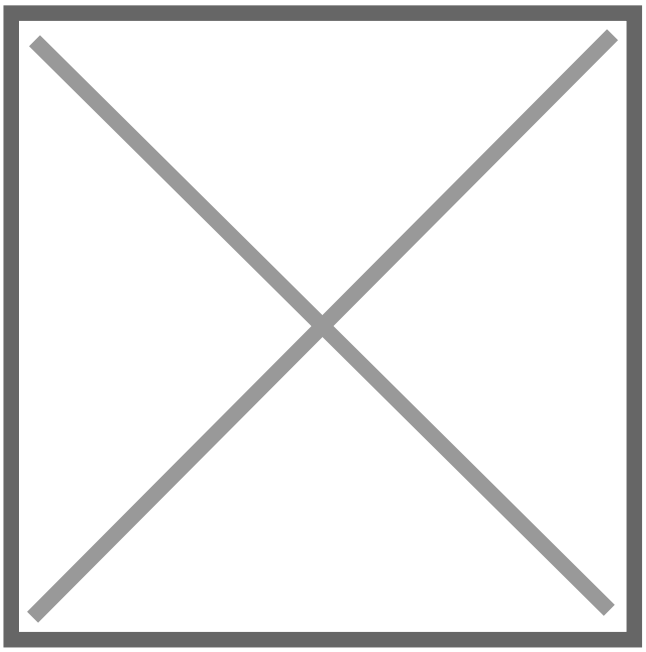

Für die Tiefe 400 mm sind neben den Fachböden und den schrägen Schuhregalen auch die Hängeelemente, Hemdenständer, Taschenständer und Schuhregale erhältlich (nur in Fächer mit Rückenlehnen).

GESTELL

Komponenten

UBIK
F&e Poliform, 2003

UBIK
F&e Poliform, 2003

Poliform

UBIK
F&e Poliform, 2003

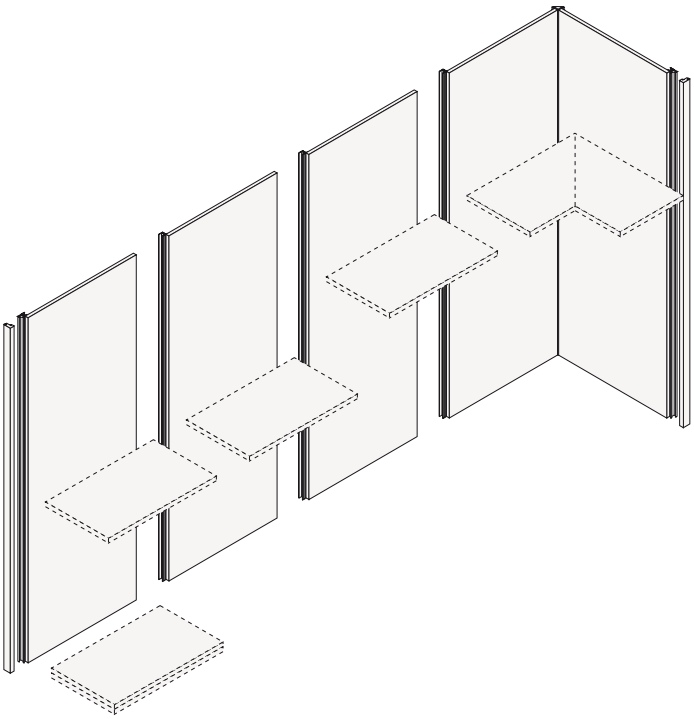

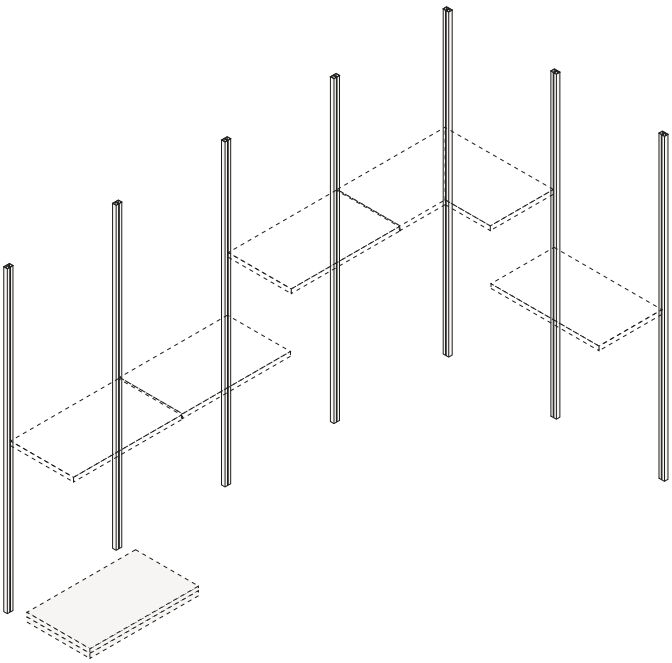

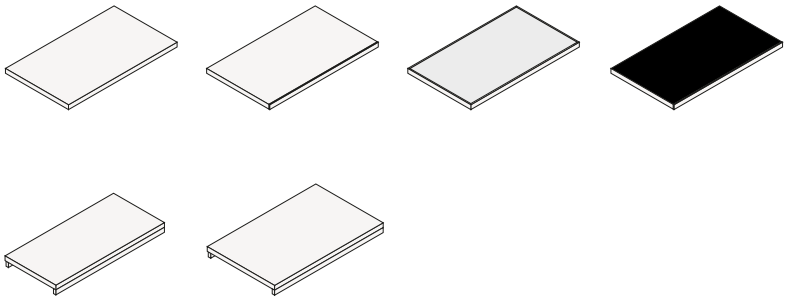

Details zum Gestell

banda base seriale

Fascia zoccolo opzionale

Ardesia verniciata opaca o champagne, altezza 72 mm.

L’installazione perfetta di ogni cabina armadio è garantita dalla possibilità di livellare ogni singolo pannello schienale tramite i piedini regolabili.

Per cabine armadio con schienale. La cremagliera consente il fissaggio a muro dei pannelli schienale e l’aggancio delle attrezzature.

profilo finale

Per cabine armadio con schienale. Il profilo chiude lateralmente lo schienale, disponibile nelle finiture melaminico 7, metacrilato roller 2 o melaminico skin nei colori laccati opachi.

profilo cerniera

Per cassettiere senza schienale. Profili ardesia opaca o champagne da fissare a parete, completi di griglia per fissaggio attrezzature.

Sonderlösungen

Poliform

UBIK
F&e Poliform, 2003

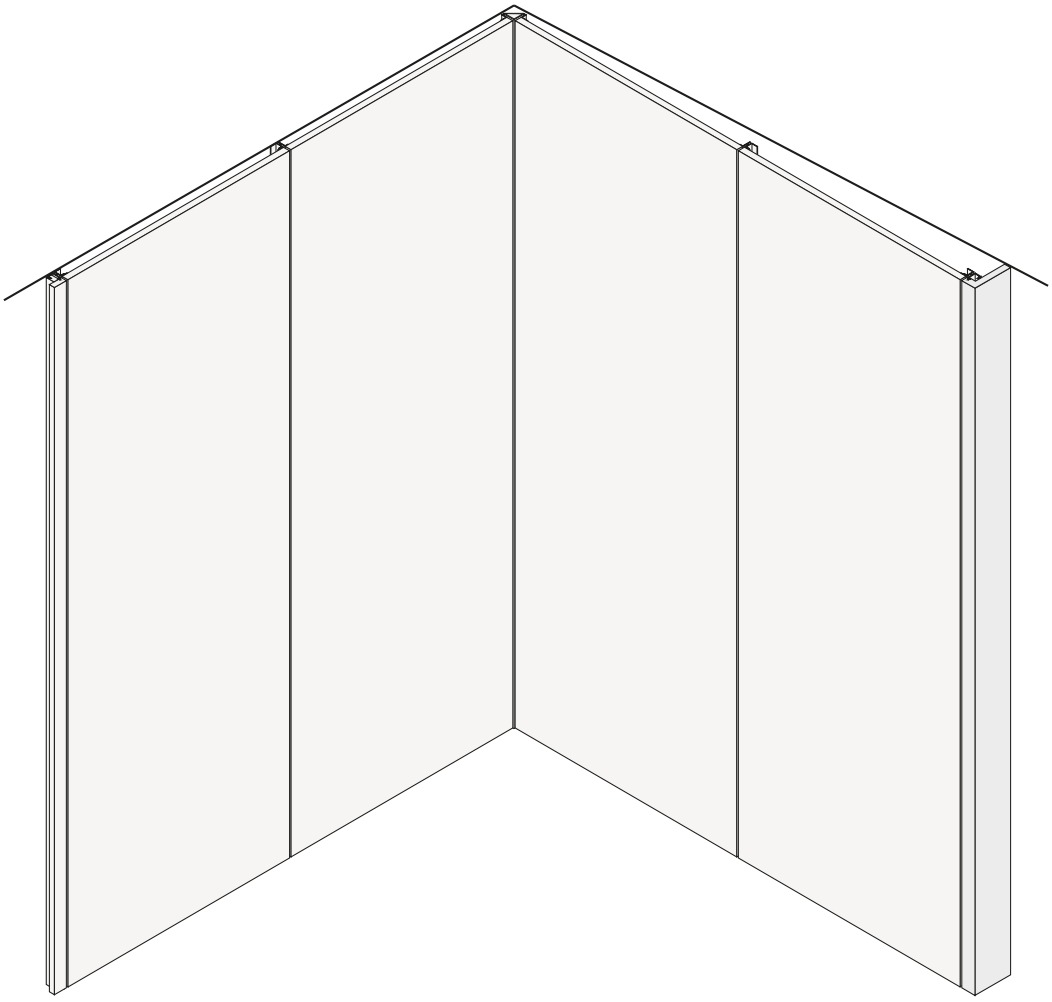

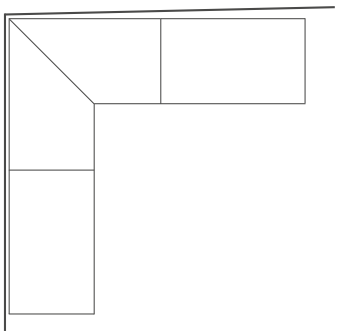

Sono previsti tagli a misura in altezza su pannellature e profili con cremagliera. Le pannellature possono essere ridotte anche in larghezza e per mansardato.
Soluzione mansardato non realizzabile con pannellatura schienale in vetro.

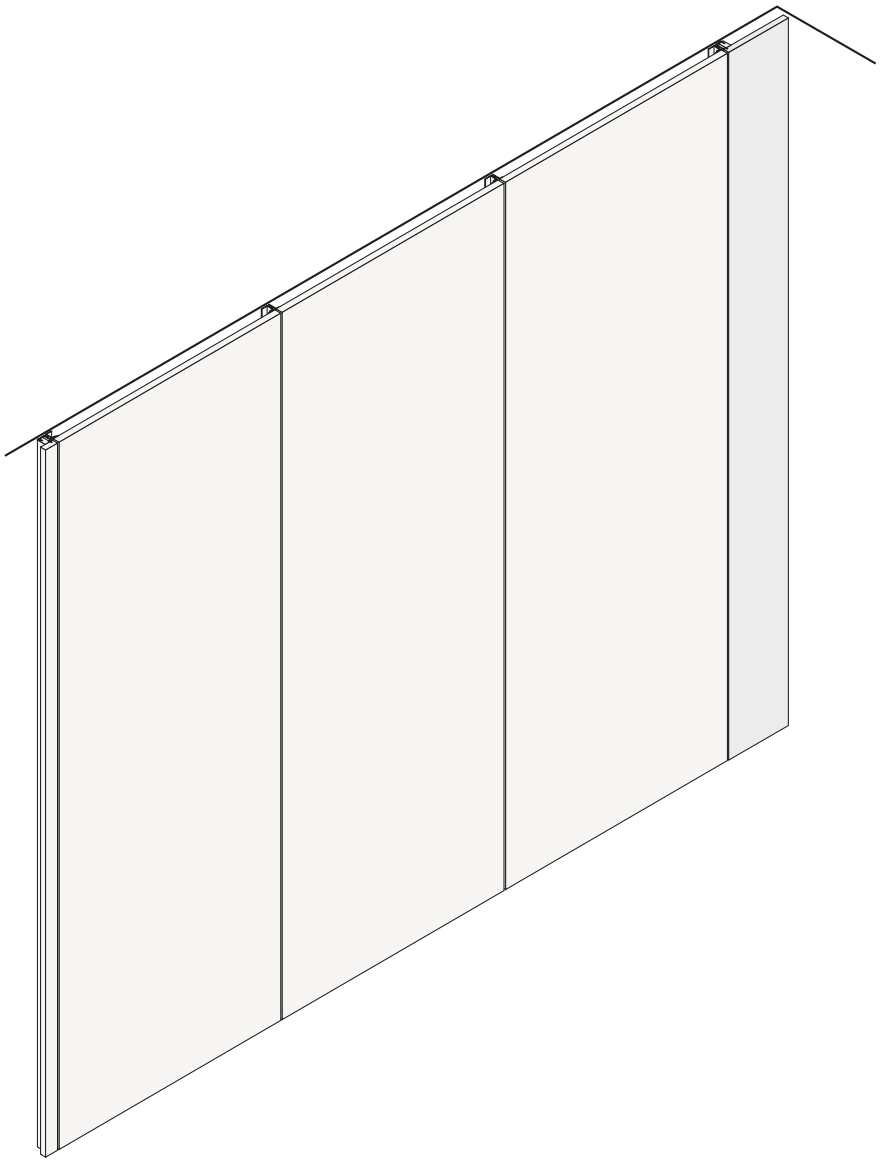

Fascia di aggiustaggio terminale a muro in sostituzione al profilo laterale. Fascia larghezza mm 300 riducibile fino a minimo mm 60.

UBIK
F&e Poliform, 2003

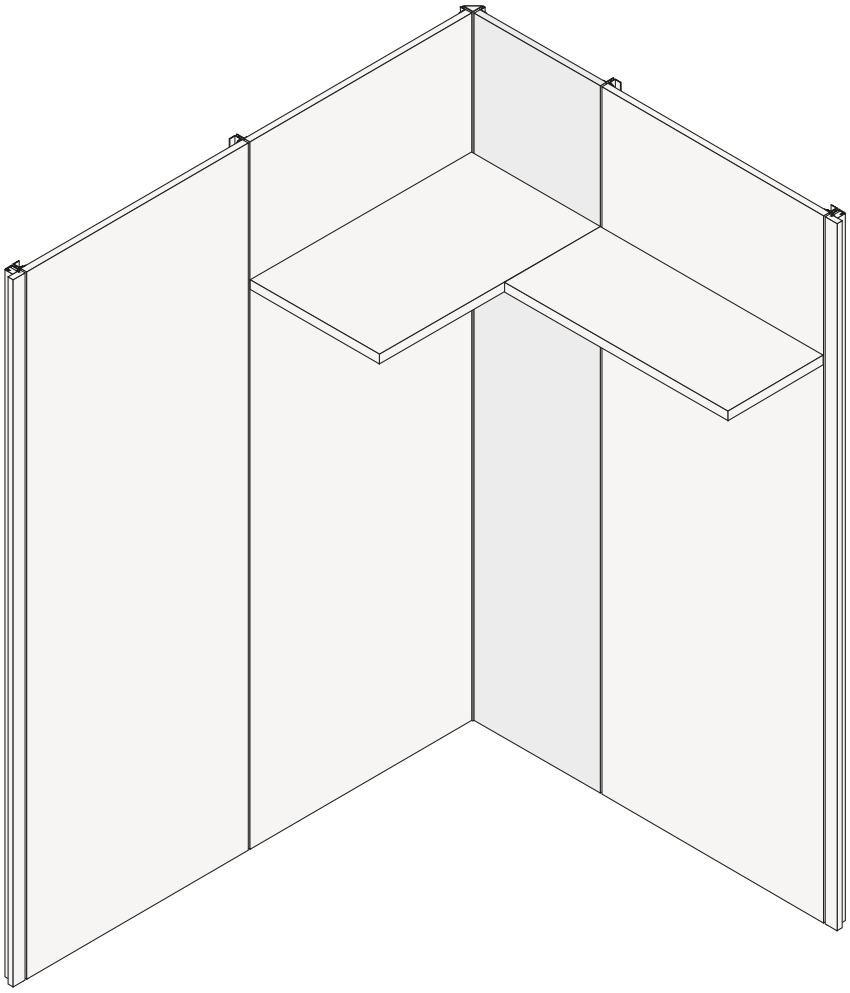

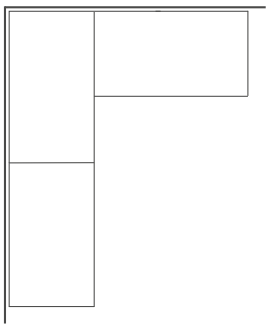

Si possono realizzare composizioni ad angolo con attrezzatura lineare, sia nella versione Ubik con pannellatura a muro che con profili. Per la versione pannellatura a muro si deve prevedere uno schienale angolare con un pannello fuori misura (mm 545 o 400).

Poliform

UBIK
F&e Poliform, 2003

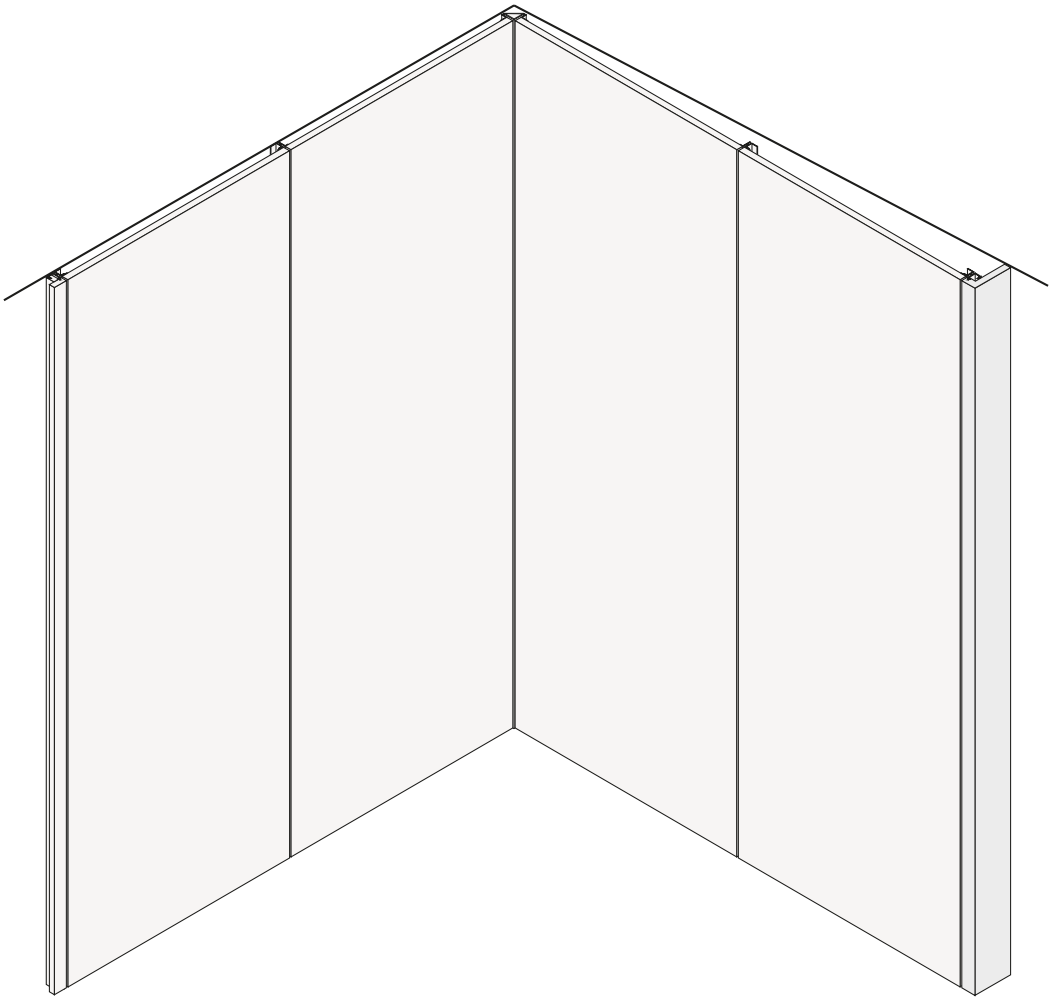

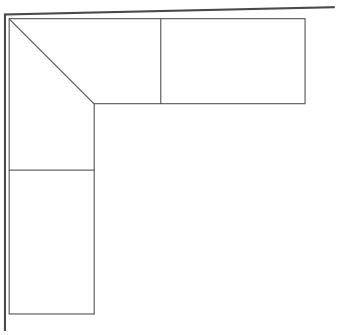

Profilo terminale speciale sx o dx larghezza da mm 52 a 300 e profondità mm 150 riducibile fino a mm 60 da utilizzare per angolazioni muro superiori a 90° (per cabine armadio con pannellatura). L'elemento angolare può essere attrezzato con ripiani (escluso ripiani vetro) e tubi appendiabiti.

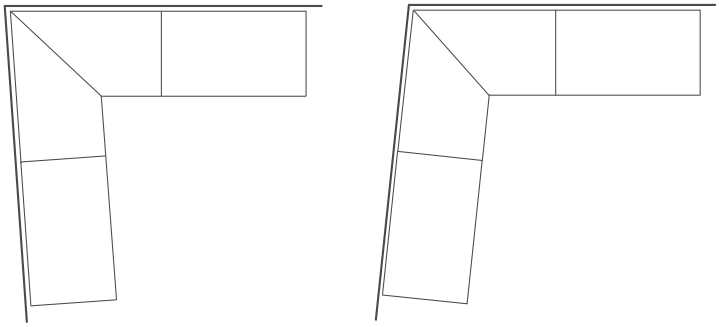

Profilo per angoli fuorisquadra: angolo minimo 85°, angolo massimo 100° (per cabine armadio con pannellatura o con profili con cremagliera). È previsto il taglio a misura per gli elementi che compongono l'angolo fuorisquadra: ripiani e basamento.

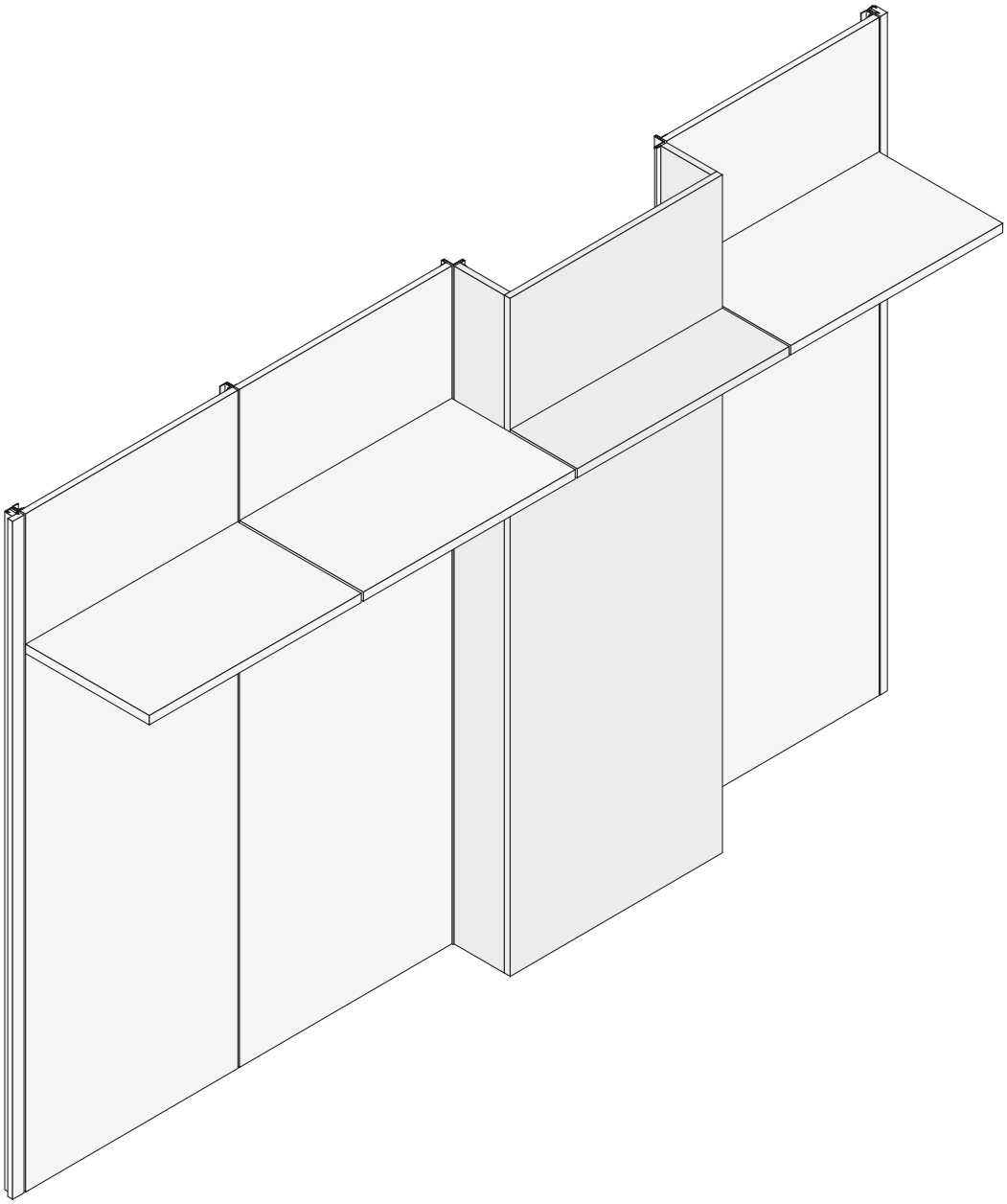

La pannellatura può rivestire un eventuale pilastro. Non realizzabile con pannellatura schienale in vetro.

Poliform

UBIK
F&e Poliform, 2003

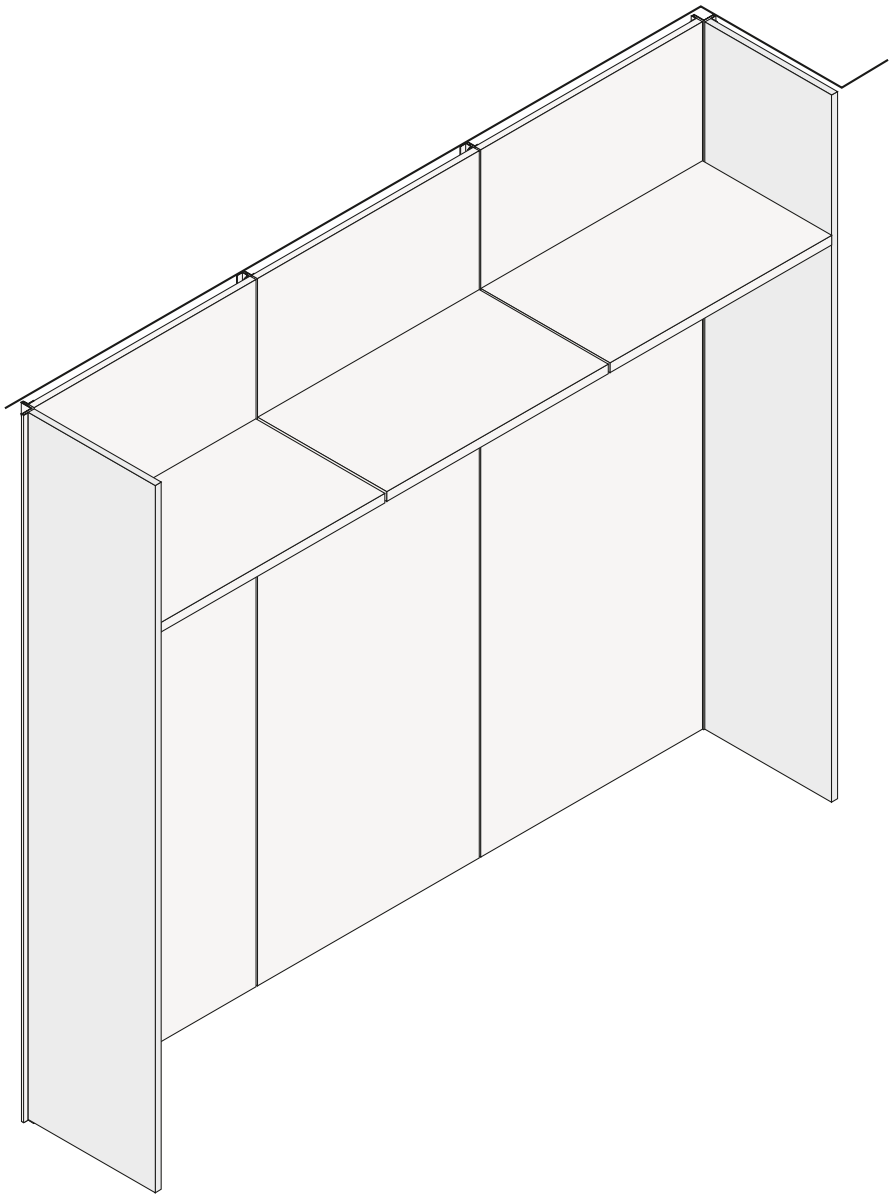

Si possono realizzare composizioni chiuse lateralmente. Non realizzabile con pannellatura schienale in vetro.

UBIK
F&e Poliform, 2003

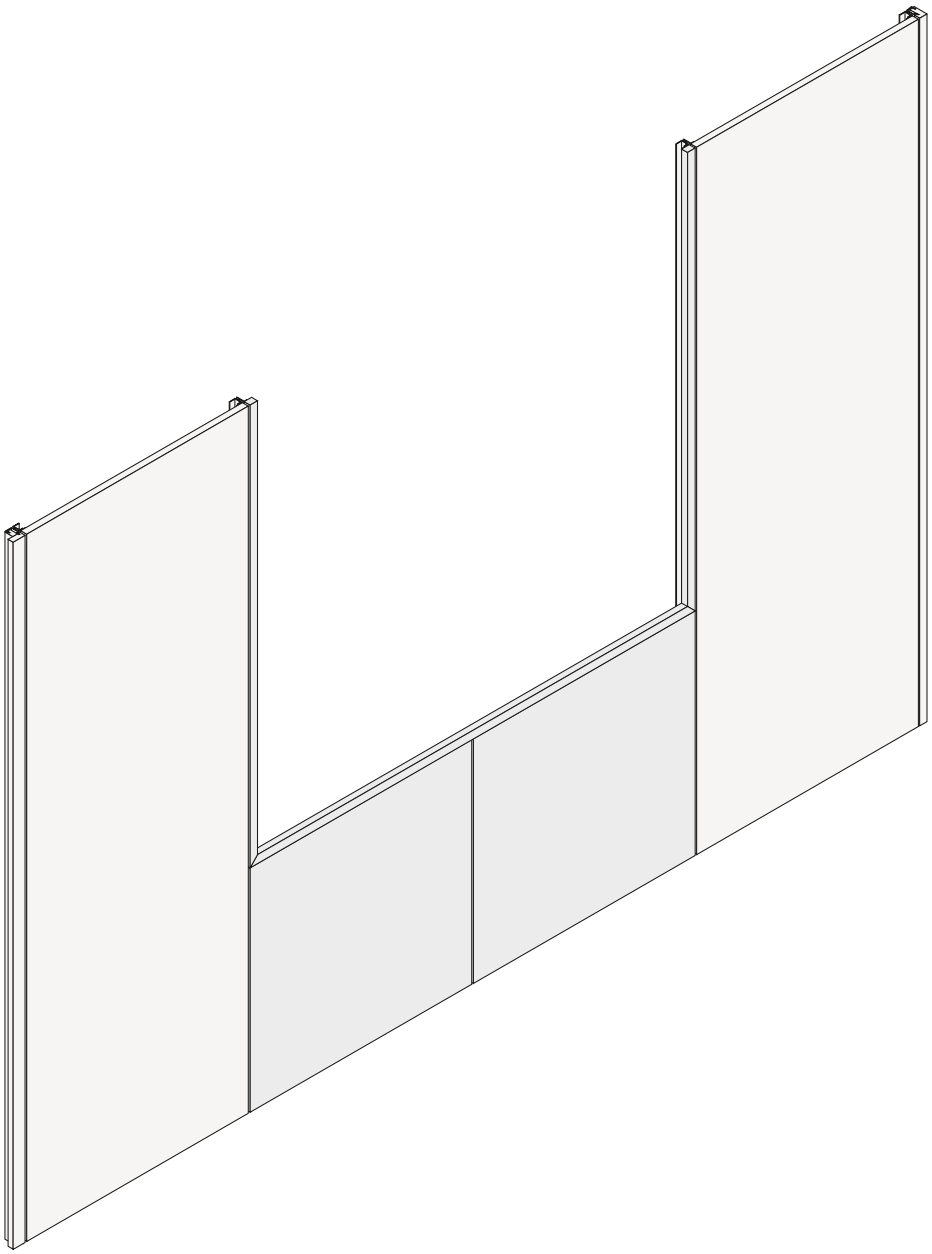

Si possono realizzare composizioni con pannelli centrali ridotti in altezza, ed eventualmente in larghezza, con profilo superiore.

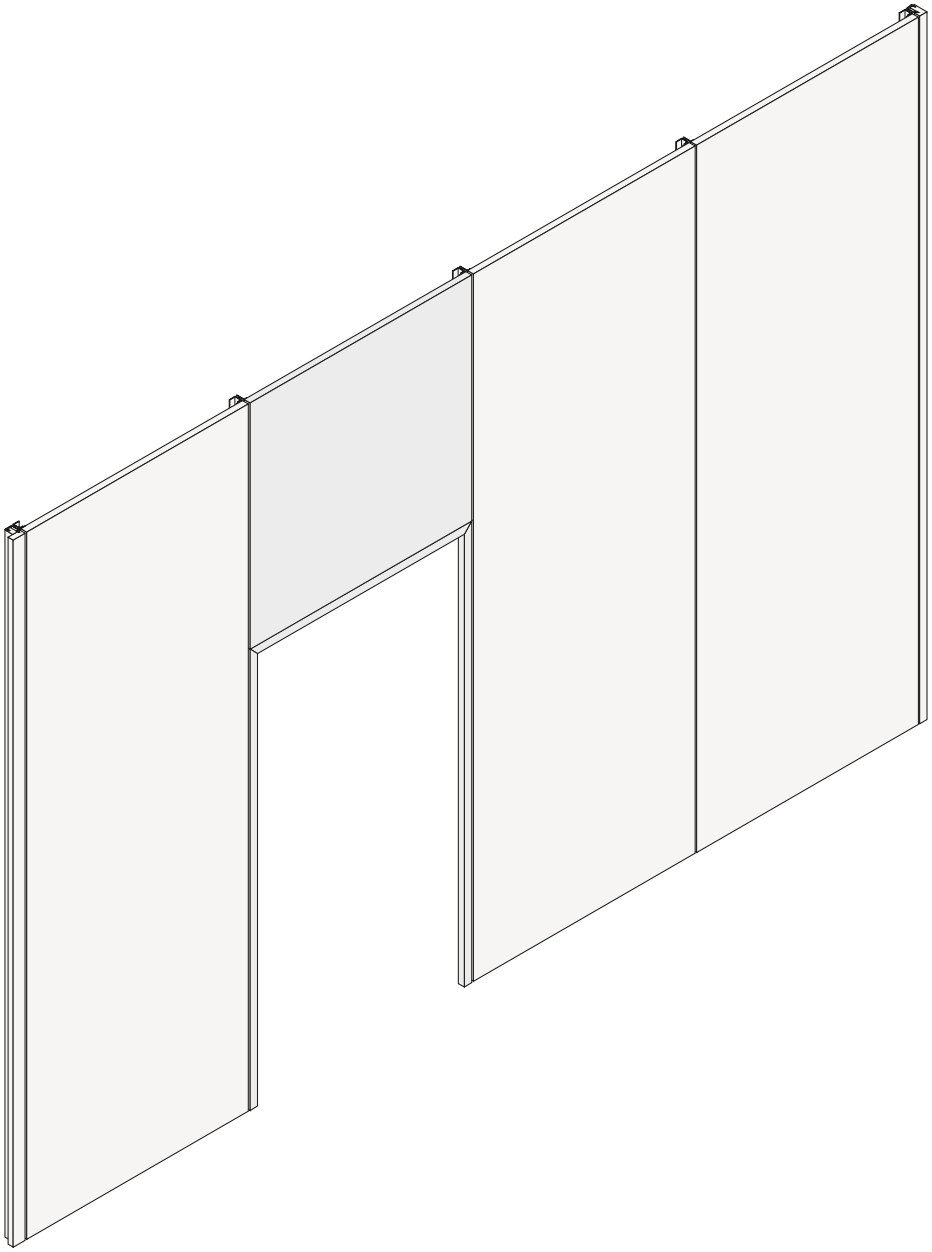

Si possono realizzare composizioni con pannelli centrali ridotti in altezza, ed eventualmente in larghezza, posizionati sospesi con profilo inferiore, per possibile passaggio porta.

Finishs – Gestell

Basamento: nobilitato olmo
Attrezzatura: nobilitato olmo
Tecnocover: 05 latte, 06 nocciola
Parti metalliche: champagne opaco

Basamento: nobilitato olmo
Attrezzatura: nobilitato olmo
Tecnocover: 05 latte, 06 nocciola
Parti metalliche: ardesia opaco

Basamento e attrezzatura: nobilitato olmo
Cassetti: roller latte
Tecnocover: 05 latte, 06 nocciola
Parti metalliche: champagne opaco

Basamento e attrezzatura: canvas beige
Cassetti: nobilitato olmo
Tecnocover: 05 latte, 06 nocciola
Parti metalliche: champagne opaco

Basamento: canvas beige
Attrezzatura: canvas beige
Tecnocover: 05 latte, 06 nocciola
Parti metalliche: champagne opaco

Basamento e attrezzatura: nobilitato olmo
Cassetti: nobilitato ardesia
Tecnocover: 01 elefante
Parti metalliche: ardesia opaco

Basamento e attrezzatura: nobilitato olmo
Cassetti: canvas grigio
Tecnocover: 01 elefante
Parti metalliche: ardesia opaco

Basamento e attrezzatura: nobilitato ardesia
Cassetti: roller ardesia
Tecnocover: 01 elefante
Parti metalliche: ardesia opaco

Basamento: canvas grigio
Attrezzatura: canvas grigio
Tecnocover: 01 elefante
Parti metalliche: ardesia opaco

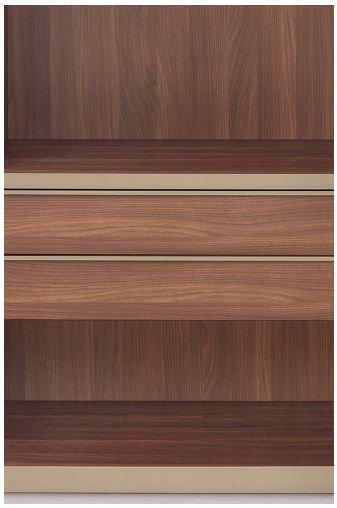

Basamento: nobilitato noce c.
Attrezzatura: nobilitato noce c.
Tecnocover: 05 latte, 06 nocciola
Parti metalliche: champagne opaco

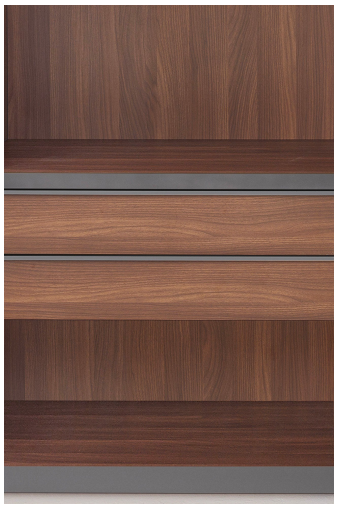

Basamento: nobilitato noce c.
Attrezzatura: nobilitato noce c.
Tecnocover: 01 elefante
Parti metalliche: ardesia opaco

Basamento e attrezzatura: nobilitato noce c.
Cassetti: roller latte
Tecnocover: 05 latte, 06 nocciola
Parti metalliche: champagne opaco

Basamento e attrezzatura: canvas beige
Cassetti: nobilitato noce c.
Tecnocover: 05 latte, 06 nocciola
Parti metalliche: champagne opaco

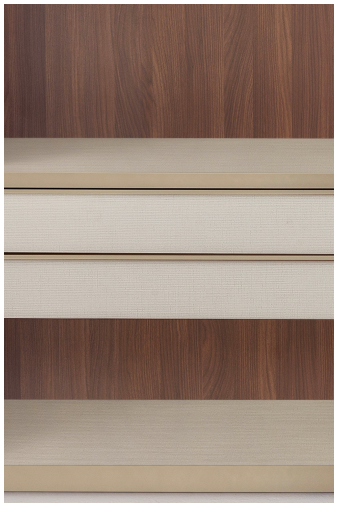

Basamento: canvas beige
Attrezzatura: canvas beige
Tecnocover: 05 latte, 06 nocciola
Parti metalliche: champagne opaco

Poliform

UBIK
F&e Poliform, 2003

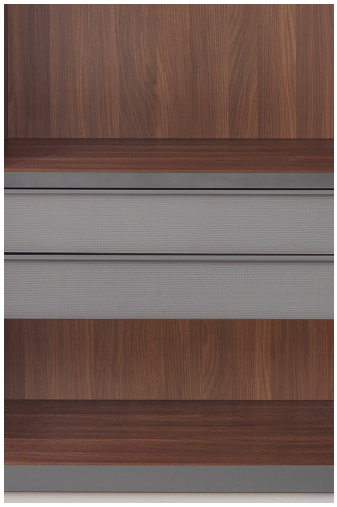

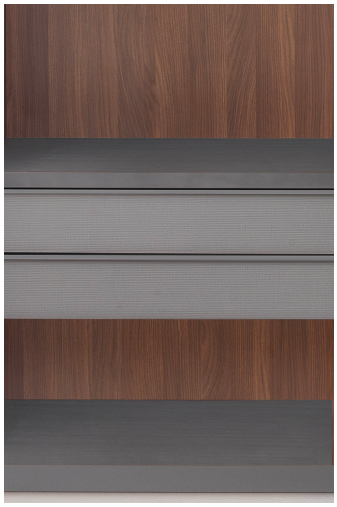

Basamento: nobilitato rovere cenere
Attrezzatura: nobilitato rovere cenere
Tecnocover: 05 latte, 01 elefante
Parti metalliche: ardesia opaco

Poliform

UBIK
F&e Poliform, 2003

Poliform

UBIK
F&e Poliform, 2003

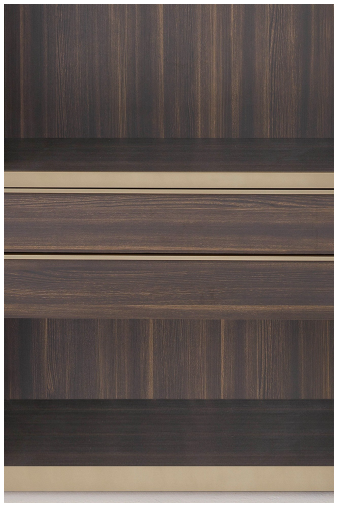
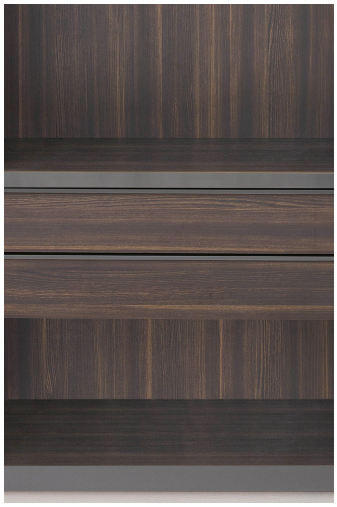
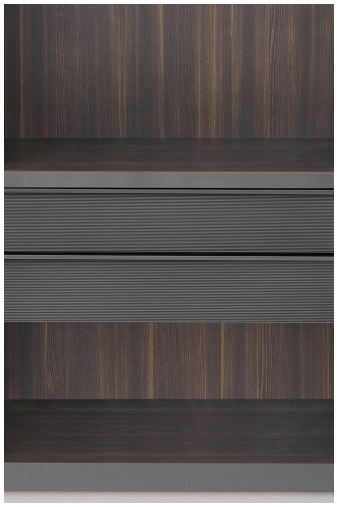

Poliform

UBIK
F&e Poliform, 2003

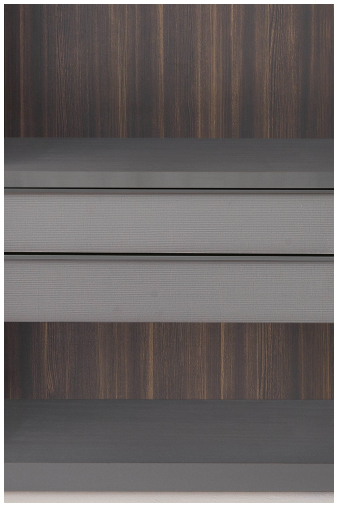

AUSSTATTUNG

Innenorganisation

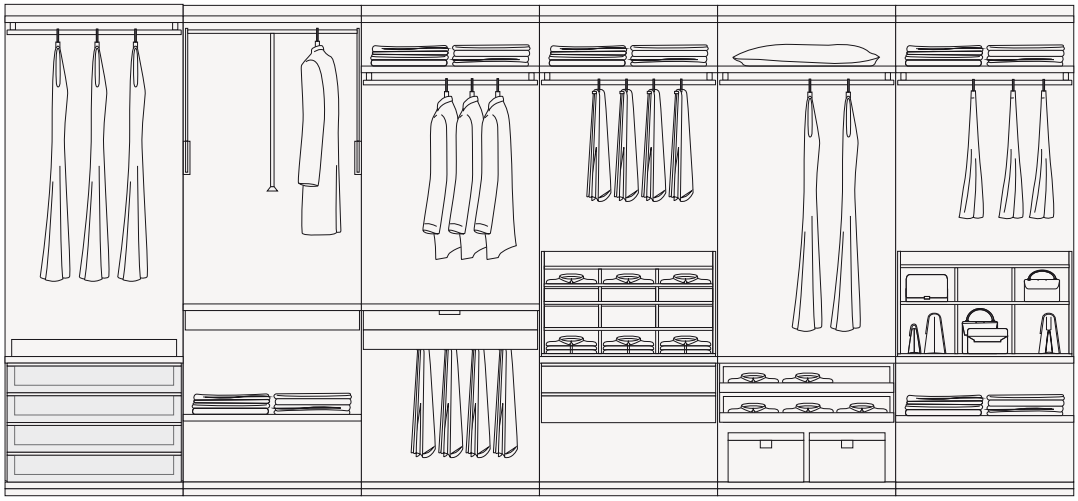

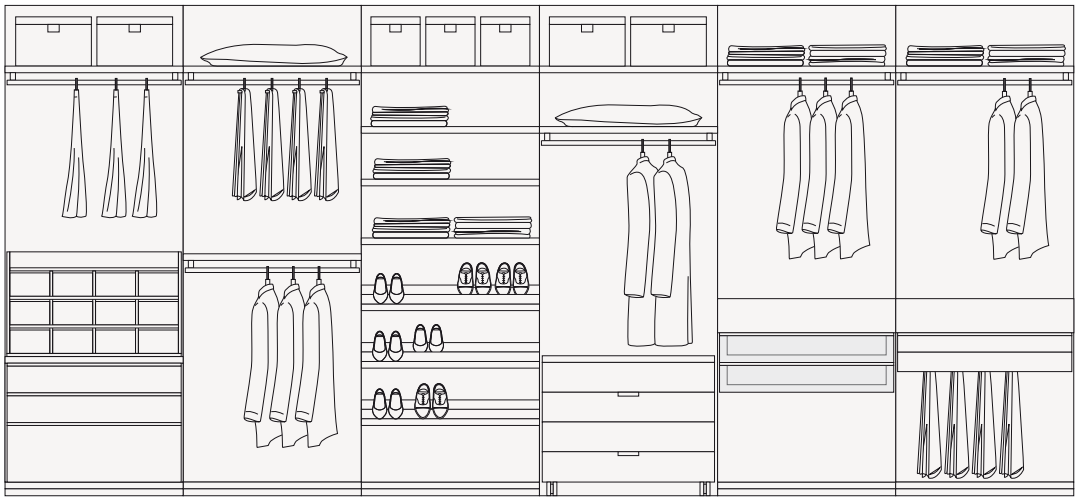

Poliform

UBIK
F&e Poliform, 2003

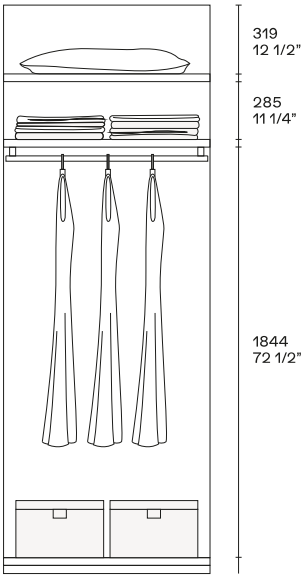

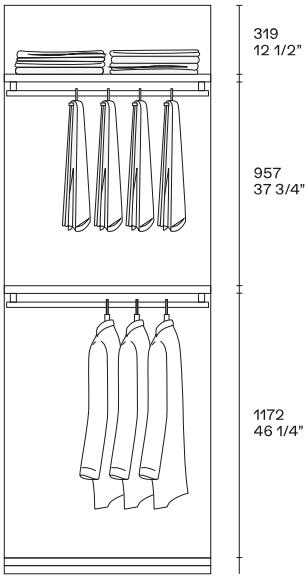

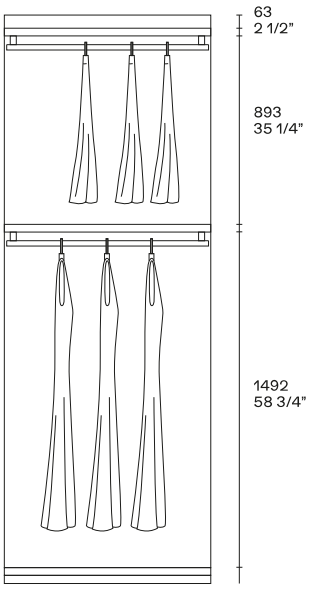

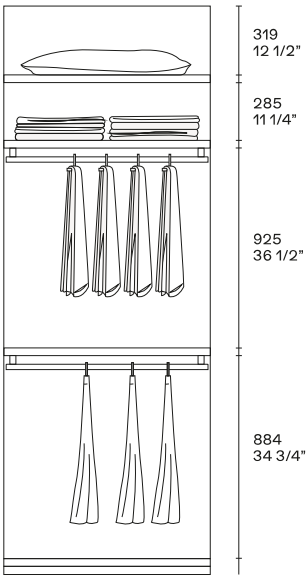

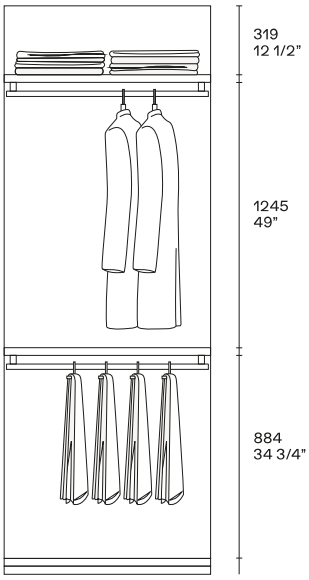

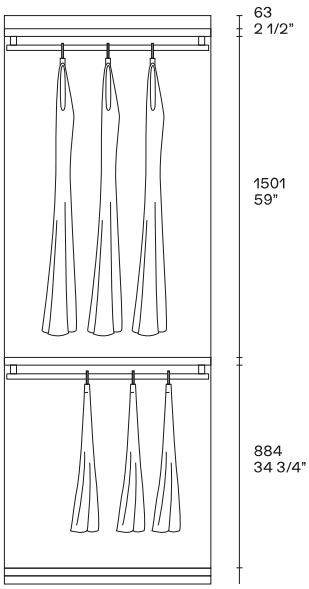

Poliform

UBIK
F&e Poliform, 2003

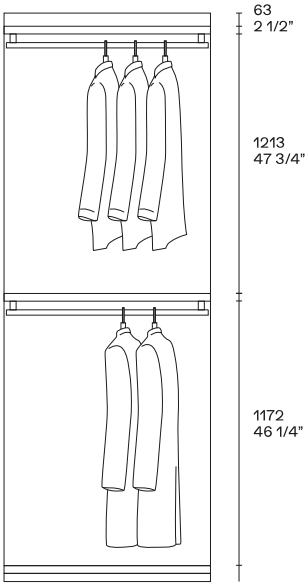

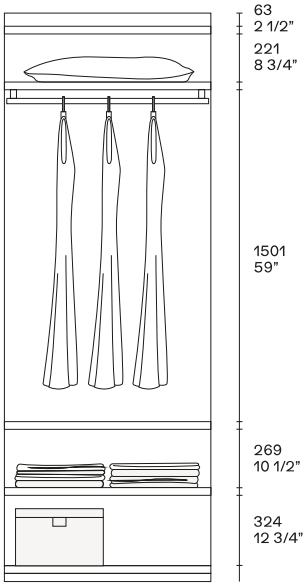

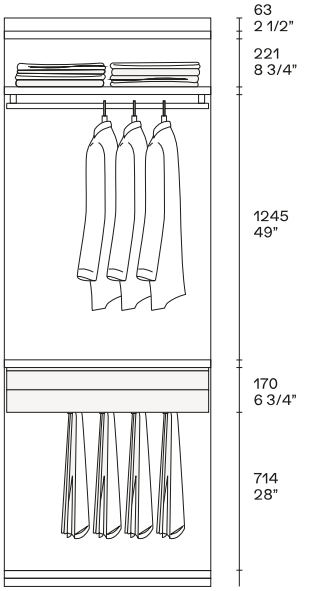

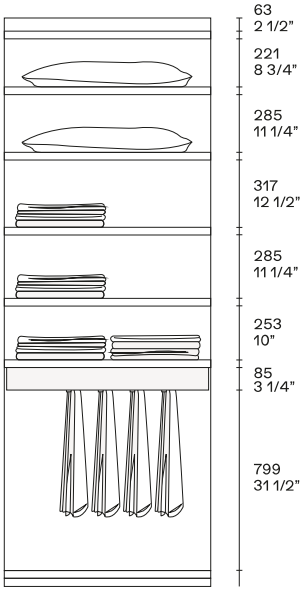

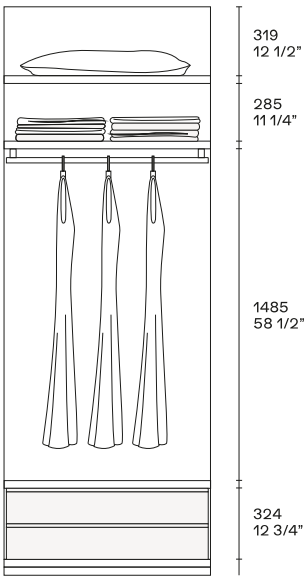

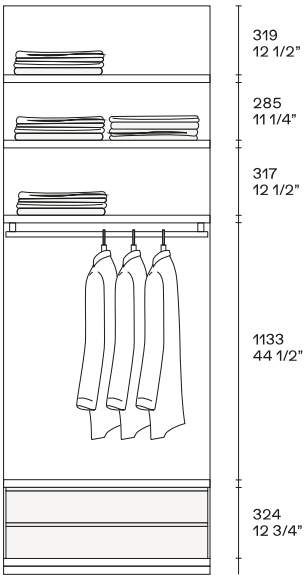

Poliform

UBIK
F&e Poliform, 2003

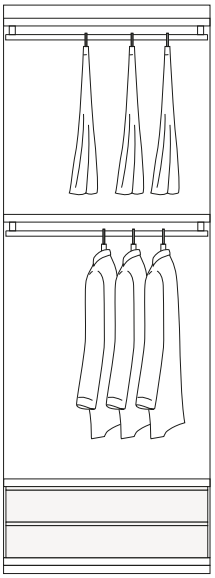

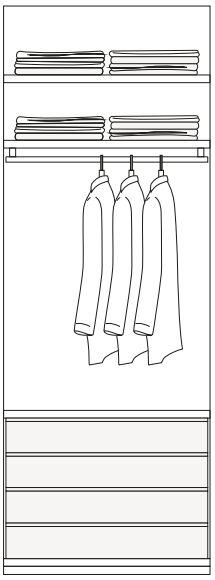

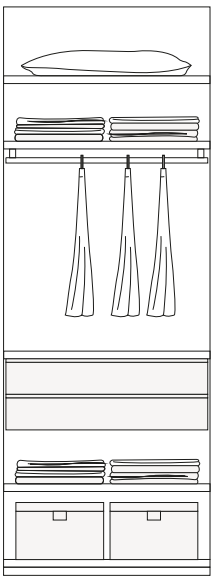

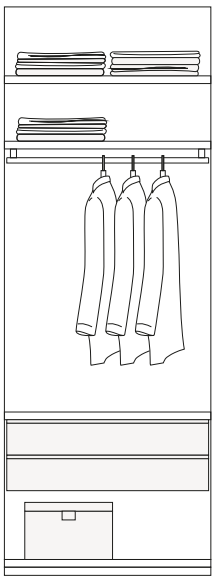

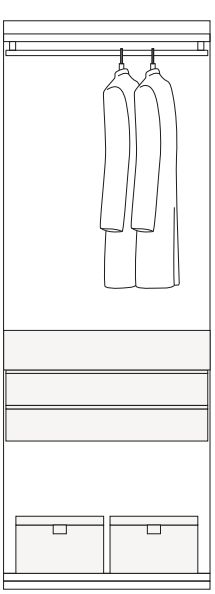

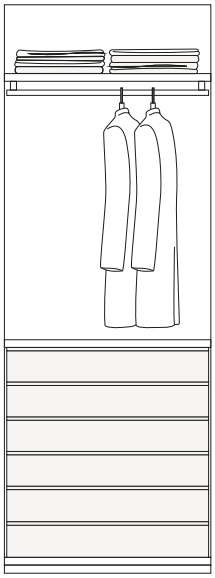

Poliform

UBIK
F&e Poliform, 2003

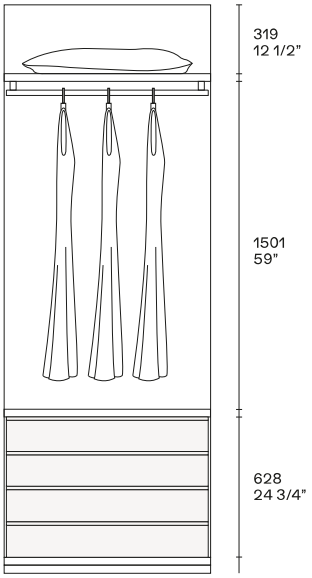

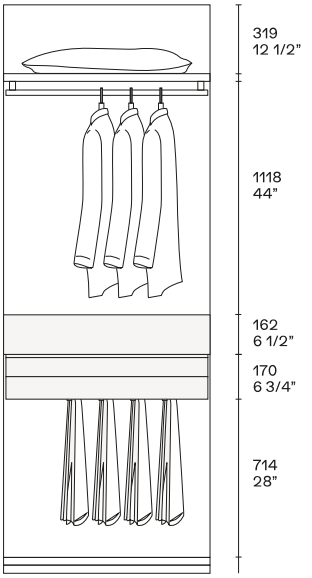

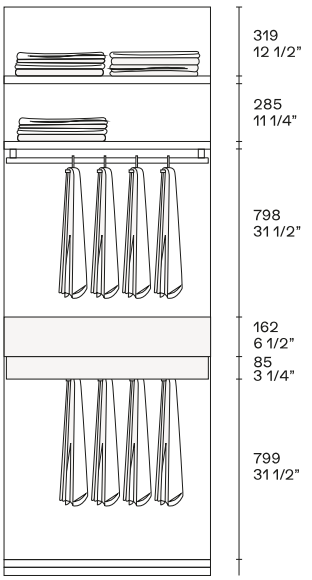

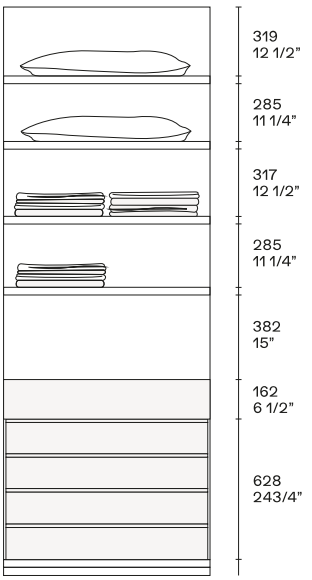

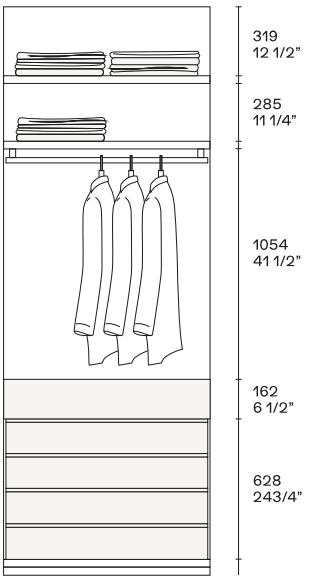

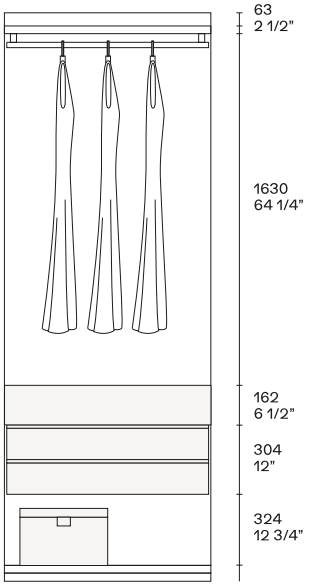

Poliform

UBIK
F&e Poliform, 2003

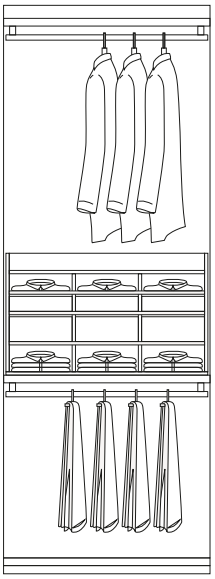

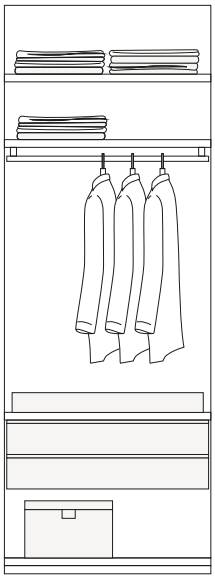

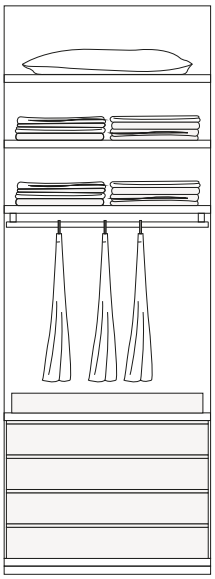

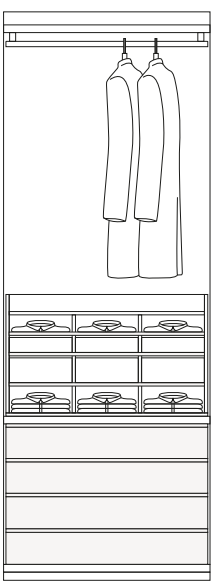

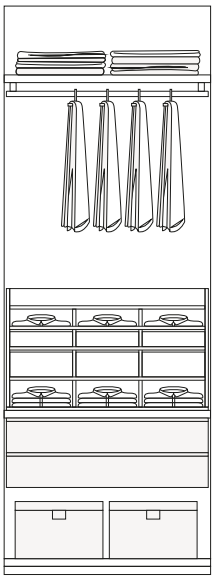

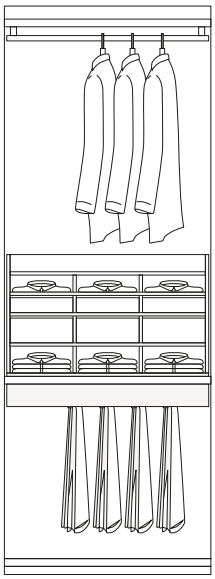

Poliform

UBIK
F&e Poliform, 2003

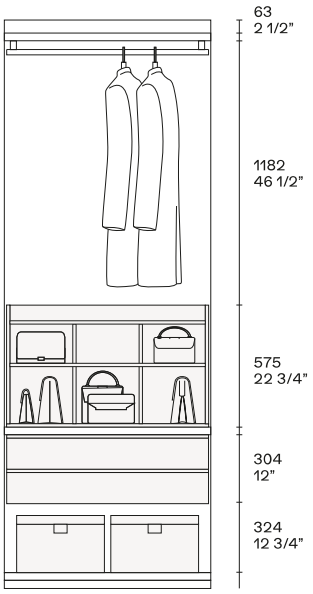

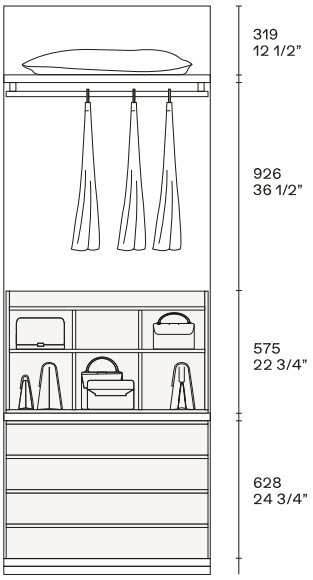

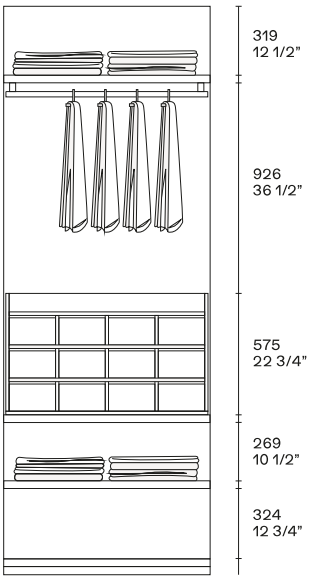

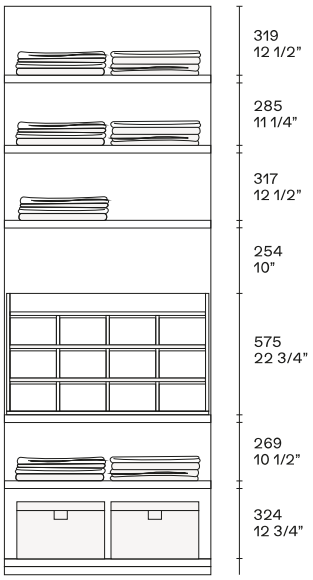

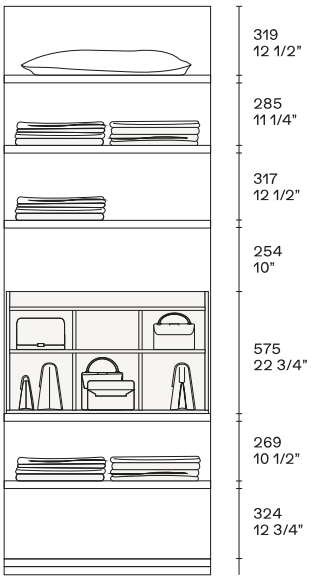

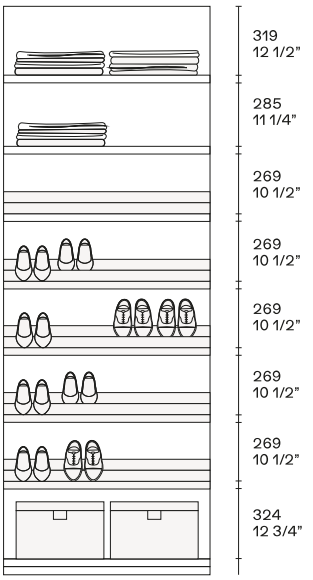

Finishs – Ausstattung

Disponibile per ripiani e per tutte le tipologie di cassetti, vassoi e contenitori dedicati.

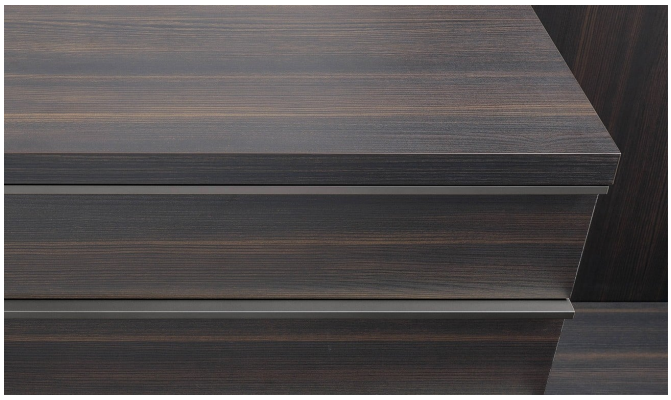

UBIK
F&e Poliform, 2003

Fächer und Schubladendeckel

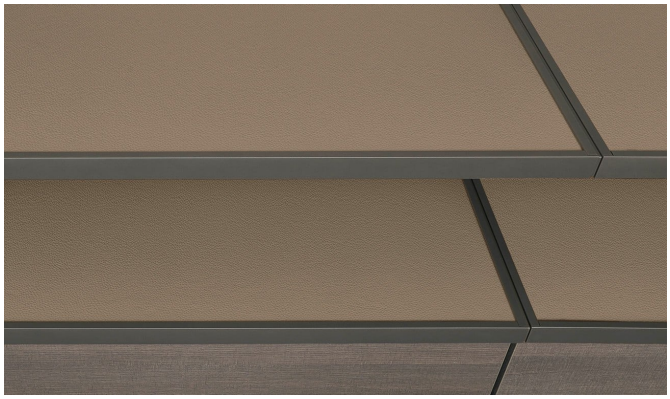

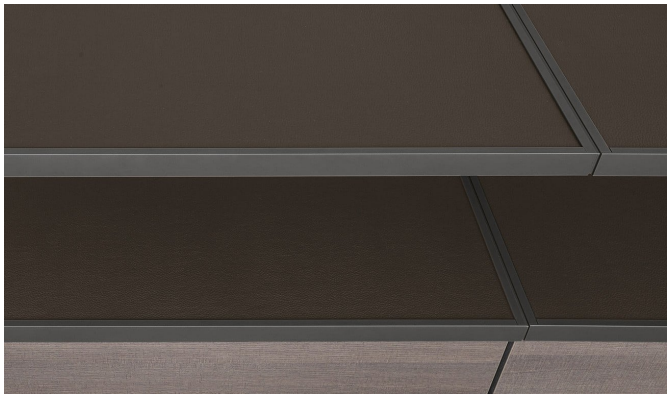

Aufhängen von Bekleidung

UBIK
F&e Poliform, 2003

UBIK
F&e Poliform, 2003

Beleuchtungssystem

Sin control remoto

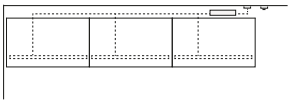

Rivestimento unico

Con control remoto

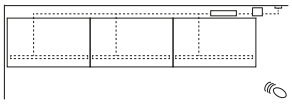

Rivestimento unico

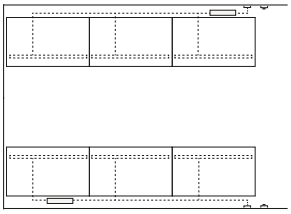

Cabina armadio doppia

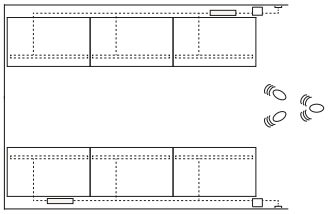

Cabina armadio doppia

Schubladenmöbel

Blocs tiroirs au sol

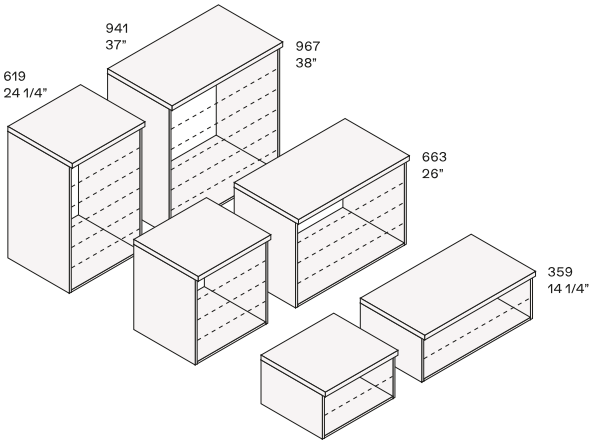

Cassetti con ruote

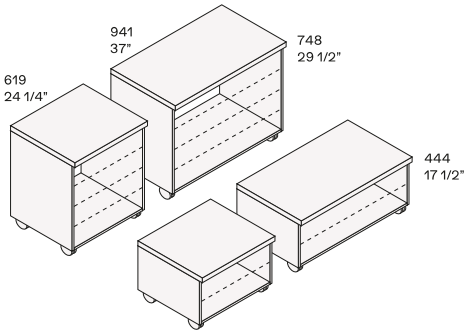

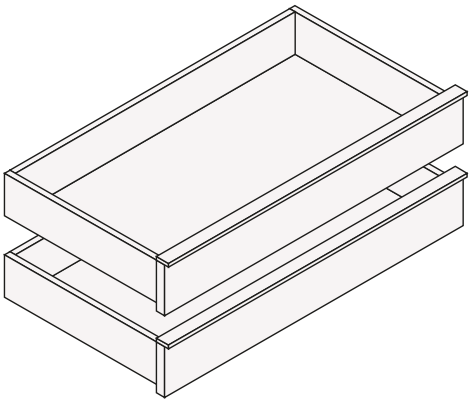

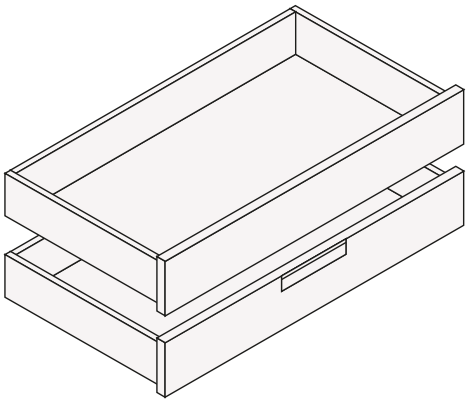

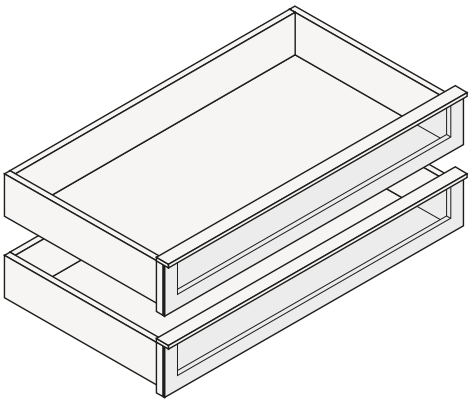

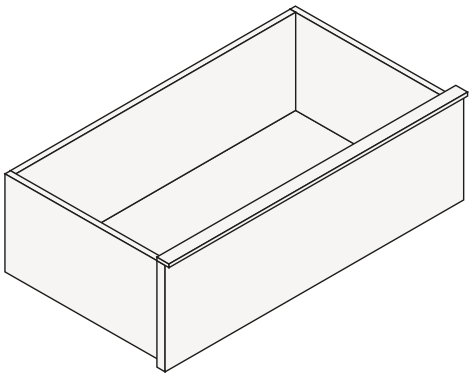

Poliform

UBIK
F&e Poliform, 2003

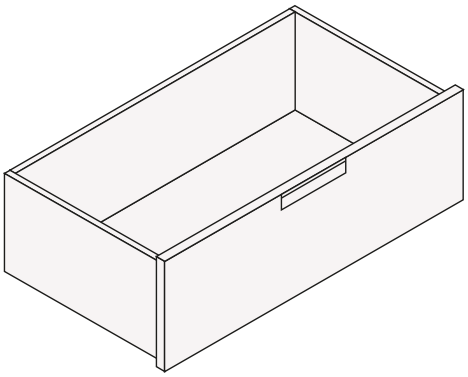

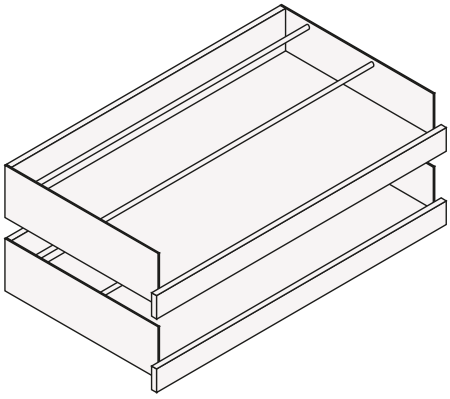

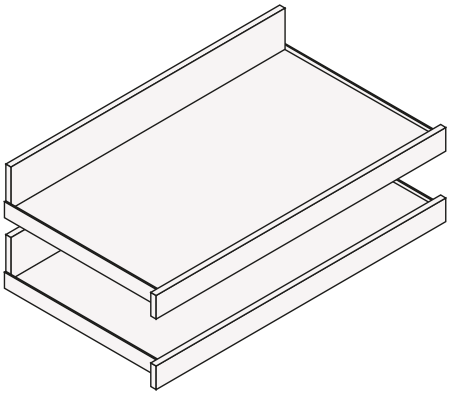

Blocs tiroirs au sol

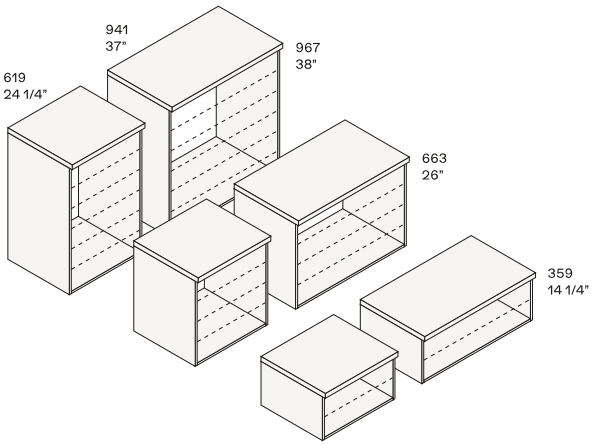

Cassetti con ruote

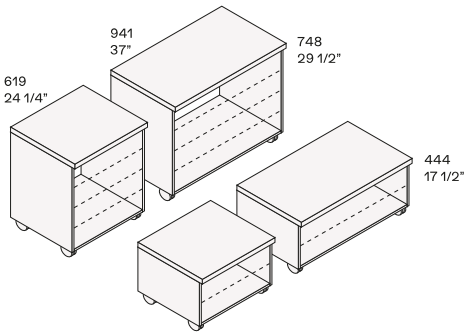

Poliform

UBIK
F&e Poliform, 2003

Maniglia a gradino

Incasso verniciato ardesia opaco o verniciato champagne opaco. La maniglia Step standard è posta nella parte anteriore del cassetto inferiore, il cassetto superiore ha una lavorazione sottostante che rende invisibile la maniglia. A richiesta, le maniglie possono essere posizionate su tutti i cassetti. Per cassetti in legno, eccetto finitura frontale con rulli in metacrilato.

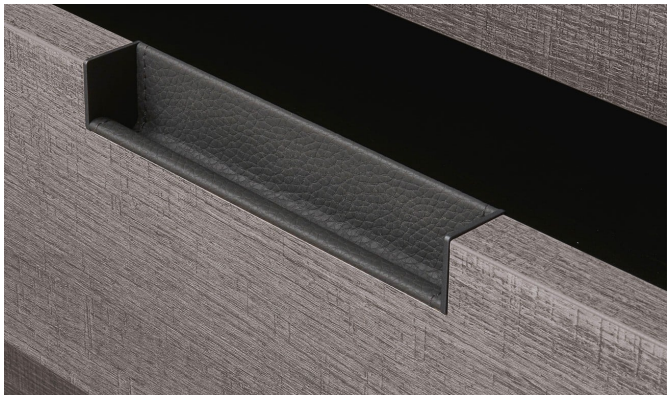

UBIK
F&e Poliform, 2003

Poliform

UBIK
F&e Poliform, 2003

941
37”

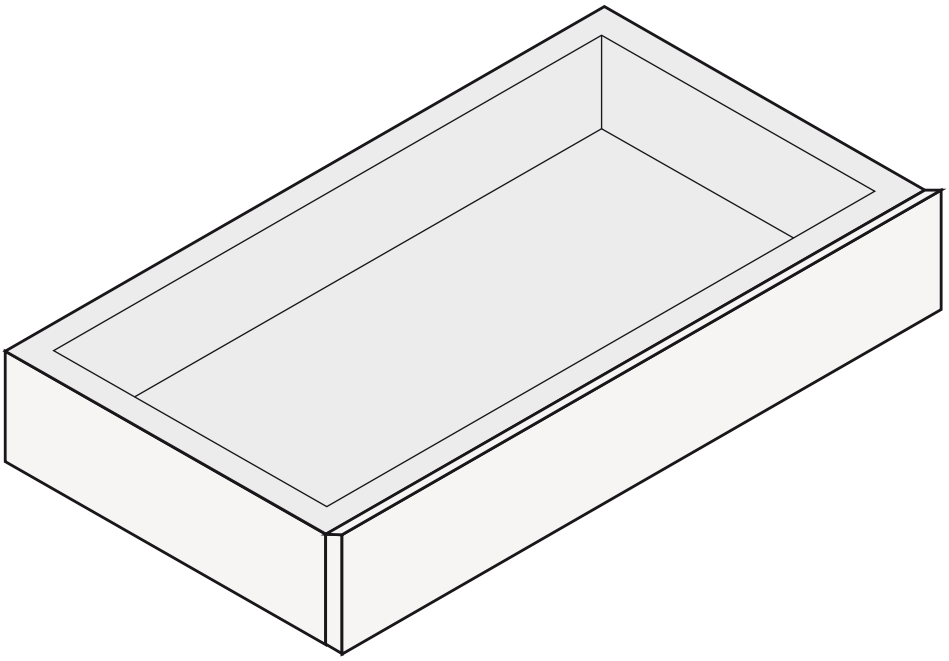

162
6 1/2”

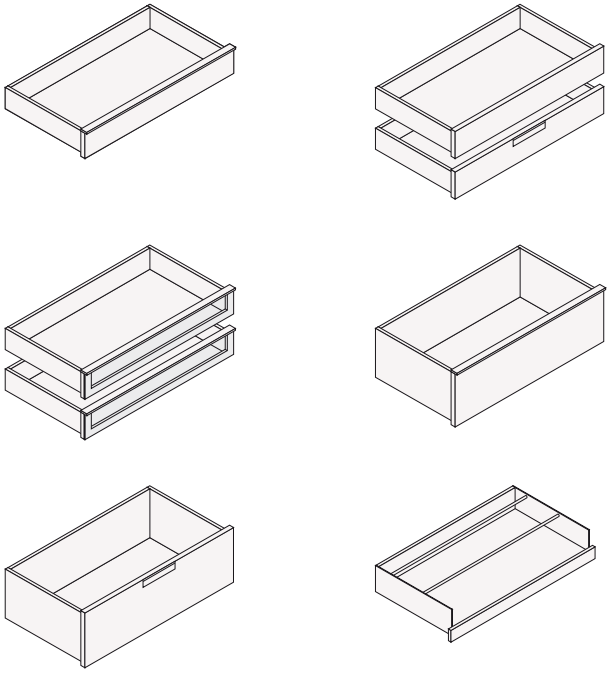

Poliform

UBIK
F&e Poliform, 2003

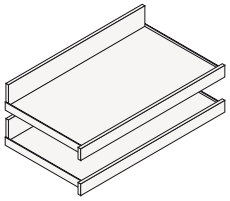

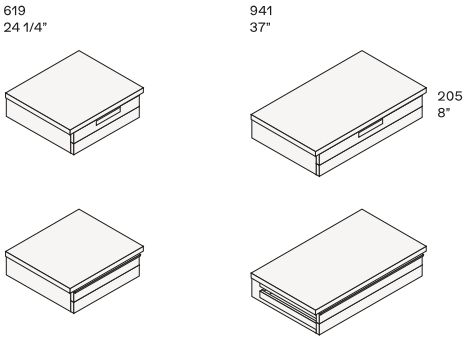

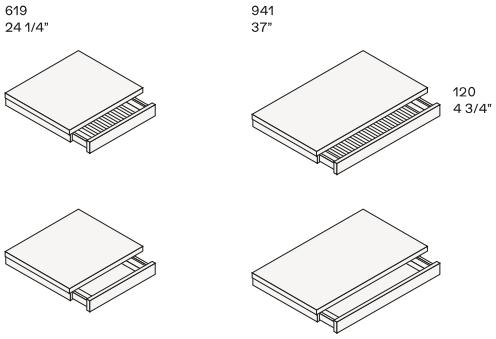

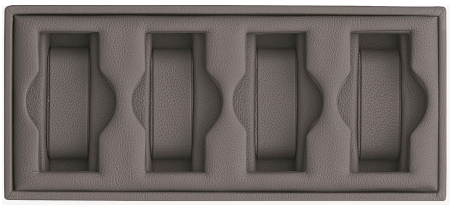

Poliform

UBIK
F&e Poliform, 2003

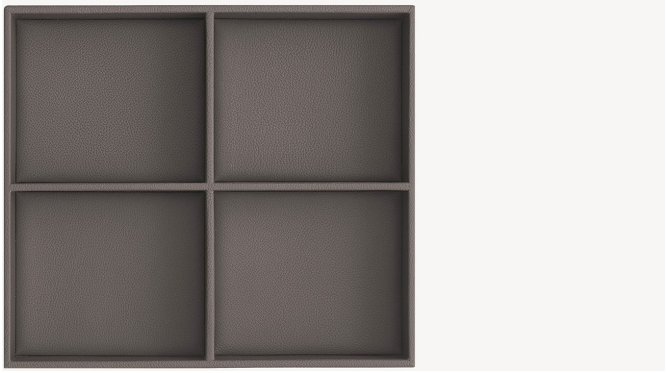

UBIK
F&e Poliform, 2003

Laccato opaco ardesia o champagne con fondo in tecnocover 4 colori. Da utilizzare in appoggio su ripiani e cassettiere.

Spezifische Behälter

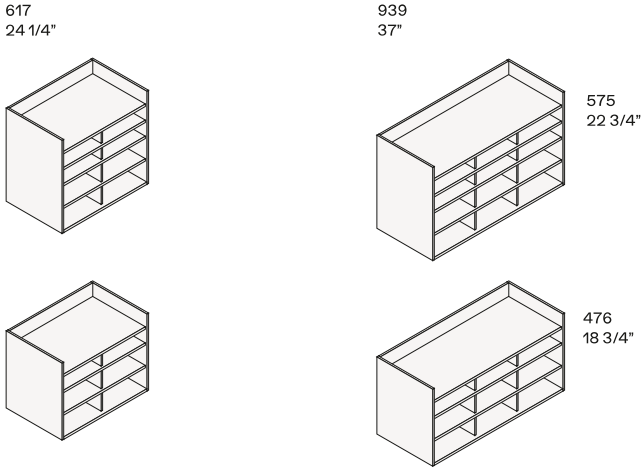

Poliform

UBIK
F&e Poliform, 2003

617
24 1/4”

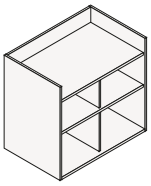

939
37”

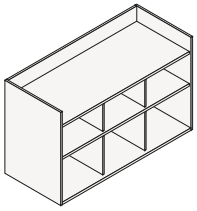

575
22 3/4”

Poliform

UBIK
F&e Poliform, 2003

porta scarpe

939
37”

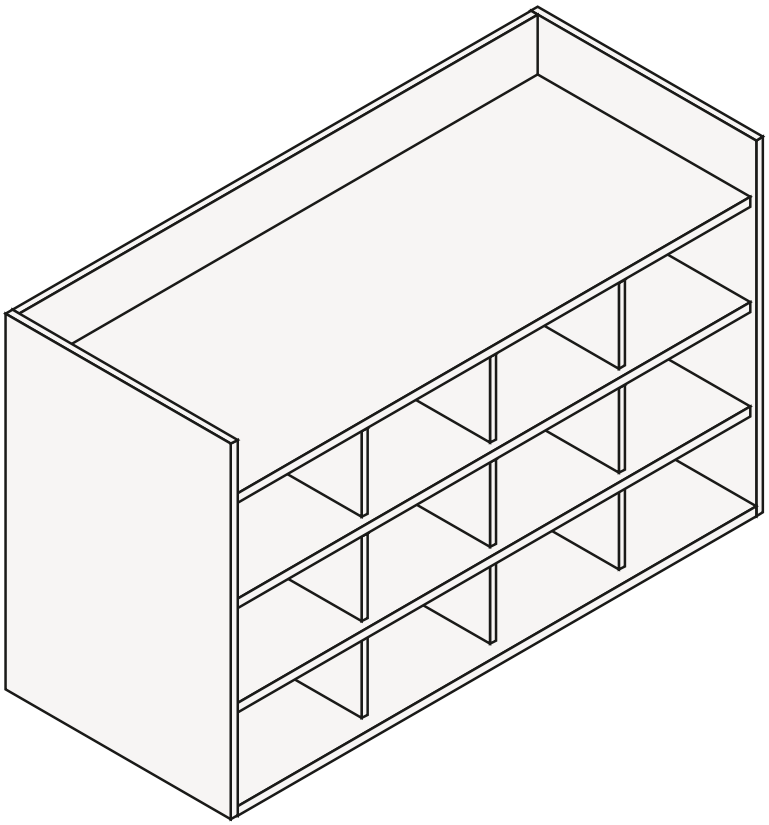

575
22 3/4”

UBIK
F&e Poliform, 2003

Schuhhalter

UBIK
F&e Poliform, 2003

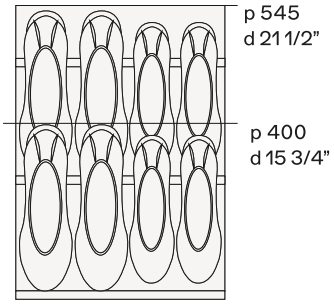

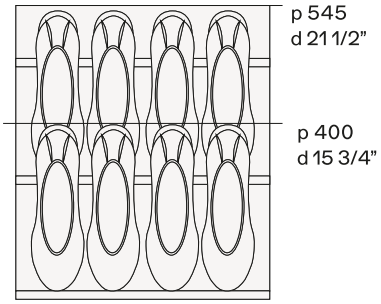

?????? 377 ??

Disponibile in due profondità. Non utilizzabile con lato telaio o lato vetro.

?????? 458 ??

Disponibile in due profondità. Non utilizzabile con lato telaio o lato vetro.

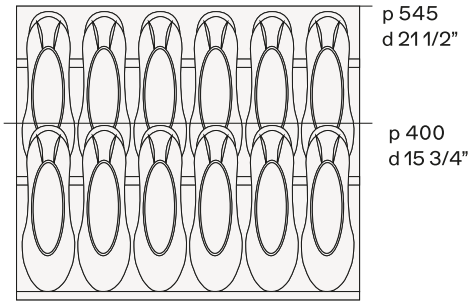

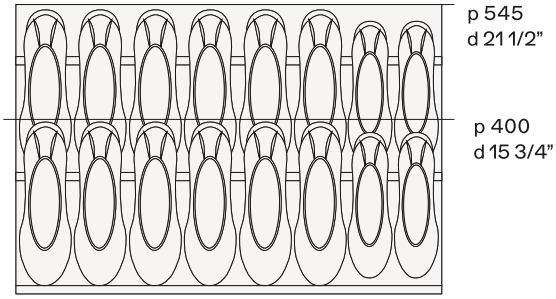

?????? 619 ??

Disponibile in due profondità. Non utilizzabile con lato telaio o lato vetro.

?????? 780 ??

Disponibile in due profondità. Non utilizzabile con lato telaio o lato vetro.

UBIK
F&e Poliform, 2003

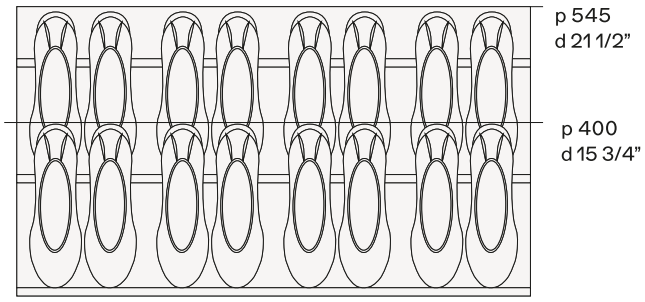

?????? 941 ??

Disponibile in due profondità. Non utilizzabile con lato telaio o lato vetro.

Spiegel

UBIK
F&e Poliform, 2003