JACQUELINE 系列
Jean-Marie Massaud, 2011

Poliform

JACQUELINE 系列
Jean-Marie Massaud, 2011

介绍

床

镶贴刨花板

搭配羽绒预包覆层的印花聚氨酯

可拆卸织物或皮革

可拆卸织物或皮革

尺寸

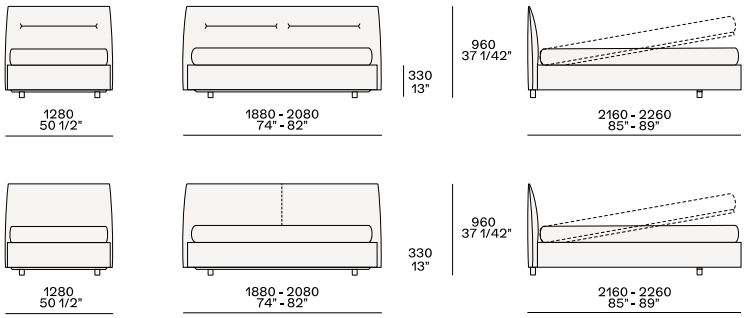

皮革版床头板接缝