JANE系列
Emmanuel Gallina, 2017

Poliform

JANE系列
Emmanuel Gallina, 2017

介绍

沙发

不同密度的柔性聚氨酯组件制成的柔性模塑聚氨酯

实木或漆面金属

羽绒棉帆布部件和聚酯絮状物部件

可拆卸织物或不可拆卸皮革

尺寸

实木底座

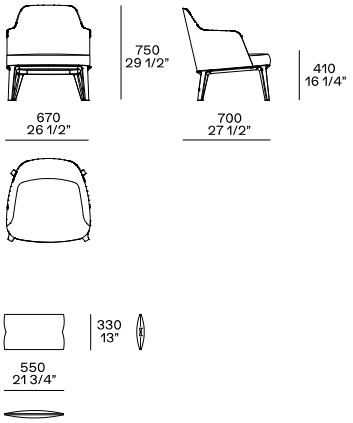

Basamento in metallo

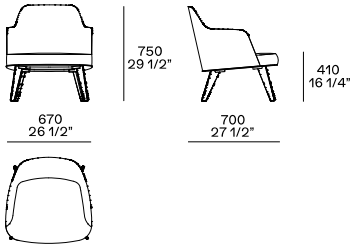

Cuscino salvareni per divano