ARTEX PRO
R&d Poliform, 2022

介绍

厨房

26 ㎜

6-12-20-30-40-52 ㎜

搭配集成把手

搭配集成把手

型材

搭配弹力隐形把手

门

Structure item

26㎜ 板条门，60° 开口 边缘

26㎜ 光滑门，60° 开口 边缘

饰面

Structure item

Spessore anta
26 mm bordo apertura con modanatura e maniglia integrata centrale

Spessore anta
26 mm bordo apertura con modanatura e maniglia integrata laterale

并列展示

Structure item

PR19 适用于壁柜

青铜色5051
反光玻璃门，带有青铜色漆铝框。
适用于带有柜下型材或尖端开口的壁柜。

PR21 适用于立柱和墙柜

门采用5059
烟色反光玻璃制成，带有摩卡阳极氧化铝框架。
适用于带柜下型材开口的壁柜。
对于柱子，开口带有集成摩卡漆手柄。
适用于柱尖开口上方的元件。

PR24 适用于立柱和墙柜

门采用5059
烟色反光玻璃制成，配有香槟色或摩卡色阳极氧化铝框架。
适用于带有55°形上框的门底座，如
Alea Pro
门。适用于在墙体下方具有开口型材的墙体单元。
用于带集成手柄的柱子开口，涂有香槟色或摩卡色。
适用于柱尖开口上方的元件。

设备

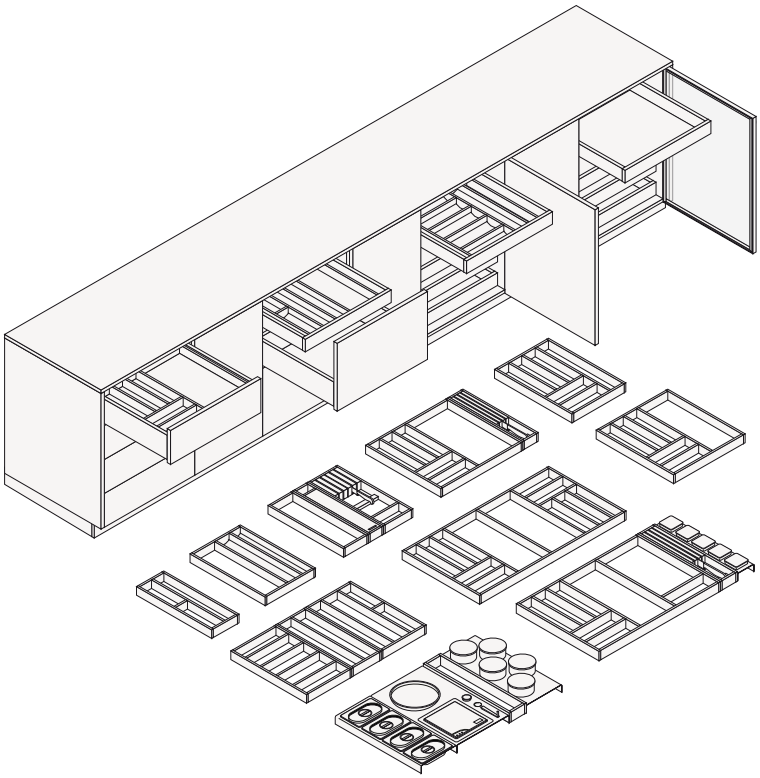

Poliform

ARTEX PRO
R&d Poliform, 2022

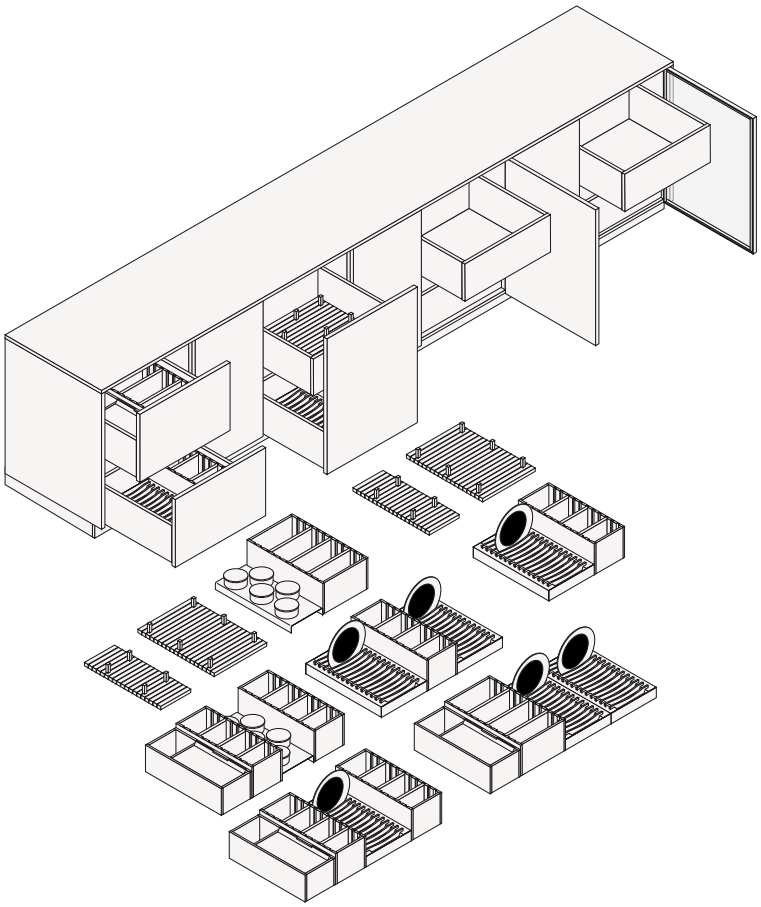

高柜单元设备

COLONNE ATTREZZATE

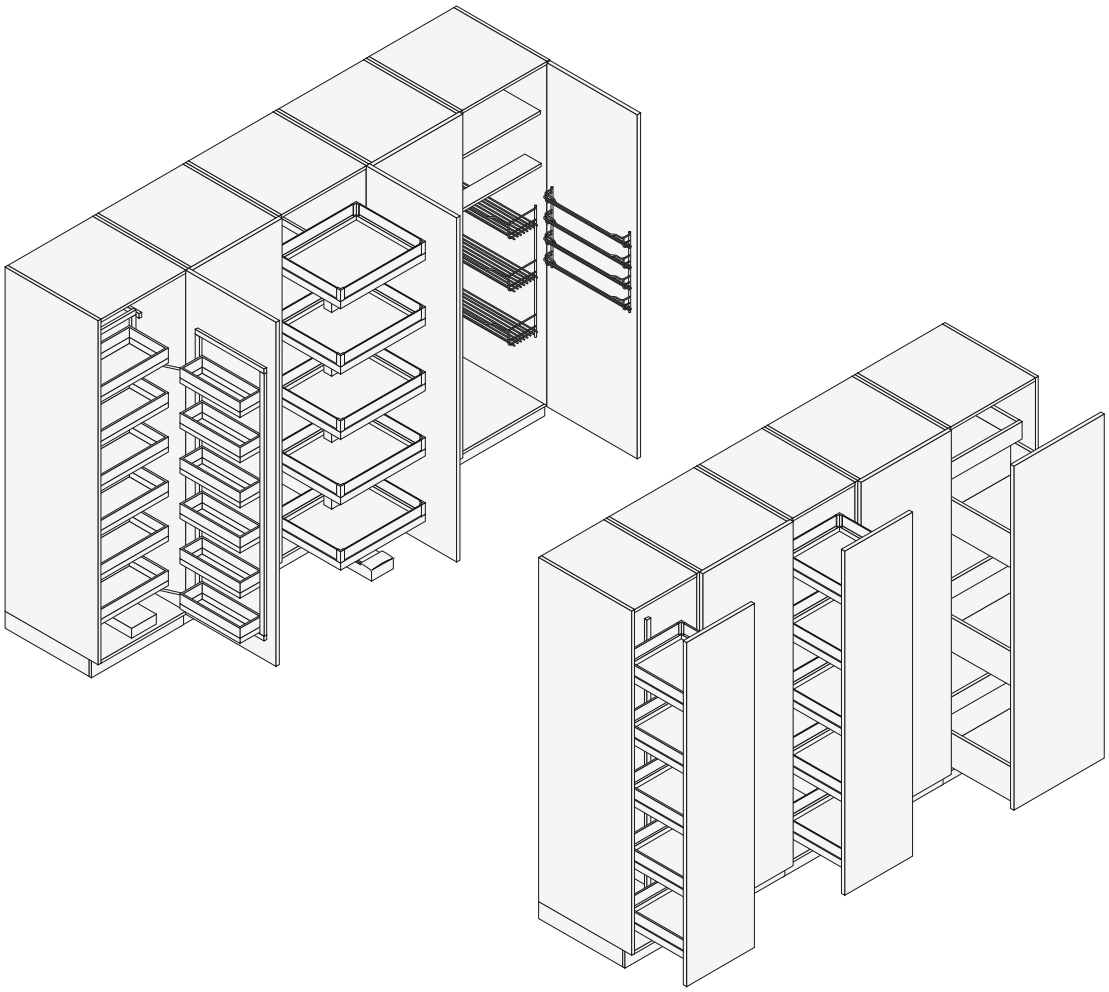

单元设备

Structure item

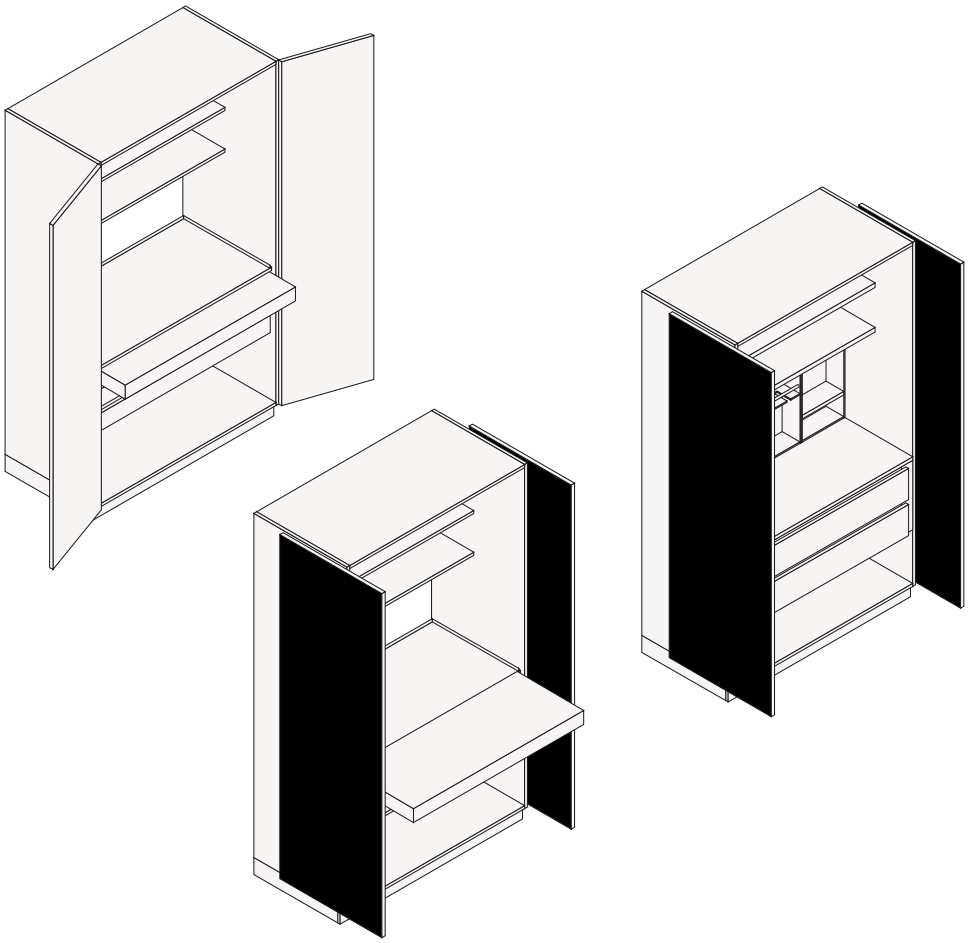

拐角解决方案

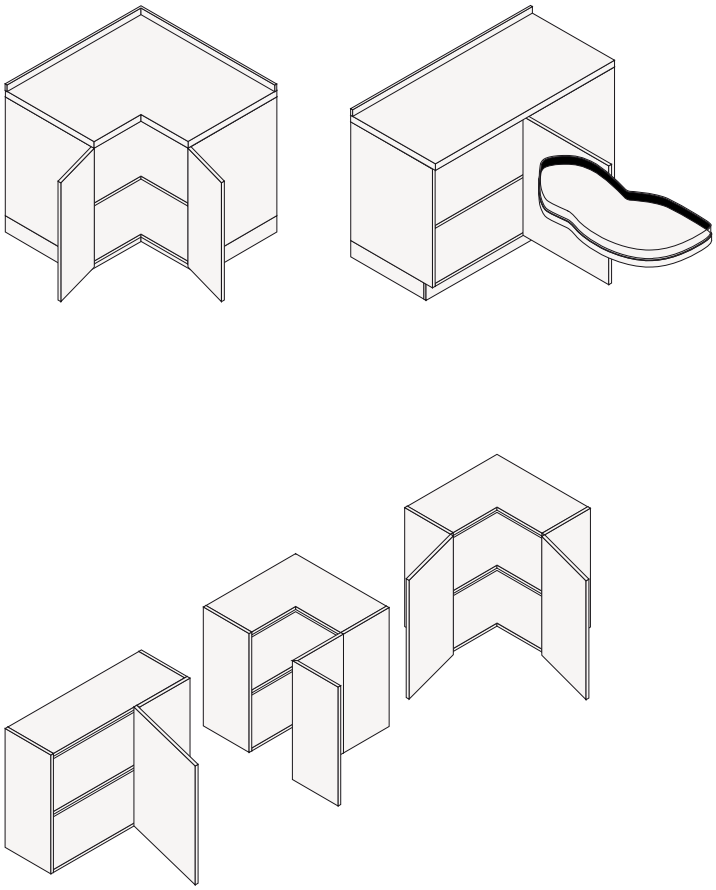

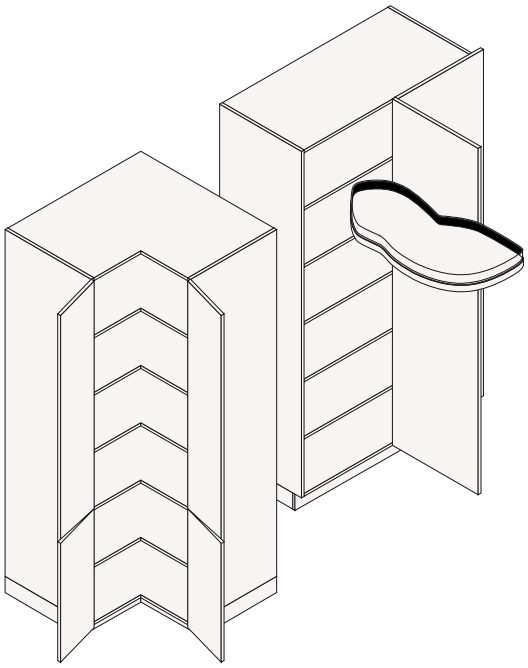

超高柜单元

Structure item

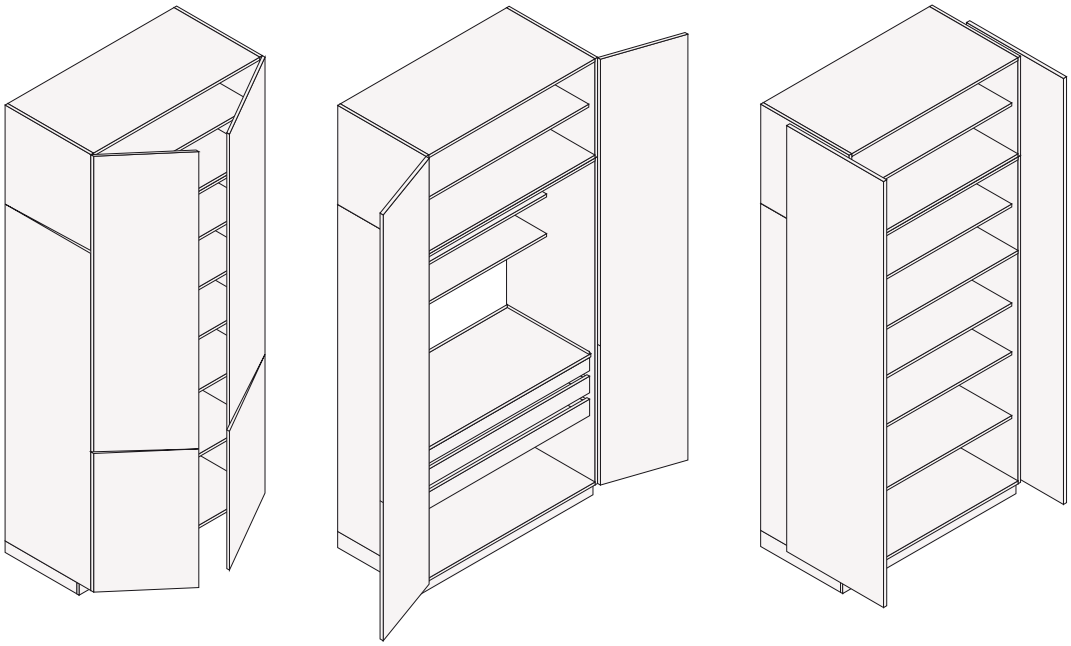

开放式收纳柜单元

Structure item

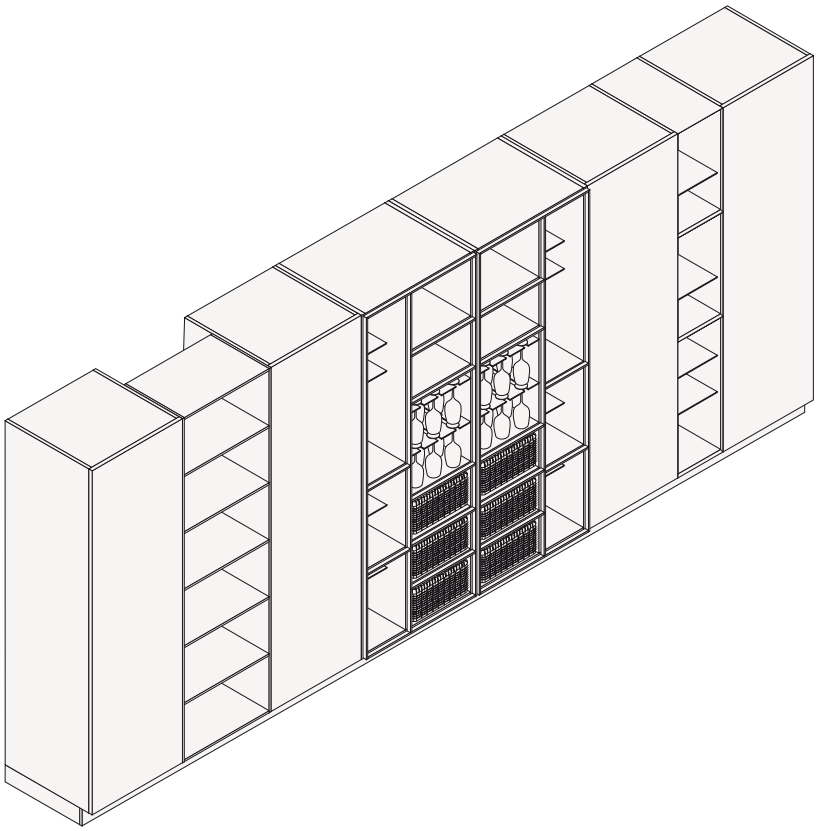

SHAKER 模块化墙柜

Structure item

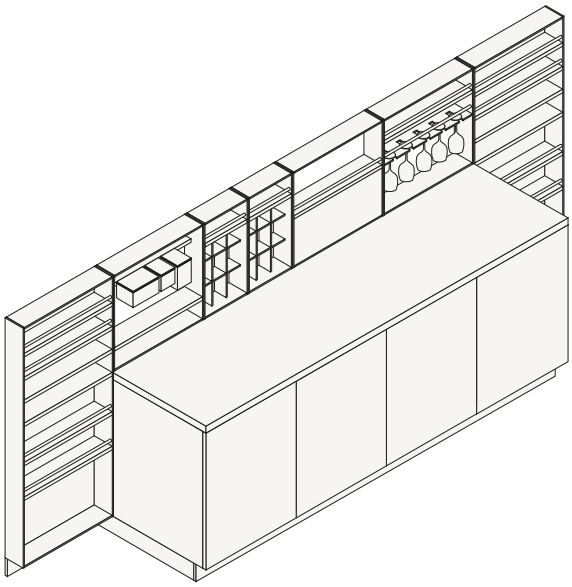

DEEP SHAKER 系统

Deep Shaker

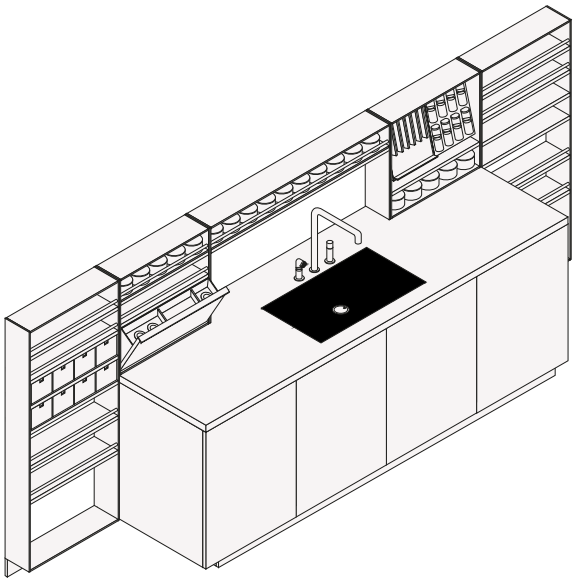

Deep Shaker

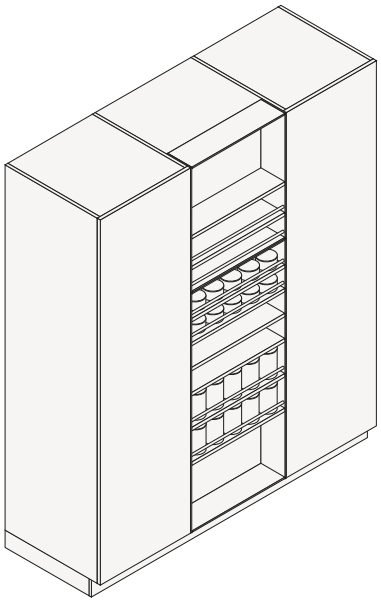

Deep Shaker

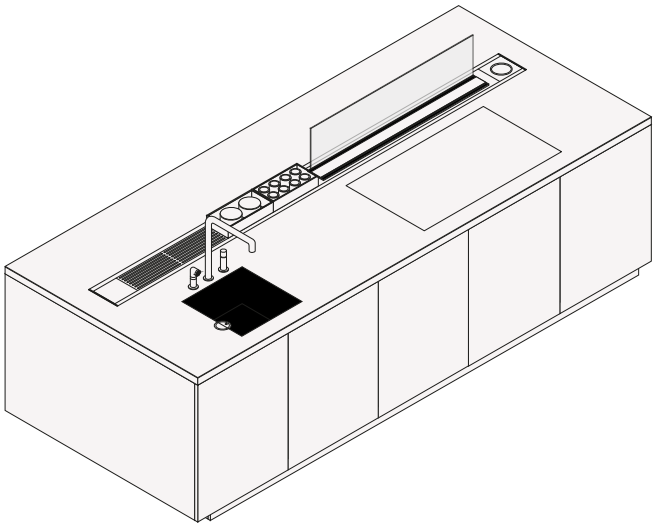

Deep Shaker

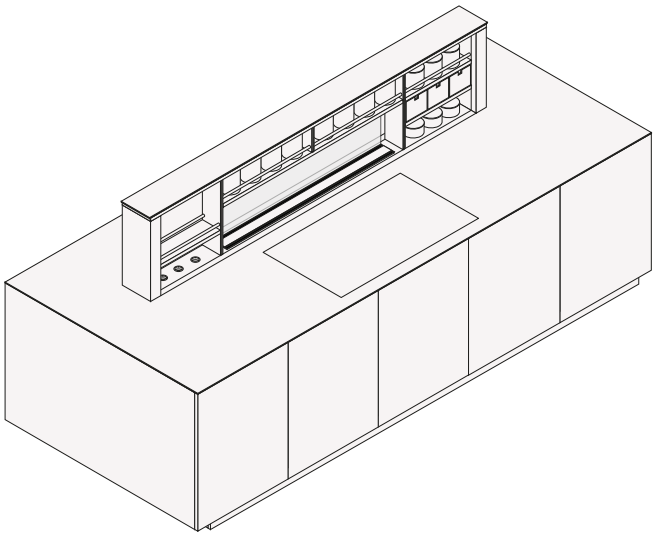

Deep Shaker

Poliform

ARTEX PRO
R&d Poliform, 2022

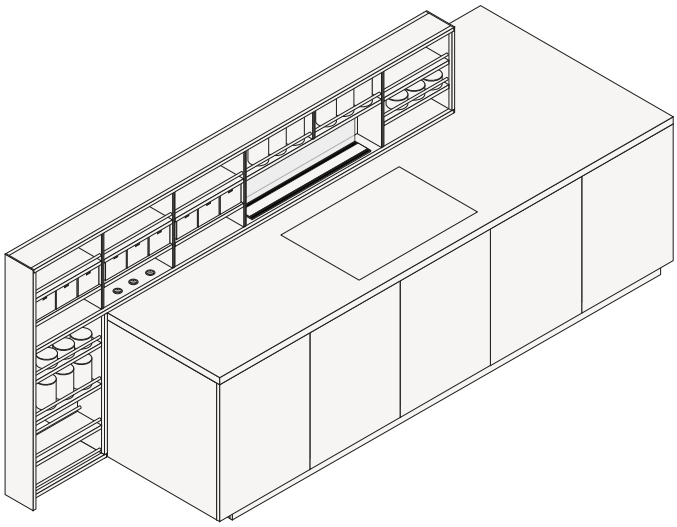

水槽与炉灶

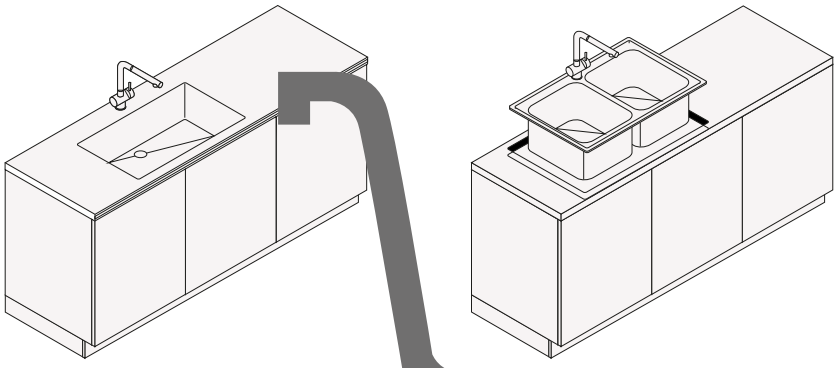

[redacted]

嵌入式安装

菲诺托普

[redacted]

支持

台下式

Poliform

ARTEX PRO
R&d Poliform, 2022

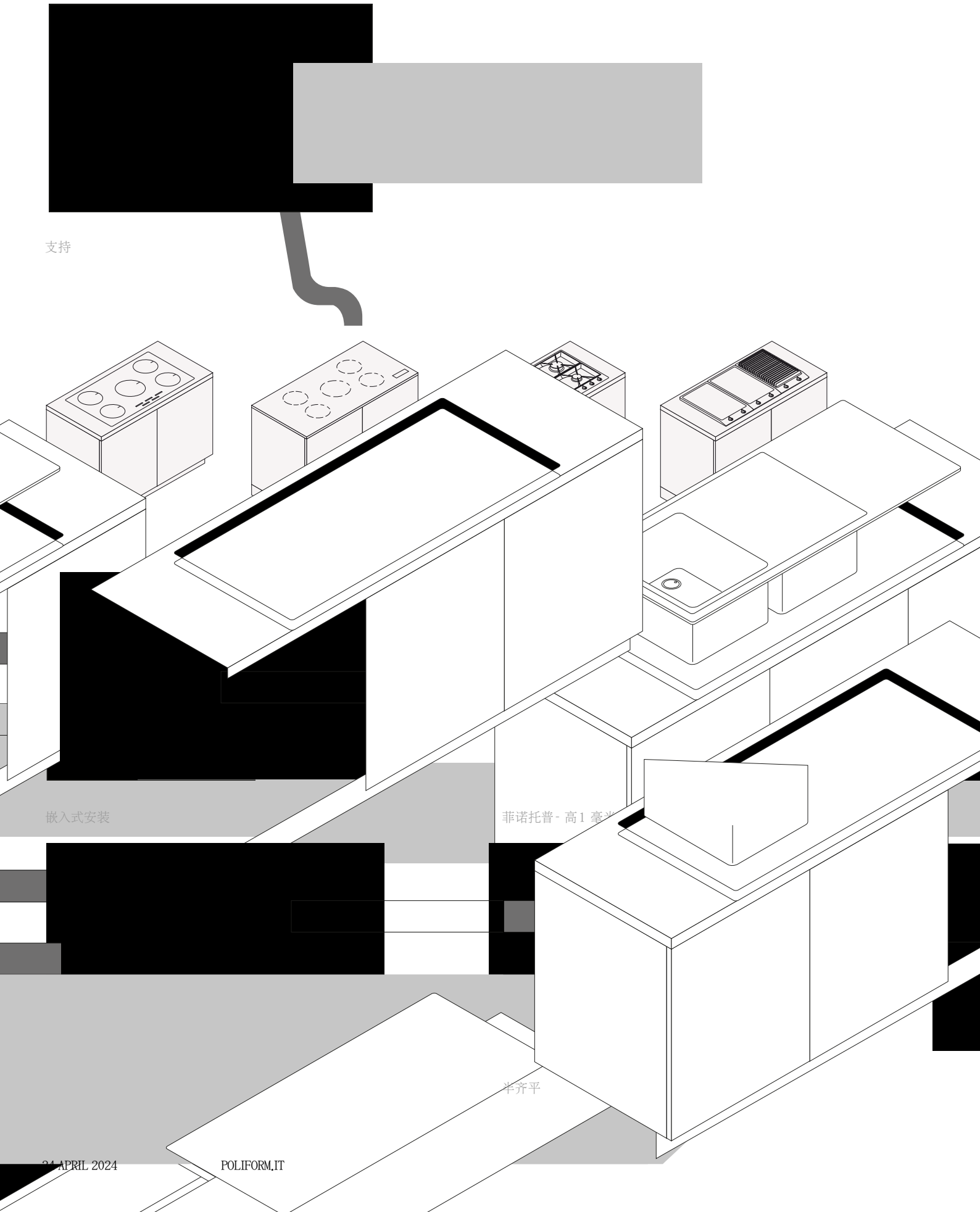

POLIFORM定制式抽油烟机

Infinity

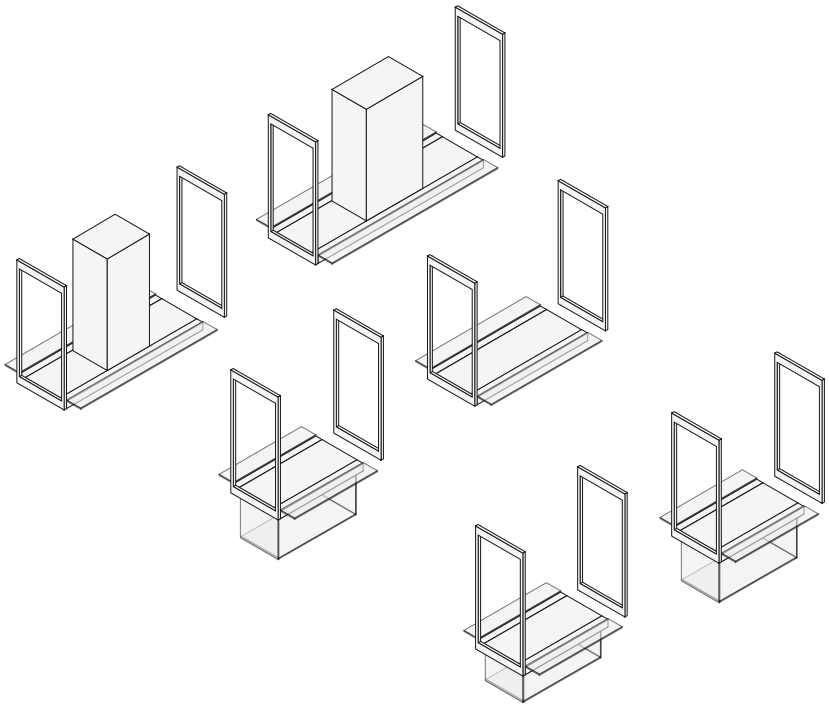

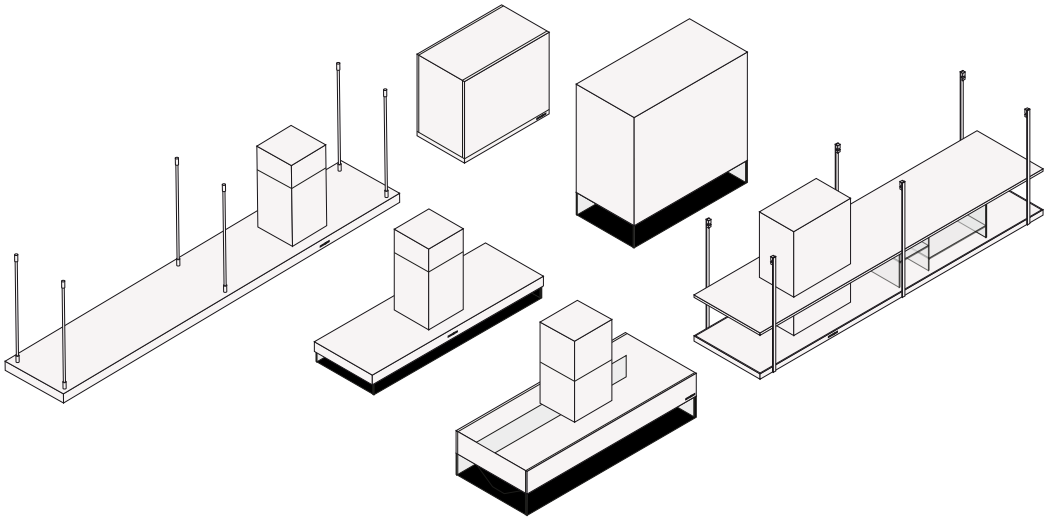

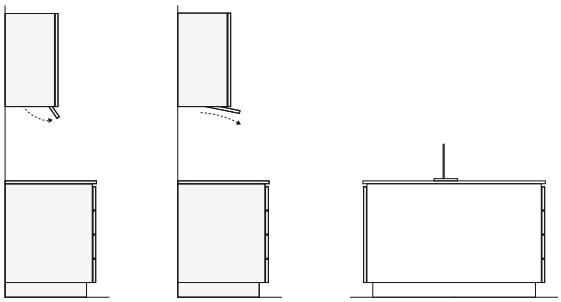

垃圾桶和水槽底座单元

Structure item

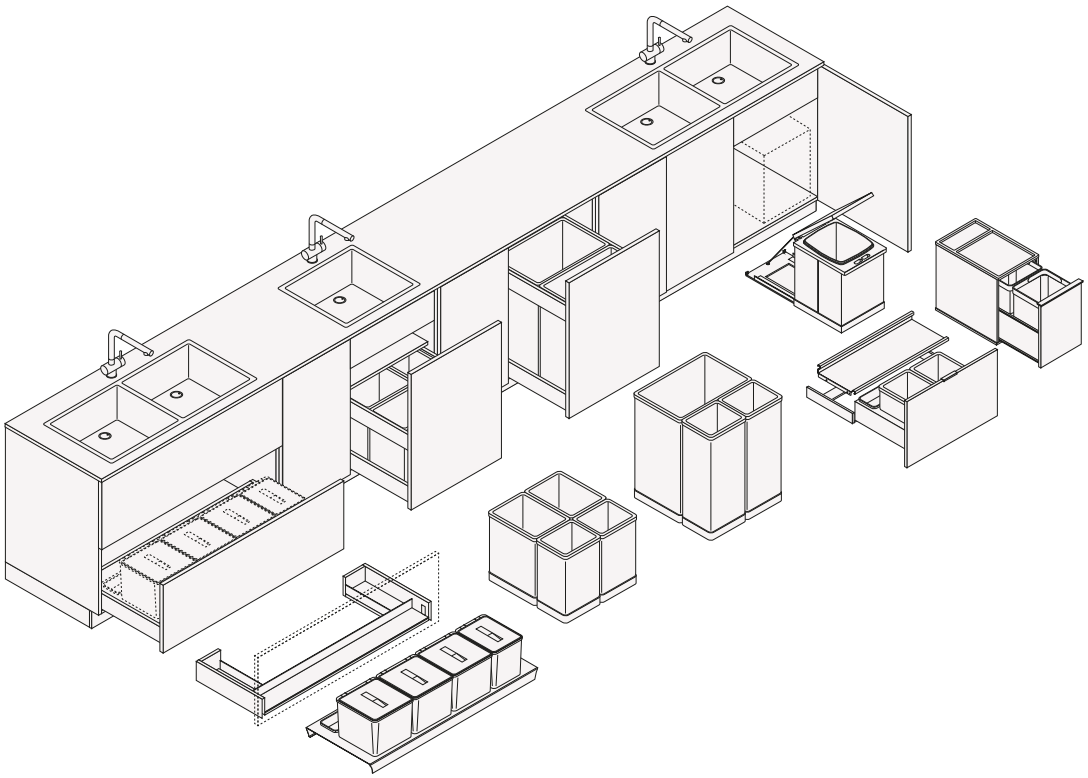

照明解决方案

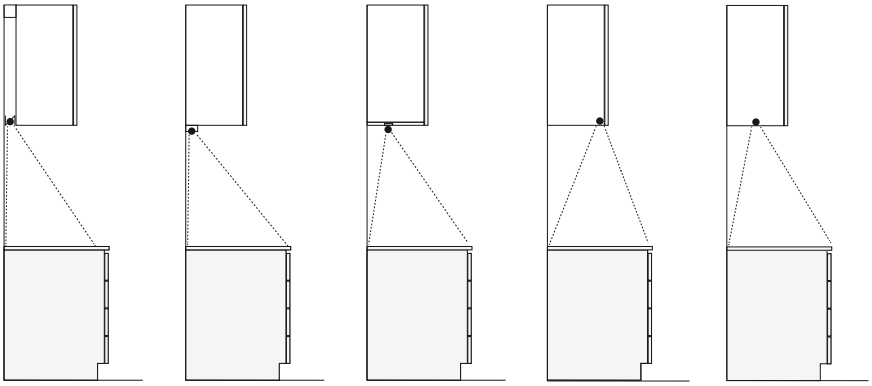

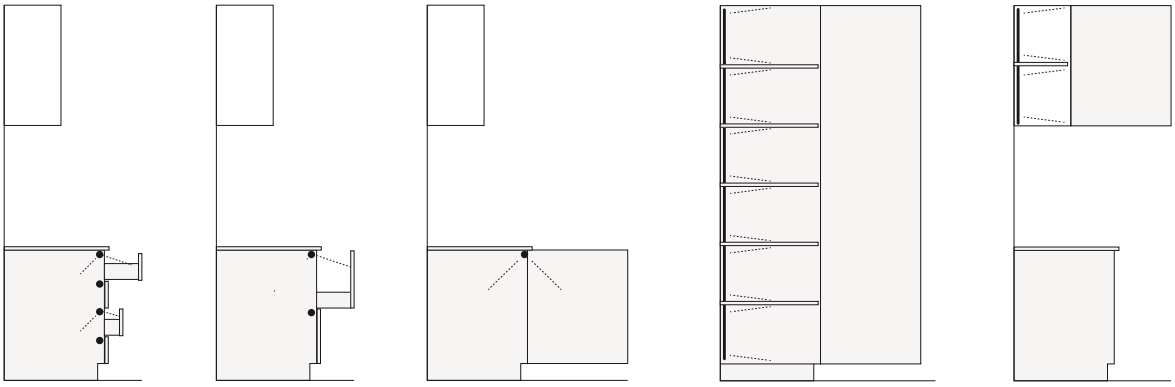

零食桌

Structure item

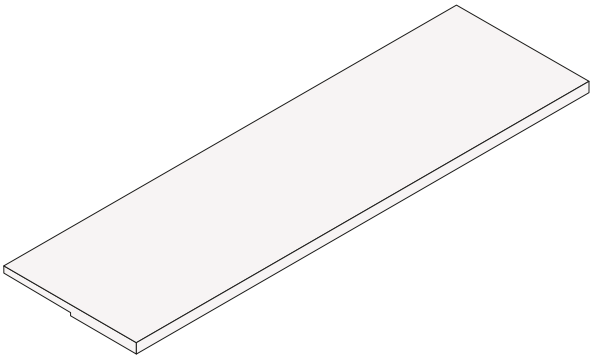

带支撑架的顶部零食， 顶部厚度52。
用于厚顶部。 6-12-20 带铝制支撑框架。
桌面材质为金橡木、 施佩萨特橡木、 灰色橡木、 榆木、 黑榆木或胡桃木;
实心卡纳莱托胡桃木、 黑白 蜡木或染色黑榆木;
全色层压板、 全色触摸层压板、 压花彩色漆、 哑光彩色漆或杜邦可丽耐®。 l 多达3000 种漆面或木制零食， l 多达3600 种杜邦可丽耐® 零食， l 多达4100 种层压零食。

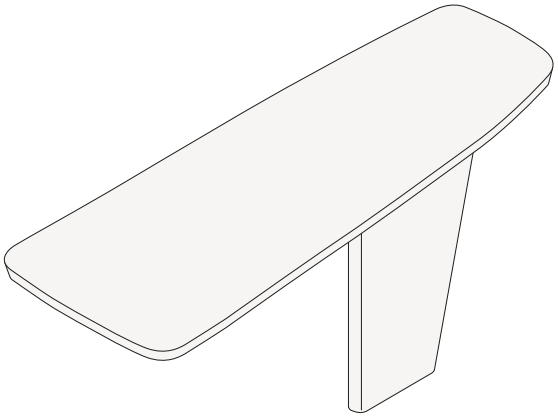

悉尼， 顶部厚度40。
可悬挂使用或与腿一起使用。
桌面和腿采用实心卡纳莱托胡桃木、 黑白 蜡木或染色黑榆木。 悉尼l 1550-1700-1850-2150 x 788， l 2450 x 895。 悉尼带腿l 1850 x 925， l 2150 x 1025。

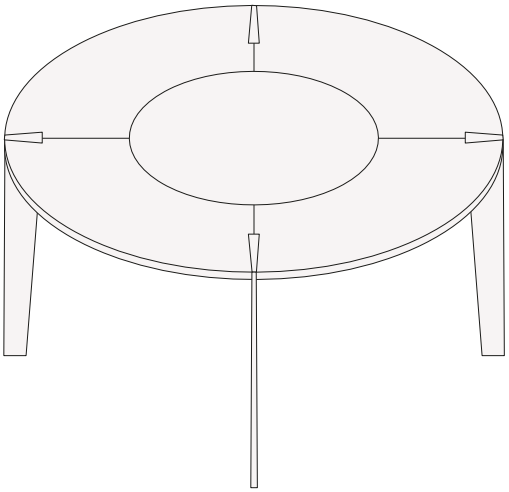

月亮， 顶部厚度40。
顶部、 腿和假腿嵌件采用实心化石橡木、 黑桦木或染色黑榆木。
旋转中央顶部采用抛光和磨光的大理石、 天然石材和石英岩制成。 ▯ 1500， 有两条腿。 ▯1800， 具有三个腿和集成的中央旋转顶部。

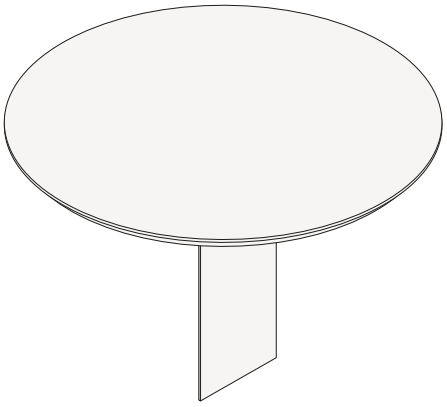

刀片， 顶部厚度37。
用于厚顶部。 6-12-20-30 40-52。
桌面材质为金橡木、 施佩萨特橡木、 灰色橡木、 榆木、 黑榆木或胡桃木、 压花漆色、 MDi®、 抛光和微喷砂石英岩或Dekton。
腿和锥形顶部支撑采用压花漆色、 哑光香槟漆、 铅、 黄铜、 青铜、 铝和STM 香槟漆。 ▯1200 - 1400。