MANTA
Rodrigo Torres, 2007

Poliform

MANTA
Rodrigo Torres, 2007

DESCRIZIONE

Tipologia	Sedia
Struttura	Poliuretano flessibile stampato monoquota
Rivestimento finale	Tessuto, tecnocover pixel, pelle non sfoderabile
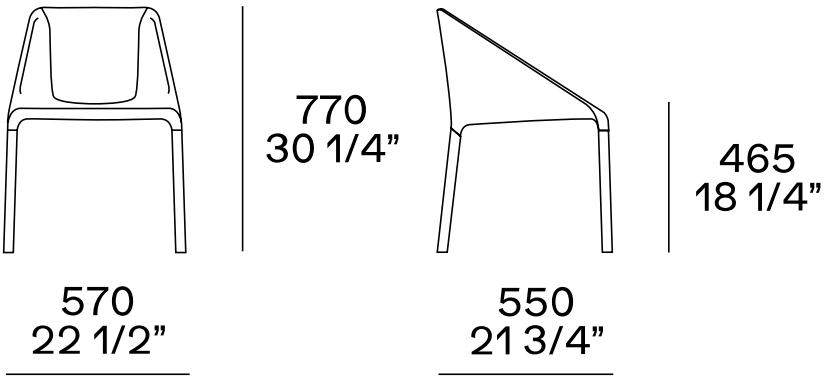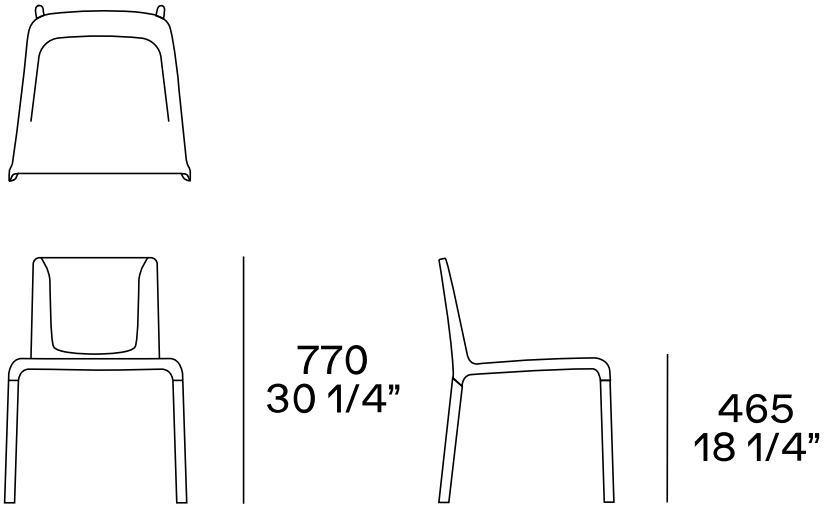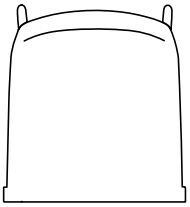
DIMENSIONI