SEATTLE
Jean-Marie Massaud, 2015

Poliform

SEATTLE
Jean-Marie Massaud, 2015

DESCRIZIONE

Tipologia	Sedia
Gambe	Legno massello, rivestite in cuoio
Seduta / Schienale	Rivestimento di cuoio con inserto in metallo, sottosedile in poliuretano integrale
Caratteristiche	Punzonatura estetica (broguering) perimetralmente alla seduta
Rivestimento finale	Cuoio non sfoderabile

DIMENSIONI

Con braccioli

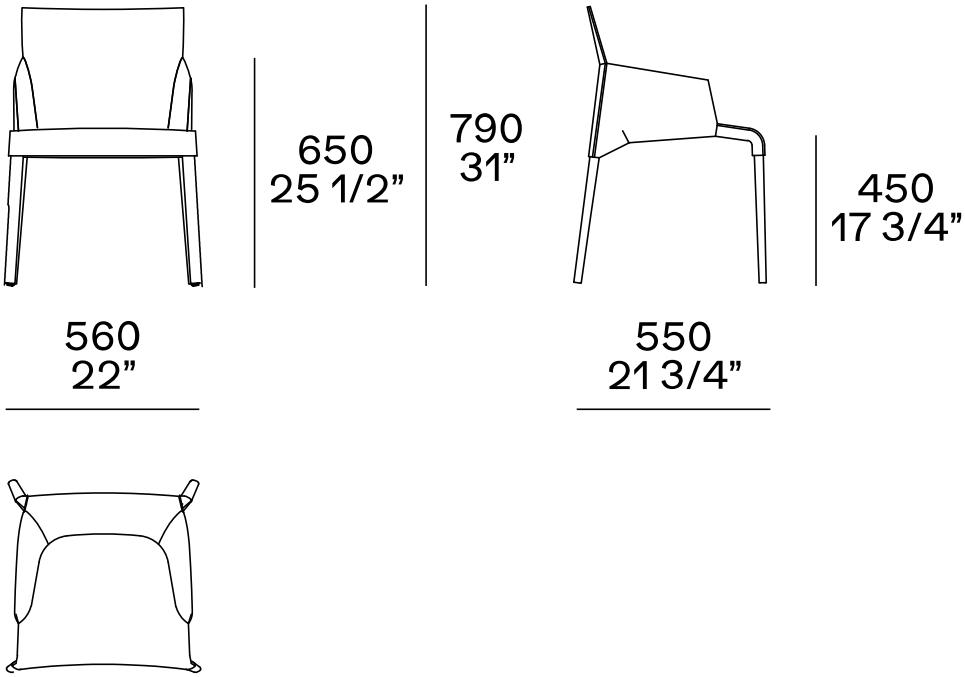

Senza braccioli

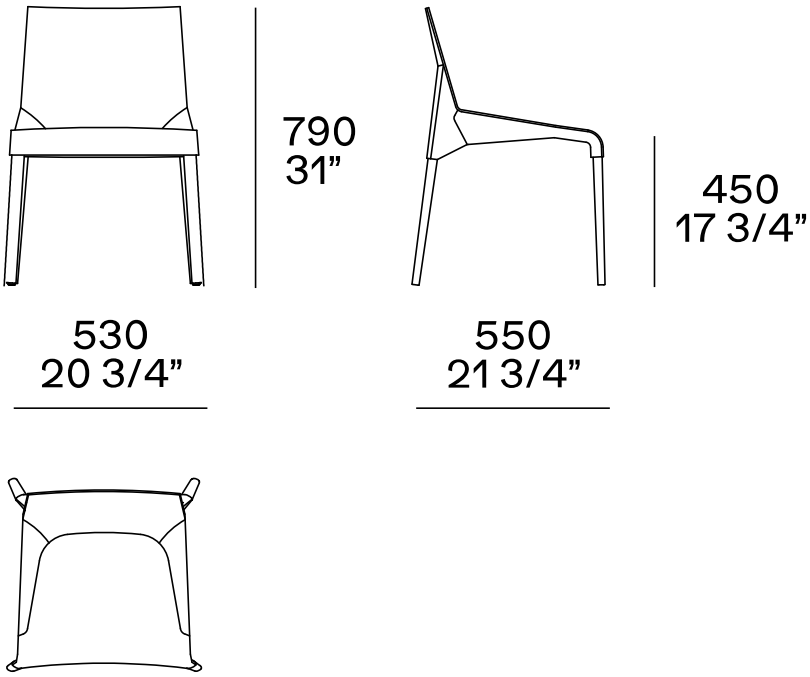

Poliform

SEATTLE
Jean-Marie Massaud, 2015

Con braccioli

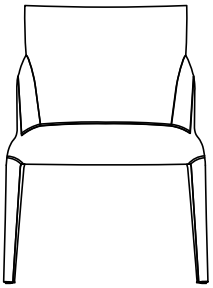

650
25 1/2”

790
31”

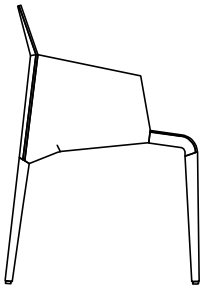

450
17 3/4”

560
22”

550
21 3/4”

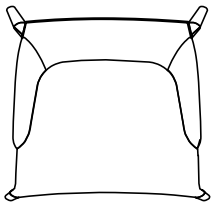

Senza braccioli

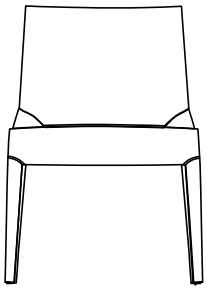

790
31”

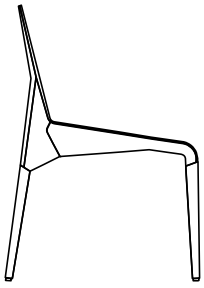

450
17 3/4”

530
21 1/4”
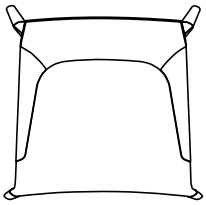
550
21 3/4”