TRIBECA
Jean-Marie Massaud, 2012

TRIBECA
Jean-Marie Massaud, 2012

DESCRIZIONE

Tipologia	Tavolino
Struttura	Lamiera spessore 10 mm, verniciato
Piano	Pannello di fibra a media densità impiallacciato, marmo, travertino

Poliform

TRIBECA
Jean-Marie Massaud, 2012

DIMENSIONI

Altezza 300 mm

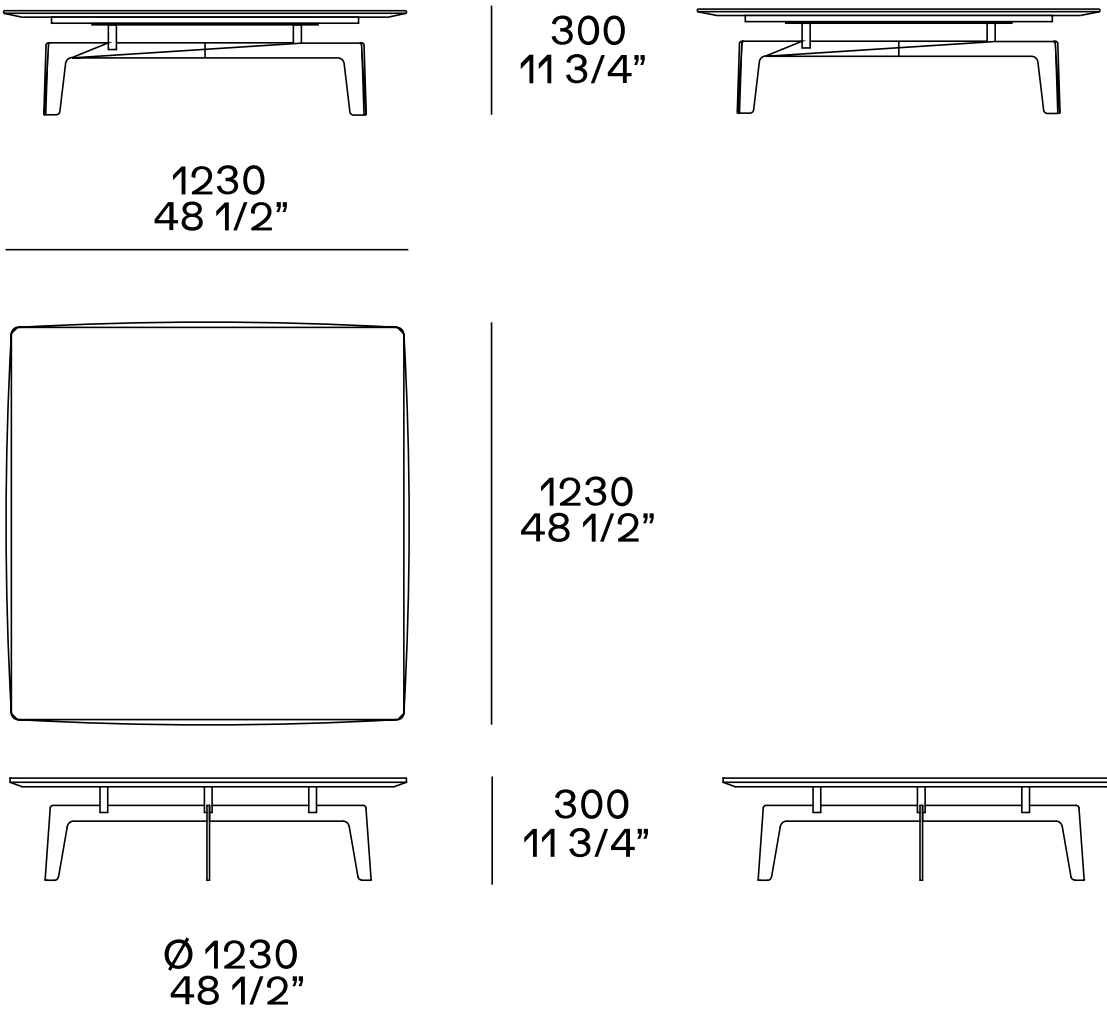

Poliform

TRIBECA
Jean-Marie Massaud, 2012

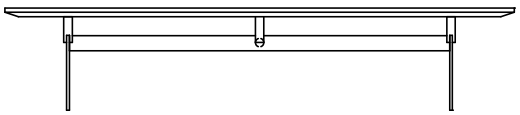

300
11 3/4”

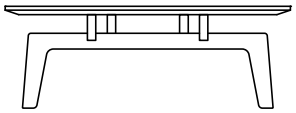

1500
59”

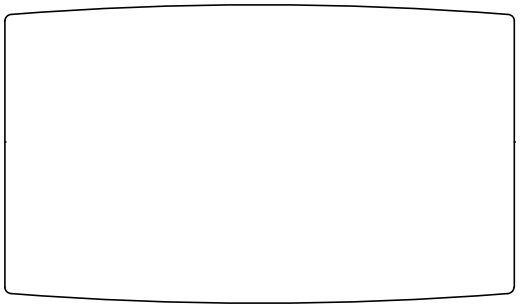

840
33”

Altezza 505 mm

505
20”
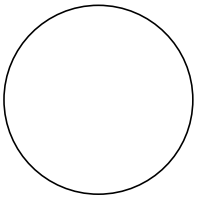
Ø 500
19 3/4”