KOISHI
Jean-Marie Massaud, 2020

Poliform

KOISHI
Jean-Marie Massaud, 2020

## DESCRIZIONE

| | |
|---|---|
| **Tipologia** | Tavolino |
| **Struttura** | Metallo verniciato |
| **Piano** | Pannello di fibra a media densità impiallacciato o marmo |

## DIMENSIONI

### Structure item

Altezza mm 270

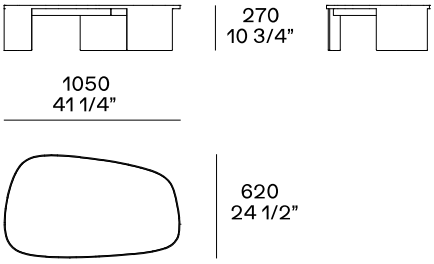


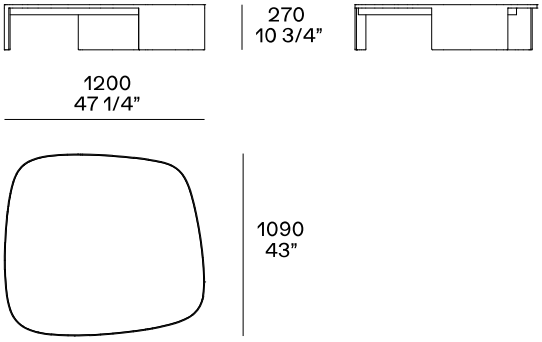


Altezza mm 480

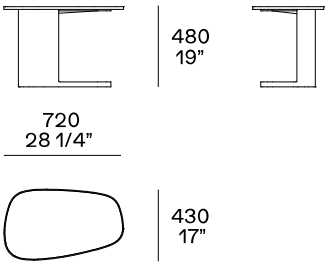


Altezza mm 530

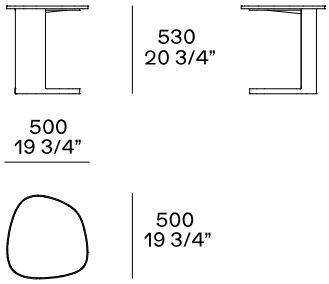


Altezza mm 360

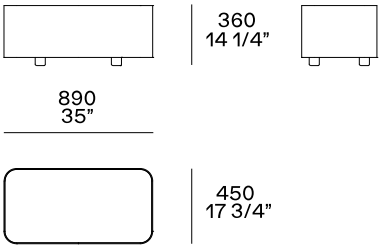


Da utilizzare come terminale o tra due elementi del divano Saint-Germain.