SANTA MONICA
Jean-Marie Massaud, 2011

SANTA MONICA
Jean-Marie Massaud, 2011

DESCRIZIONE

Tipologia	Poltrona
Struttura	Poliuretano flessibile stampato in doppia densità
Seduta / Schienale	Poliuretano flessibile stampato in doppia densità
Piedi	Scivoli in materiale plastico o base girevole
Prerivestimento	Parti in tela cotone con interno in piuma e parti in fibra di poliestere accoppiata
Rivestimento finale	Tessuto o pelle sfoderabile
Caratteristiche	Due cuciture disponibili, normale doppia o cordoncino nei colori a campionario
Caratteristiche versione fondopiega	Bordura perimetrale in grosgrain nello stesso colore scelto per la cucitura a cordoncino

DIMENSIONI

Rivestimento tesato

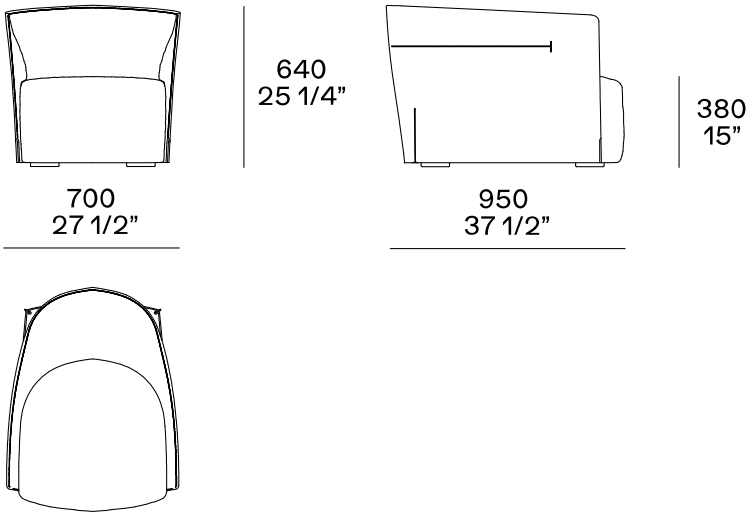
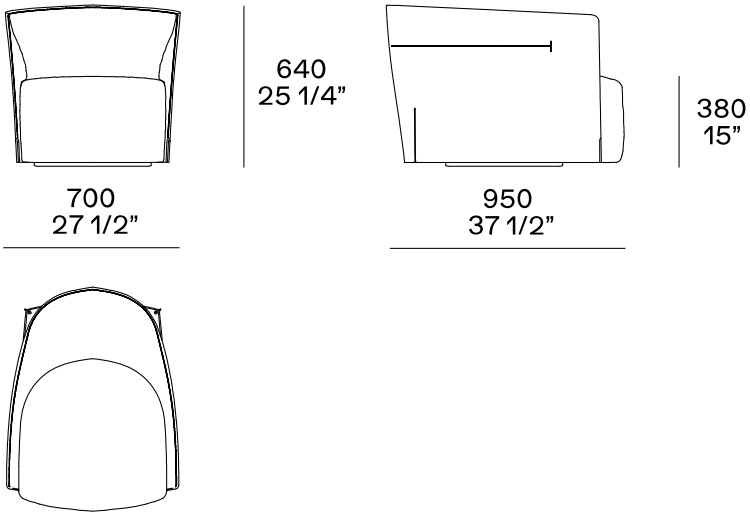
Copertura del fondo della piega