STANFORD
Jean-Marie Massaud, 2016

Poliform

STANFORD
Jean-Marie Massaud, 2016

DESCRIZIONE

Tipologia	Poltrona
Struttura	Poliuretano compatto con inserto parte interna in poliuretano flessibile
Rivestimento	Tessuto, pelle o cuoio non sfoderabile
Sottosedile	Poliuretano compatto, rivestimento in tessuto o pelle
Cuscino seduta	Poliuretano flessibile a quote differenziate, prerivestimento in ovatta di poliestere, rivestimento in pelle come scocca interna
Base girevole	Fusione d’alluminio verniciato
Struttura cuscino salvareni	Poliuretano stampato
Prerivestimento cuscino salvareni	Parti in tela cotone con piuma e parti in ovatta di poliestere accoppiata
Rivestimento finale tesato cuscino salvareni	Sfoderabile in tessuto e non sfoderabile in pelle

DIMENSIONI

Structure item

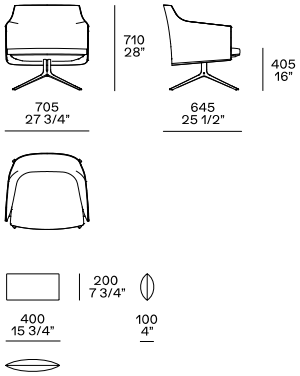

Cuscino salvareni